KAUER

35€

BMW
ERSATZTEIL

BMW R 50 R 50 S
R 60 R 69 S

Ersatzteilkatalog
Parts catalogue
Catalogue pièces détachées

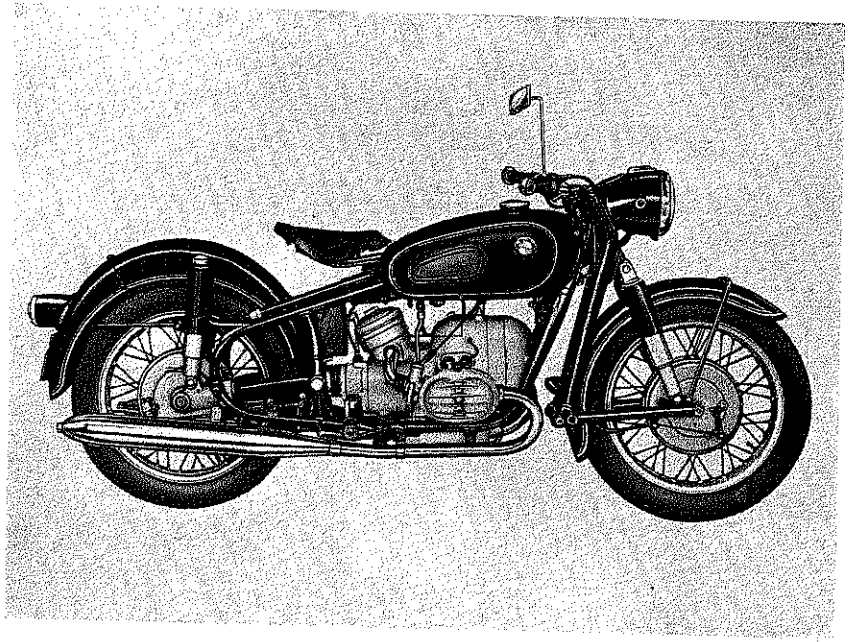

BMW R 50

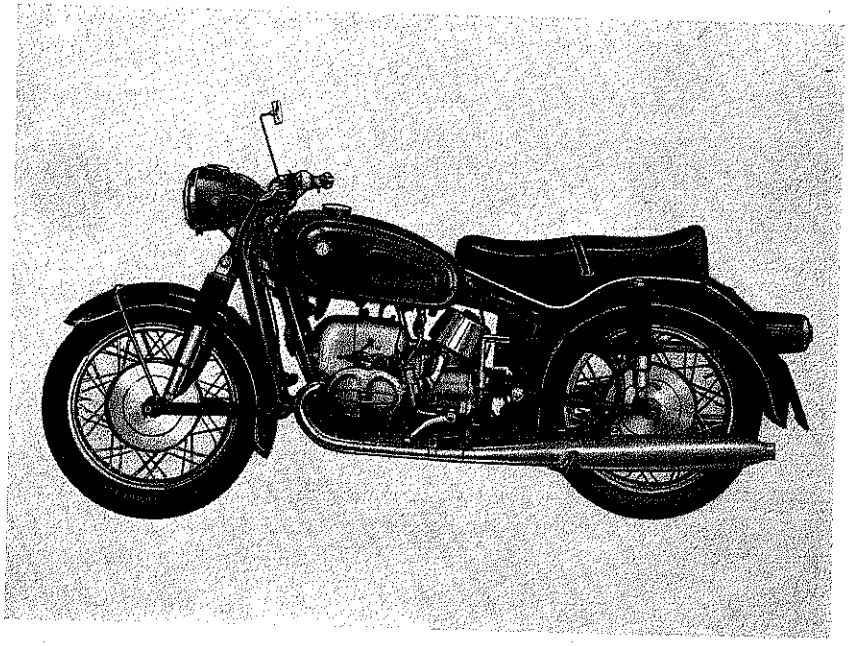

BMW R 50 S

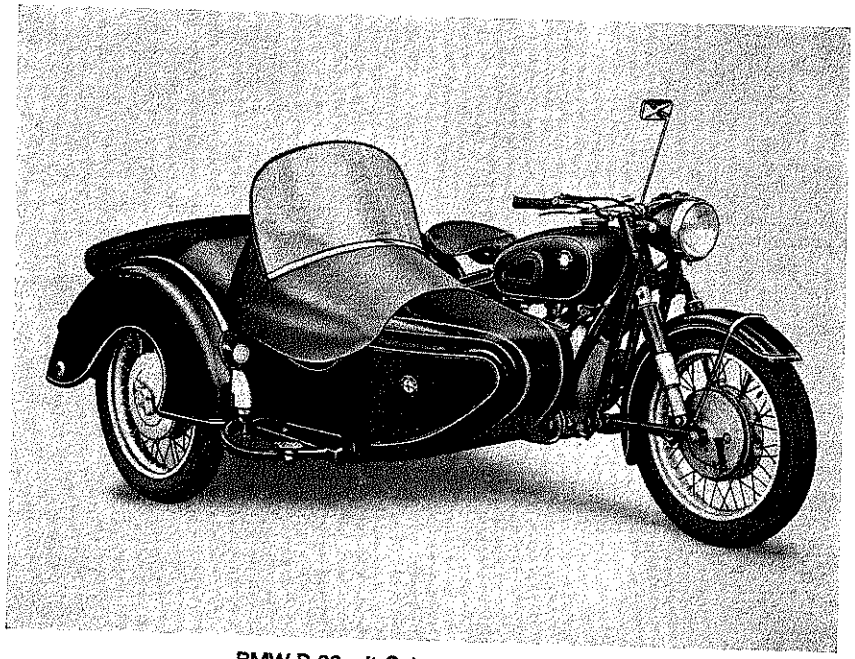

BMW R 60 mit Seitenwagen „Spezial"
BMW R 60 with „Special" sidecar
BMW R 60 avec side-car „Special"

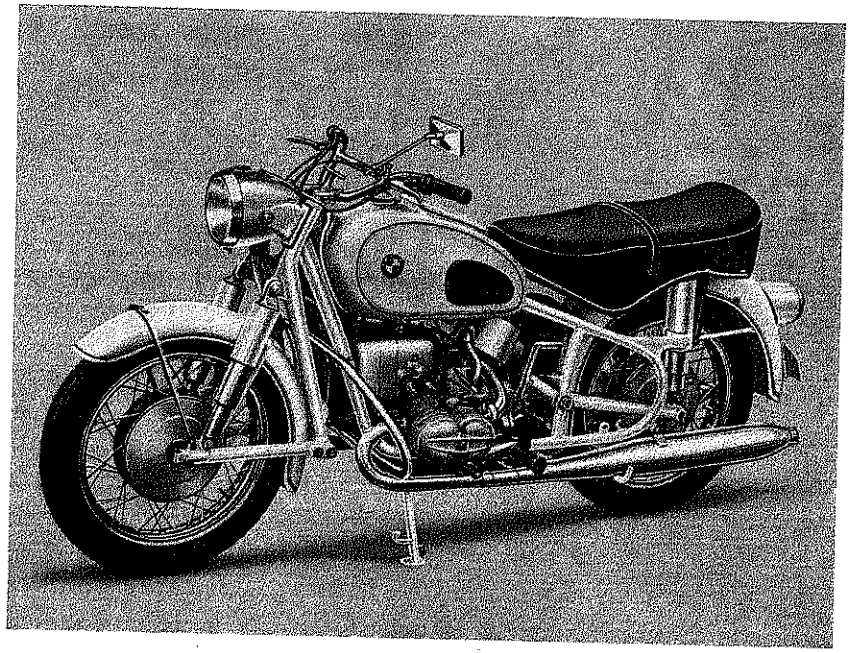

BMW R 69 S mit Sonderausstattung
BMW R 69 S with special accessories
BMW R 69 S avec équipement spécial

Fahrgestell-Nummernbereiche
Chassis numbers scopes
Sphères des numéros des châssis

Baumuster Model Modèle	Baujahr Construction year Année de construction	Fahrgestell-Nummer Chassis number Numéro du châssis	Bemerkungen Remarks Notes
R 50	1955 – 1960	550006 – 563515	
R 60	1956 – 1960	618001 – 621530	
R 69	1955 – 1960	652001 – 654955	
R 50/2	1960 –	630001 –	
R 60/2	1960 –	622001 –	
R 50 S	1960 –	564001 –	
R 69 S	1960 –	655001 –	

REGISTRE DES GROUPES PRINCIPAUX ET DES SUB-GROUPES

1.– TRACTION

Moteur

11. Moteur kpl.

11.1 Carter de moteur, carter d'huile

11.1 Cylindre et culasse

11.2 Embiellage

11.3 Distribution (paire de pignons)

11.2 Amortisseur de vibrations

11.2 Piston avec axe et segments

11.3 Distribution (arbre à cames, soupapes)

11.4 / 21.2 Pompe d'huile avec commande, embrayage

13.7 Filtre à air

13.1 Carburateur

2.– TRANSMISSION

Boîte de vitesse

23. Boîte de vitesses kpl.

23.1 Couvercle de la carter, indicateur cle point mort.

23.2 / 21.5 Arbre primaire, arbre intermédiaire, arbre secondaire, commande de embrayage, entraînement de tachymétre

23.3 / 23.4 / 23.5 Pièces interieur de changement de vitesses, pièces exterieur de changement de vitesses, kick starter

3.– CHÂSSIS

Fourche oscillante avant

31.3 / 31.4 Fourche oscillante avant, amortisseur de direction

Frein avant

32.7 / 34.1 / 36.3 Guidon, frein avant, câbles d'embrayage, paliers de roue

Frein arriere

33.1 / 33.5 Transmission avec bras oscillant carter de transmission

34.3 / 26.1 Frein arrière transmission avec joint de cardan

33.5 Force oscillante arrière

REGISTRE DES GROUPES PRINCIPAUX ET DES SUB-GROUPES

3.– CHASSIS

Châssis

34.2 / 46.5 Frein à pied, cadre

16.1 Réservoir de carburantet, conduite

18.1 / 18.2 Echappement, pièces de attachement

46.6 Garde-boue avant et garde-boue arrière

52.5 / 51.1 Selle et pièces de attachement, plaquette type

11.8 Suspension de moteur

6.– ELECTRIQUE

Equipement electrique

12.1 Magnéto

12.3 Dynamo

12.1 / 61.2 Câbles, bougies, fiches, batterie

63.1 Phare avec attachement

61.3 Avertisseur avec attachement condacteur de stop

63.2 Feu stop arrière, plaque d'immatriculation

63.1 Clignotants

61.1 Faisce au et câbles

62.1 Tachymétre

7.– EQUIPEMENT SPECIAL

71.1 Outillage

Motor

Engine
Moteur

Änderung Nr.	Bild Nr.	Teil-Nr.	Stück/E R 50 60	R 50/2 60/2	R 50S	R 69	R 69S	Teil-Benennung	Denomination of parts	Dénomination de pièces
	1	11 00 0000035	–	–	–	–	1	Motor Kpl.	Engine Kpl.	Moteur Kpl.
*	1	11 00 0000035	–	1	–	–	–	Motor Kpl.	Engine Kpl.	Moteur Kpl.
	1	11 00 0000034	–	1	–	–	–	Motor Kpl.	Engine Kpl.	Moteur Kpl.
								Motorgehäuse	Engine housing	Carter de moteur
	2	11 11 0001031	1	–	–	–	–	Motorgehäuse m. Stiftschrauben, Deckel, Lagerbüchse u. Siebblech	Engine housing with studs, cover, bearing bush a. screen plate	Carter moteur avec goujons, couvercle, coussinets et tamis
	2	11 11 0001032	–	1	1	1	1	Motorgehäuse m. Stiftschrauben, Deckel, Lagerbüchse u. Siebblech	Engine housing with studs, cover, bearing bush a. screen plate	Carter moteur avec goujons, couvercle, coussinets et tamis
	3	11 11 0001188	4	–	–	–	–	Stößelführungsbüchse	Tappet guide bushing	Guide de poussoir
	3	11 11 0001189	–	4	4	4	4	Stößelführungsbüchse	Tappet guide bushing	Guide de poussoir
	4	11 11 0001180	1	1	1	1	1	Stiftschraube (E) f. Deckel, oben	Stud (E) f. cover, top	Goujon (E) de couvercle sup.
	5	11 11 0001182	2	2	2	2	2	Stiftschr. (E) z. Motorabstütz., ob.	Stud (E) f. engine support, top	Goujon (E) de fix. sup. de moteur
	6	11 11 0001186	1	1	1	1	1	Stiftschraube (E) zur Lagerbefestigung ↩	Stud (E) f. bearing housing mount ↩	Goujon (E) de flasque de palier ↩
	7	07 11 9903306	1	3	3	3	3	Stiftschr. M 8 x 18 Sn 4–8 G phr. sw. (E) z. Lagerdeckelbefest. ↱	Stud M 8 x 18 Sn 4–8 G phr. black (E) f. bearing hous. mount ↱	Goujon M 8 x 18 Sn 4–8 G phr. noir (E) de flasque de palier ↱
	8	07 11 9903416	8	8	8	8	8	Stiftschraube M 10 x 22 Sn 4–8 G phr. sw. (E) zur Zylinderbefest.	Stud M 10 x 22 Sn 4–8 G phr. black (E) f. cylinder mount	Goujon M 10 x 22 Sn 4–8 G phr. noir (E) de fix. de cylindre
	9	07 11 9903325	3	3	3	3	3	Stiftschraube M 8 x 25 Sn 4–5 S cad. (E) z. Getriebegeh.-Befest.	Stud M 8 x 25 Sn 4–5 S cad. (E) f. transmission housing mount	Goujon M 8 x 25 Sn 4–5 S cad. (E) de fix. de boîte de vitesses
	10	11 11 0001184	5	5	5	5	5	Stiftschraube (E) z. Befestigung der hinteren Lagerbüchse	Stud (E) to mount rear bearing bush	Goujon (E) de fixation du fût de palier arrière
	11	11 11 0001110	1	1	1	1	1	Verschlußpfropfen z. Ölkanal	Plug screw for oil canal	Pastille de conduite d'huile
								Oberer Deckel am Motorgehäuse	Upper cover on engine housing	Couvercle de carter sup.
	12	11 14 0002152	1	1	1	1	1	Oberer Deckel	Upper cover	Couvercle supérieur
	13	07 11 9932070	1	1	1	1	1	Federscheibe B 6 cad.	Lock washer B 6 cad.	Rondelle élastique B 6 cad.
	14	11 14 0002193	1	1	1	1	1	Hutmutter	Cap nut	Ecrou borgne
								Hintere Lagerbüchse am Motorgehäuse	Rear bearing bush on engine housing	Fixation du fût de palier arrière au carter
	15	11 11 0001162	1	–	–	–	–	Hintere Lagerbüchse f. Kurbelw.	Rear bearing bush f. crankshaft	Fût de palier arr. de vilebrequin
	15	11 11 0001163	–	1	1	1	1	Hintere Lagerbüchse f. Kurbelw.	Rear bearing bush f. crankshaft	Fût de palier arr. de vilebrequin
	16	11 11 0001164	1	1	1	1	1	Dichtung	Gasket	Joint
	17	07 11 9932071	5	5	5	5	5	Federscheibe B 6	Lock washer B 6	Rondelle élastique B 6
	18	07 11 9922054	5	5	5	5	5	Sechskantmutter M 6–6 S phr. sw.	Hex. nut M 6–6 S phr. black	Ecrou six pans M 6–6 S phr. noir
								Siebblech am Motorgehäuse	Screen plate on engine housing	Tamis de carter
	20	07 11 9932071	4	4	4	4	4	Federscheibe B 6	Lock washer B 6	Rondelle élastique B 6
	21	07 11 9913425	4	4	4	4	4	Sechskantschraube M 6 x 10–8 G phr. sw.	Hex. screw M 6 x 10–8 G phr. black	Ecrou six pans M 6 x 10–8 G phr. noir

Änderung Nr.	Bild Nr.	Teil-Nr.	Bemerkung
*	1	11 00 0000032	R 50/2

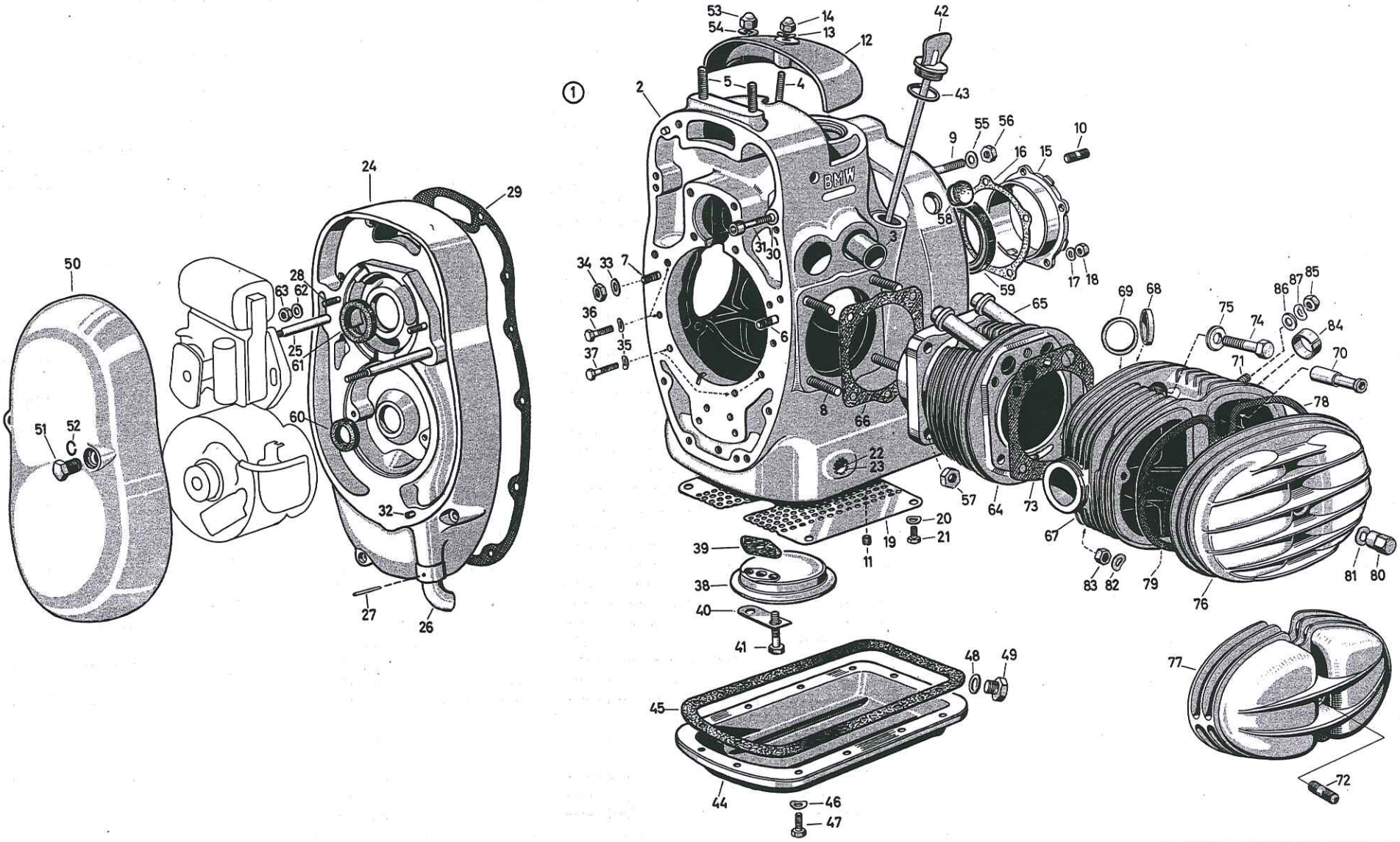

R 50	60
R 50/2	60/2
R 50 S	
R 69	
R 69 S	

Motor – Zylinder und Zylinderkopf
Engine – Cylinder and cylinder head
Moteur – Cylindre et culasse

Änderung Nr.	Bild Nr.	Teil-Nr.	Stück/E R 50 60	R 50/2 60/2	R 50S	R 69	R 69S	Teil-Benennung	Denomination of parts	Dénomination de pièces	Änderung Nr.	Bild Nr.	Teil-Nr.	Bemerkung
								Abdichtung der Bohrung für die Motoraufhängung	Sealing of drill hole for engine mount	Etanchéité du trou de fixation du moteur				
	22	11 11 0001158	X	X	X	X	X	Abdichtungsrohr	Sealing tube	Tube d'étanchéité				
	23	11 11 0002112	X	X	X	X	X	Dichtungsring	Seal ring	Joint annulaire				
								Räderkasten am Motorgehäuse	Gear case cover on engine hous.	Carter de distribution				
	24	11 14 0002031	–	–	–	1	–	Räderkastendeckel m. Stiftschrauben u. Entlüftungsrohr	Gear case cover with studs and breather pipe	Carter de distribution avec goujons et tube reniflard				
	25	11 11 0001177	2	2	2	2	2	Stiftschraube (E) z. Befestigung der Schutzhaube	Studs (E) f. front end cover	Goujon (E) de fix. du couvercle de protection				
	26	11 15 0002166	1	1	1	1	1	Entlüftungsrohr	Breather pipe	Tube reniflard				
	27	07 11 9943024	1	1	1	1	1	Kerbstift 2 x 24 z. Entlüftungsrohr	Grooved dowl pin 2 x 24 for breather pipe	Goupille 2 x 24 de reniflard				
	28	07 11 9903190	2	2	2	–	2	Stiftschraube M 6 x 16 Sn 4–5 S cad. (E) f. Batterieunterbrecher bzw. Magnetzünderbefestigung	Stud M 6 x 16 Sn 4–5 S cad. (E) f. battery breaker or/and magneto mount	Goujon M 6 x 16 Sn 4–5 S cad. p. interrupteur de batterie, resp. allumeur de magnéto				
	28	07 11 9903196	–	–	–	2	–	Stiftschraube M 6 x 18 Sn 4–5 D cad. (E) z. Magnetzünderbefest.	Stud M 6 x 18 Sn 4–5 D cad. (E) for magneto mount	Goujon M 6 x 18 Sn 4–5 D cad. (E) de fix. d'allumeur de magnéto				
	29	11 11 0002172	1	1	1	1	1	Dichtung zw. Räderkastendeckel und Motorgehäuse	Gasket between gear case cover and engine housing	Joint entre carter de distribution et carter de moteur				
	30	07 11 9931650	12	12	12	12	12	Scheibe 6,4 cad. z. Befestigung des Räderkastendeckels	Washer 6,4 cad. f. gear case cover mount	Rondelle 6,4 cad. de fixation du carter de distribution				
	31	07 11 9919937	12	12	12	12	12	Innensechskantschraube M 6 x 40–8 G cad.	Allen head hex. screw M 6 x 40–8 G cad.	Vis six pans intérieurs M 6 x 40–8 G cad.				
	32	07 11 9941375	1	1	1	1	1	Spannstift 5 x 16 zur Schutzhaubenfixierung	Mounting tie pin 5 x 16 for front end cover mount	Tenon 5 x 16 de fixation de couvercle de protection				
								Für den Lagerdeckel am Motorgehäuse (Lagerdeckel siehe Bildtafel 2)	For bearing cover on engine housing (bearing cover see illustration table 2)	Fixation du flasque de palier au carter (flasque de palier: voir tableau 2)				
	33	07 11 9932091	2	4	4	4	4	Federscheibe B 8	Lock washer B 8	Rondelle élastique B 8				
	34	07 11 9922082	2	4	4	4	4	Sechskantmutter M 8–6 S phr. sw.	Hex. nut M 8–6 S phr. black	Ecrou six pans M 8–6 S phr. noir				
	35	07 11 9932071	7	6	6	6	6	Federscheibe B 6	Lock washer B 6	Rondelle élastique B 6				
	36	07 11 9912249	4	2	2	2	2	Sechskantschraube M 6 x 22–8 G phr. sw.	Hex. screw M 6 x 22–8 G phr. black	Vis six pans M 6 x 22–8 G phr. noir				
	37	07 11 9912266	3	4	4	4	4	Sechskantschraube M 6 x 28–8 G phr. sw.	Hex. screw M 6 x 28–8 G phr. black	Vis six pans M 6 x 28–8 G phr. noir				

Motor – Motorgehäuse - Ölwanne
Engine – Engine housing - Oil pan
Moteur – Carter de moteur - Carter d'huile

Änderungen
Modifications
Modifications

Änderung Nr.	Bild Nr.	Teil-Nr.	Stück/E R 50 60	R 50/2 60/2	R 50S	R 69	R 69S	Teil-Benennung	Denomination of parts	Dénomination de pièces	Änderung Nr.	Bild Nr.	Teil-Nr.	Bemerkung
								Ölsieb für Ölpumpe am Motorgehäuse	Oil screen for oil pump on engine housing	Crépine de pompe à huile				
	38	11 41 0052139	1	1	1	1	1	Ölsieb	Oil screen	Crépine				
	39	11 41 0052527	1	1	1	1	1	Dichtung zw. Ölsieb u. Motorgehäuse	Gasket between oil screen and engine housing	Joint entre crépine et carter de moteur				
	40	11 41 0052130	1	1	1	1	1	Sicherungsblech f. Ölsieb	Locking plate f. oil screen	Arrêtoir de crépine				
	41	07 11 9912266	2	2	2	2	2	Sechskantschraube M6 x 28–8 G phr. sw.	Hex. screw M6 x 28–8 G phr. black	Vis six pans M6 x 28–8 G phr. noir				
								Ölkontrollstab	Oil lever gauge (Dip stick)	Jauge à huile				
	42	11 43 0009127	1	1	1	1	1	Ölkontrollstab mit Verschlußschraube und Dichtring	Oil lever gauge (dio stick) with plug and gasket	Jauge à huile avec vis de serrage et joint annulaire				
	43	07 11 9963437	1	1	1	1	1	Dichtring C 26 x 32 St.-Asbest	Gasket C 26 x 32 steel asbestos	Joint annul. C 26x32 acier-amiante				
								Ölwanne am Motorgehäuse	Oil pan on engine housing	Carter d'huile				
	44	11 13 0007029	1	1	1	1	1	Ölwanne mit Gewindestutzen und Einhängeblech	Oil pan with threaded pipe and inset plate	Carter d'huile avec appuis filetés et tôle de retenue				
	45	11 13 0007156	1	1	1	1	1	Dichtung für Ölwanne	Gasket for oil pan	Joint de carter d'huile				
	46	07 11 9932071	12	12	12	12	12	Federscheibe B 6	Lock washer B 6	Rondelle élastique B 6				
	47	07 11 9913457	12	12	12	12	12	Sechskantschraube M6 x 15–8 G phr. sw.	Hex. screw M6 x 15–8 G phr. black	Vis six pans M6 x 15–8 G phr. noire				
	48	07 11 9963242	1	1	1	1	1	Dichtring C 14 x 20 St.-Asbest für Verschlußschraube	Gasket (seal ring) C 14 x 20 steel asbestos for drain plug	Joint annul. C 14 x 20 acier-amiante pour bouchon fileté				
	49	11 13 0007104	1	1	–	–	–	Verschlußschraube f. Ölablaß	Oil drain plug	Bouchon fileté de vidange				
	49	11 13 0007106	1	1	–	–	–	Verschlußschraube mit 0,1 mm Aufmaß am Gewinde	Oil drain plug with 0,1 mm oversize thread	Bouchon avec filetage majoré de 0,1 mm				
	49	11 13 0007161	–	–	1	1	1	Verschlußschraube f. Ölablaß	Oil drain plug	Bouchon fileté de vidange				
	49	11 13 0007160	–	–	1	1	1	Verschlußschraube mit 0,1 mm Aufmaß am Gewinde	Oil drain plug with 0,1 mm oversize thread	Bouchon avec filetage majoré de 0,1 mm				
	50	11 14 0002181	–	–	1	–	1	Schutzhaube am Räderkastendeckel A f. Fahrzeug mit Schwingungsdämpfer	Protection cover on gear case cover A for vehicle with vibration damper	Couvercle de protection A pour véhicules avec amortisseur de vibration				
	50	11 14 002179	1	1	1	1	1	Schutzhaube am Räderkastendeckel A	Protection cover on gear case cover A	Couvercle de protection A				
	51	11 14 0002191	2	2	2	2	2	Sechskantmutter f. Schutzhaube	Hex. nut f. protection cover	Ecrou six pans p. couv. de protect.				
	52	16 11 4080160	2	2	2	2	2	Sicherungsring f. Schutzhaube	Snab ring f. protection cover	Rondelle d'arrêt de couvercle				

Änderung Nr.	Bild Nr.	Teil-Nr.	Stück/E R 50 60	R 50/2 60/2	R 50S	R 69	R 69S	Teil-Benennung	Denomination of parts	Dénomination de pièces	Änderung Nr.	Bild Nr.	Teil-Nr.	Bemerkung
								Für die Abstützung der Motorbefestigung, oben	Attachment for engine mounting top	Fixation supérieur de moteur				
	53	46 62 5096152	2	2	2	2	2	Hutmutter	Cap nut	Ecrou borgne				
								Getriebe- u. Zylinderbefestigung	Transmission and gear mounting	Fixation de la boîte de vitesses et des cylindres				
	55	07 11 9931065	3	3	3	3	3	Scheibe 8,4 cad. f. Getriebegehäusebefestigung	Washer 8,4 cad. f. gear housing mount	Rondelle 8,4 cad. de fix. du carter de boîte de vitesse				
	56	07 11 9922081	3	3	3	3	3	Sechskantmutter M8–6 S cad. f. Getriebegehäusebefestigung	Hex nut M8–6 S cad. for gear housing mount	Ecrou six pans M8–6 S cad. de fix. de carter de boîte de vitesses				
	57	11 11 0001104	8	8	8	8	8	Sechskantm. f. Zylinderbefest.	Hex. nut f. cylinder mount	Ecrou six pans de fix. de cylindre				
								Abdichtungen	Seals	Joints				
	58	11 11 0001106	1	1	1	1	1	Pfropfen f. Zündeinstellung	Plug for timing	Bouchon de réglage d'allumage				
	59	11 11 0001119	–	1	1	–	1	Wellendichtring f. Schwungrad	Seal for flywheel	Bague d'étanchéité côté volant				
	59	11 11 0001120	1	–	–	1	–	Abdichtring f. Schwungrad	Seal for flywheel	Joint d'étanchéité côté volant				
	60	11 14 0002196	1	–	–	1	–	Abdichtring f. Lichtmasch.-Zapfen	Seal for generator journal	Joint d'axe de dynamo				
	60	11 14 0002197	–	1	1	–	1	Radial-Dichtring für Lichtmaschinenzapfen	Radial seal for generator journal	Joint radial d'axe de dynamo				
	61	11 14 0002199	–	–	–	1	–	Abdichtring zur Zündernabe	Seal f. ignition device hub, magn.	Joint de moyeu d'allumeur				
	61	11 14 0002198	1	1	1	–	1	Abdichtring zur Zündernabe	Seal f. ignition device hub, magn.	Joint de moyeu d'allumeur				
								Magnetzünderbefestigung	Magneto attachment	Fixation d'allumeur de magnéto				
	62	07 11 9931043	2	2	2	2	2	Scheibe 6,4 cad. f. Magnetzünderbefest. am Räderkastendeckel	Washer 6,4 cad. f. magneto mount on gear case cover	Rondelle 6,4 cad. de fix. d'allumeur au carter de distribution				
	63	07 11 9922053	2	2	2	2	2	Sechskantm. M6–6 S cad. f. Magnetzünderbef. am Räderkastend.	Hex. nut M6–6 S cad. f. magneto mount on gear case cover	Ecrou six pans M6–6 S cad. de fix. d'allumeur au carter de distribut.				

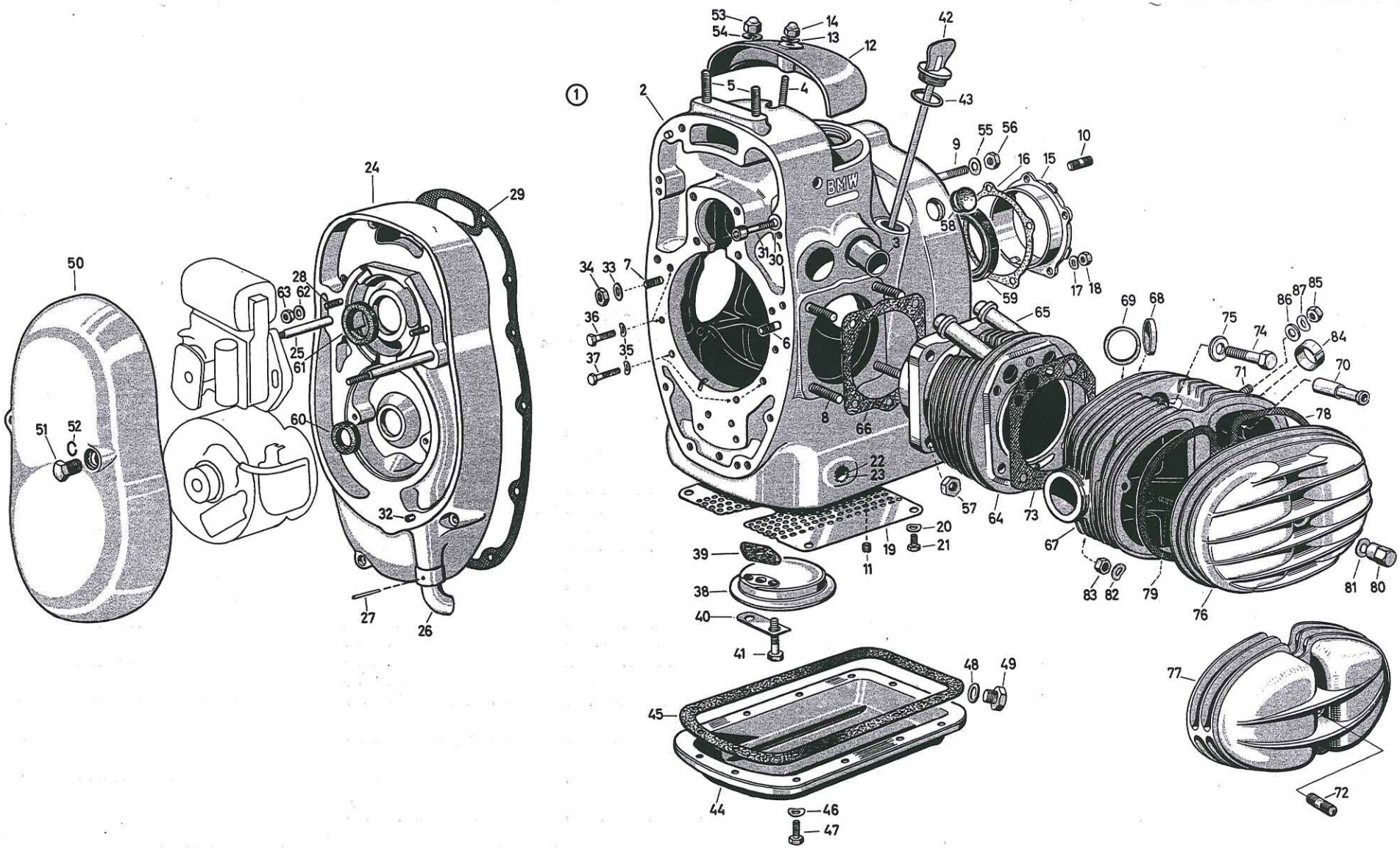

R 50 60
R 50/2 60/2
R 50 S
R 69
R 69 S

Motor – Zylinder und Zylinderkopf
Engine – Cylinder and cylinder head
Moteur – Cylindre et culasse

Änderung Nr.	Bild Nr.	Teil-Nr.	Stück/E R 50 60	R 50/2 60/2	R 50S	R 69	R 69S	Teil-Benennung	Denomination of parts	Dénomination de pièces	Änderung Nr.	Bild Nr.	Teil-Nr.	Bemerkung
								Zylinder und Zylinderkopf	Cylinder and cylinder head	Cylindre et culasse	*	64	11 11 0010027	R 50 + R 50/2
											*	64	11 12 0010031	R 60 + R 60/2
*	64	11 11 0010027	2	2	2	–	–	Zylinder mit Ölableitungsrohr und Schutzrohr	Cylinder with oil drain pipe and protection tube	Cylindre avec conduite d'huile et tubes de protection	*	65	11 12 0010152	R 60 + R 60/2
											*	65	11 11 0010165	R 50 + R 50/2
*	64	11 12 0010031	2	2	–	–	–	Zylinder mit Ölableitungsrohr und Schutzrohr	Cylinder with oil drain pipe and protection tube	Cylindre avec conduite d'huile et tubes de protection				
	64	11 11 0010034	–	–	–	2	2	Zylinder mit Ölableitungsrohr, Schutzrohr und Ring	Cylinder with oil train pipe, protection tube and ring	Cylindre avec conduite d'huile et tubes de protection et anneau	*	67	11 12 0021030	Bei R 50 Fg 560 556 → / Bei R 60 Fg 620 181 →
*	65	11 12 0010152	4	4	–	–	–	Schutzrohr	Protection tube	Tube de protection				
*	65	11 11 0010165	4	4	4	–	–	Schutzrohr	Protection tube	Tube de protection	*	67	11 12 0021029	Bei R 50 Fg 560 556 → / Bei R 60 Fg 620 181 →
	65	11 11 0010153	–	–	–	4	4	Schutzrohr	Protection tube	Tube de protection				
	66	11 11 0010161	2	2	2	2	2	Dichtung zw. Motorgehäuse u. Zylinder	Gasket between engine housing and cylinder	Joint entre cylindre et carter				
								Zylinderkopf	Cylinder head	Culasse				
*	67	11 12 0021030	1	1	–	–	–	Zylinderkopf ⮎ mit Zündkerzenbüchse, langen Ventilführungsbüchsen, Ventilsitzringen, Hülse und Stiftschrauben	Cylinder head ⮎ with spark plug bushing, long valve guide bearings, valve seat rings, sleeve and studs	Culasse ⮎ avec douille de bougie, guides de soupapes longs, sièges rapportés, douille et goujons				
	67	11 12 0021023	–	–	1	–	–	Zylinderkopf ⮎ mit Zündkerzenbüchse, langen Ventilführungsbüchsen, Ventilsitzringen, Hülse und Stiftschrauben	Cylinder head ⮎ with spark plug bushing, long valve guide bearings, valve seat rings, sleeve and studs	Culasse ⮎ avec douille de bougie, guides de soupapes longs, sièges rapportés, douille et goujons				
	67	11 12 0021031	–	–	–	1	1	Zylinderkopf ⮎ mit Zündkerzenbüchse, Ventilführungsbüchsen, Ventilsitzringen, Hülse und Stiftschrauben	Cylinder head ⮎ with spark plug bushing, valve guide bearings, valve seat rings, sleeve and studs	Culasse ⮎ avec douille de bougie, guides de soupapes longs, sièges rapportés, douille et goujons				
*	67	11 12 0021029	1	1	–	–	–	Zylinderkopf ⮌ mit Zündkerzenbüchse, langen Ventilführungsbüchsen, Ventilsitzringen, Hülse und Stiftschrauben	Cylinder head ⮌ with spark plug bushings, long valve guide bushings, valve seat rings, sleeve and studs	Culasse ⮌ avec douille de bougie, guides de soupapes, longs sièges rapportés, douille et goujons				
	67	11 12 0021024	–	–	1	–	–	Zylinderkopf ⮌ mit Zündkerzenbüchse, Ventilführungsbüchsen, Ventilsitzringen, Hülse und Stiftschrauben	Cylinder head ⮌ with spark plug bushing, valve guide bushing, valve seat rings, sleeve and studs	Culasse ⮌ avec douille de bougie, guides de soupapes, sièges rapportés, douille et goujons				
	67	11 12 0021032	–	–	–	1	1	Zylinderkopf ⮌ mit Zündkerzenbüchse, Ventilführungsbüchsen, Ventilsitzringen, Hülse und Stiftschrauben	Cylinder head ⮌ with spark plug bushing, valve guide bushing, valve seat rings, sleeve and studs	Culasse ⮌ avec douille de bougie, guides de soupapes, sièges rapportés, douille et goujons				

Änderung Nr.	Bild Nr.	Teil-Nr.	Stück/E R 50 60	R 50/2 60/2	R 50S	R 69	R 69S	Teil-Benennung	Denomination of parts	Dénomination de pièces	Änderung Nr.	Bild Nr.	Teil-Nr.	Bemerkung
	68	11 12 0021110	2	2	2	–	–	Ventilsitzring für Auslaß	Valve seat ring for exhaust	Siège de soupape d'échappement				
	68	11 12 0021122	–	–	–	2	2	Ventilsitzring für Einlaß	Valve seat ring for inlet	Siège de soupape d'admission				
	69	11 12 0021123	–	–	–	2	2	Ventilsitzring für Auslaß	Valve seat ring for exhaust	Siège de soupape d'échappement				
	69	11 12 0021114	2	2	2	–	–	Ventilsitzring für Einlaß	Valve seat ring for inlet	Siège de soupape d'admission				
	70	11 12 0022112	8	8	8	–	–	Hülse	Sleeve	Douille				
	70	11 12 0022114	–	–	–	8	8	Hülse	Sleeve	Douille				
	71	11 12 0021100	4	4	4	4	4	Stiftschr.(E) z. Vergaserbefest.	Stud (E) for carburetor mount	Goujon (E) de fix. de carburateur				
	72	07 11 9903354	2	2	2	–	–	Stiftschraube M 8x38–5 S cad. (E) für Schutzkappenbefestigung	Stud M 8 x 38–5 S cad. (E) for front and cover	Goujon M 8 x 38–5 S cad. (E) p. fix. du couvercle cache-culbuteurs				
	72	07 11 9903372	–	–	–	2	2	Stiftschraube M 8 x 50 Sn 4–5 S cad. (E) z. Schutzkappenbefest.	Stud M 8 x 50 Sn 4–5 S cad. (E) for front and cover	Goujon M 8 x 50 Sn 4–5 S cad. (E) p. fix. du couvercle cache-culbut.				
	73	11 12 0022118	2	2	2	–	–	Dichtung zw. Zyl. u. Zylinderkopf	Gasket between cyl. and cyl. head	Joint entre culasse et cylindre				
	73	11 12 0022168	–	–	–	2	2	Dichtung zw. Zyl. u. Zylinderkopf	Gasket between cyl. and cyl. head	Joint entre culasse et cylindre				
	74	11 12 0022108	–	–	–	4	4	Sechskantschraube z. Befestigung des Zylinderkopfes	Hex. screw for mount of cylinder head	Vis six pans de serrage de la culasse				
	75	11 12 0022166	–	–	–	4	4	Unterlegscheibe z. Befestigung des Zylinderkopfes	Washer f. cylinder head mounting	Rondelle de fixation de la culasse				
	76	11 12 0023025	2	2	–	–	–	Schutzkappe m. Stiftschraube für Zylinderkopf	Protection cover with stud for cylinder head	Couvercle cache-culbuteurs avec goujons				
	77	11 12 0023024	–	–	2	–	–	Schutzkappe m. Stiftschraube für Zylinderkopf	Protection cover with stud for cylinder head	Couvercle cache-culbuteurs avec goujons				
	77	11 12 0023027	–	–	–	2	2	Schutzkappe m. Stiftschraube für Zylinderkopf	Protection cover with stud for cylinder head	Couvercle cache-culbuteurs avec goujons				
	78	11 12 0023150	2	2	2	–	–	Dichtung zwischen Zylinderkopf und Schutzkappe	Gasket between cylinder head and protection cover	Joint entre culasse et cache-culbuteurs				
	78	11 12 0023152	–	–	–	2	2	Dichtung zwischen Zylinderkopf und Schutzkappe	Gasket between cylinder head and protection cover	Joint entre culasse et cache-culbuteurs				
								Zur Befestigung d. Schutzkappe	For mounting of protective cover	Fixation du cache-culbuteurs				
	79	07 11 9903209	4	4	4	4	4	Stiftschr. M 6 x 22 Sn 4–5 D cad. (E)	Stud M 6 x 22 Sn 4–5 D cad. (E)	Goujon M 6 x 22 Sn 4–5 D cad. (E)				
	80	11 12 0023160	2	2	2	2	2	Hutmutter	Cap nut	Ecrou borgne				
	81	07 11 9932090	2	2	2	2	2	Federscheibe B 8 cad.	Lock washer B 8 cad.	Rondelle élastique B 8 cad.				
	82	07 11 9932070	8	8	8	8	8	Federscheibe B 6 cad.	Lock washer B 6 cad.	Rondelle élastique B 6 cad.				
	83	07 11 9922053	4	4	4	4	4	Sechskantmutter M 6–6 S cad.	Hex. nut M 6–6 S cad.	Ecrou six pans M 6–6 S				
								Für die Vergaser an d. Zyl.-Köpfen	For the carburetor on cyl. heads	Fixation du carburateur à la cul.				
	84	11 61 0043168	–	–	2	–	2	Zentrierbüchse	Centering bush	Douille de centrage				
	85	07 11 9922081	4	4	4	4	4	Sechskantmutter M 8–6 S cad.	Hex. nut M 8–6 S cad.	Ecrou six pans M 8–6 S cad.				
	86	07 11 9931655	–	–	4	4	4	Scheibe 8,4 cad.	Washer 8,4 cad.	Rondelle 8,4 cad.				
	87	07 11 9932090	4	4	–	–	–	Federscheibe B 8 cad.	Lock washer B 8 cad.	Rondelle élastique B 8 cad.				

Motor – Kurbeltrieb für R 50 - R 60 - R 50/2 und R 50 S
Engine – Crank drive for R 50 - R 60 - R 50/2 and R 50 S
Moteur – Embiellage pour R 50 - R 60 - R 50/2 et R 50 S

Änderungen
Modifications
Modifications

Änderung Nr.	Bild Nr.	Teil-Nr.	Stück/E R 50 60	R 50/2 60/2	R 50S	R 69	R 69S	Teil-Benennung	Denomination of parts	Dénomination de pièces	Änderung Nr.	Bild Nr.	Teil-Nr.	Bemerkung
								Kurbeltrieb R 50	Crank drive R 50	Embiellage R 50	*	1	11 21 0016042	R 50 S
	1	11 21 0016039	1	–	–	–	–	Kurbelwelle m. Pleuelstange	Crankshaft w. connecting rod	Vilebrequin avec bielles	*	1	11 21 0016043	R 50/2
	4	11 21 0016234	2	–	–	–	–	Hubzapfen	Crank pin	Tourillon				
	6	11 24 0017701	2	–	–	–	–	Pleuelstange mit Büchse	Connecting rod with bushing	Bielle avec coussinet				
	7	11 24 0017150	2	–	–	–	–	Pleuelbüchse	Connecting bushing	Coussinet de bielle				
	8	11 21 0016128	2	–	–	–	–	Rollenkäfig	Roller cage	Cage de roulement				
	9	11 24 0016180	28	–	–	–	–	Rolle 6,994 Ø	Roller 6,994 Ø	Rouleau 6,994 Ø				
	9	11 24 0016181	28	–	–	–	–	Rolle 6,996 Ø	Roller 6,996 Ø	Rouleau 6,996 Ø				
	9	11 24 0016182	28	–	–	–	–	Rolle 6,998 Ø	Roller 6,998 Ø	Rouleau 6,998 Ø				
	9	11 24 0016183	28	–	–	–	–	Rolle 7,000 Ø normal	Roller 7,000 Ø standard	Rouleau 7,000 Ø normal				
	9	11 24 0016184	28	–	–	–	–	Rolle 7,002 Ø	Roller 7,002 Ø	Rouleau 7,002 Ø				
	9	11 24 0016185	28	–	–	–	–	Rolle 7,004 Ø	Roller 7,004 Ø	Rouleau 7,004 Ø				
	9	11 24 0016186	28	–	–	–	–	Rolle 7,006 Ø	Roller 7,006 Ø	Rouleau 7,006 Ø				
	9	11 24 0016187	28	–	–	–	–	Rolle 7,008 Ø	Roller 7,008 Ø	Rouleau 7,008 Ø				
	10	11 21 0016216	2	–	–	–	–	Ölschleuderring	Oil sling ring	Disque centrifugateur d'huile				
	11	07 11 9900106	2	–	–	–	–	Senkschraube M 6 x 10–4 S phr. schwarz f. Ölschleuderring	Countersunk screw M 6 x 10–4 S phr. black f. oil sling ring	Vis à tête noyée M 6 x 10–4 S phr. noire pour disque centr.				
								R 60	R 60	R 60				
	1	11 21 0016045	1	–	–	–	–	Kurbelwelle m. Pleuelstange	Crankshaft w. connecting rod	Vilebrequin avec bielles				
	4	11 21 0016233	2	–	–	–	–	Hubzapfen	Crank pin	Tourillon				
	6	11 24 0017032	2	–	–	–	–	Pleuelstange mit Büchse	Connecting rod with bushing	Bielle avec coussinet				
	7	11 24 0017150	2	–	–	–	–	Pleuelbüchse	Connecting rod bushing	Coussinet de bielle				
	8	11 24 0017720	2	–	–	–	–	Rollenkäfig	Roller cage	Cage de roulement				
	9	11 24 0016821	36	–	–	–	–	Rolle 4,994 Ø	Roller 4,994 Ø	Rouleau 4,994 Ø				
	9	11 24 0016822	36	–	–	–	–	Rolle 4,996 Ø	Roller 4,996 Ø	Rouleau 4,996 Ø				
	9	11 24 0016823	36	–	–	–	–	Rolle 4,998 Ø	Roller 4,998 Ø	Rouleau 4,998 Ø				
	9	11 24 0016824	36	–	–	–	–	Rolle 5,000 Ø	Roller 5,000 Ø	Rouleau 5,000 Ø				
	9	11 24 0016826	36	–	–	–	–	Rolle 5,002 Ø	Roller 5,002 Ø	Rouleau 5,002 Ø				
	9	11 24 0016827	36	–	–	–	–	Rolle 5,004 Ø	Roller 5,004 Ø	Rouleau 5,004 Ø				
	9	11 24 0016835	36	–	–	–	–	Rolle 5,010 Ø	Roller 5,010 Ø	Rouleau 5,010 Ø				
	9	11 24 0016836	36	–	–	–	–	Rolle 5,020 Ø	Roller 5,020 Ø	Rouleau 5,020 Ø				
	9	11 24 0016837	36	–	–	–	–	Rolle 5,030 Ø	Roller 5,030 Ø	Rouleau 5,030 Ø				
	10	11 21 0016217	2	–	–	–	–	Ölschleuderring	Oil slinger	Disque centrifugeur d'huile				
	11	07 11 9900106	2	–	–	–	–	Senkschraube M 6 x 10–4 S phr. sw. f. Ölschleuderring	Countersunk screw M 6 x 10–4 S phr. black f. oil slinger	Vis à tête noyée M 6 x 10–4 S phr. noire pour disque centr.				
								R 50/2 und R 50 S	R 50/2 and R 50 S	R 50/2 et R 50 S				
*	1	11 21 0016042	–	1	1	–	–	Kurbelwelle m. Pleuel u. Tonnenlager	Crankshaft with connecting rod and cask bearing	Vilebrequin avec bielles et roulements à tonneaux				
*	1	11 21 0016043	–	1	1	–	–	Kurbelwelle mit Pleuel	Crankshaft with connecting rod	Vilebrequin avec bielles				

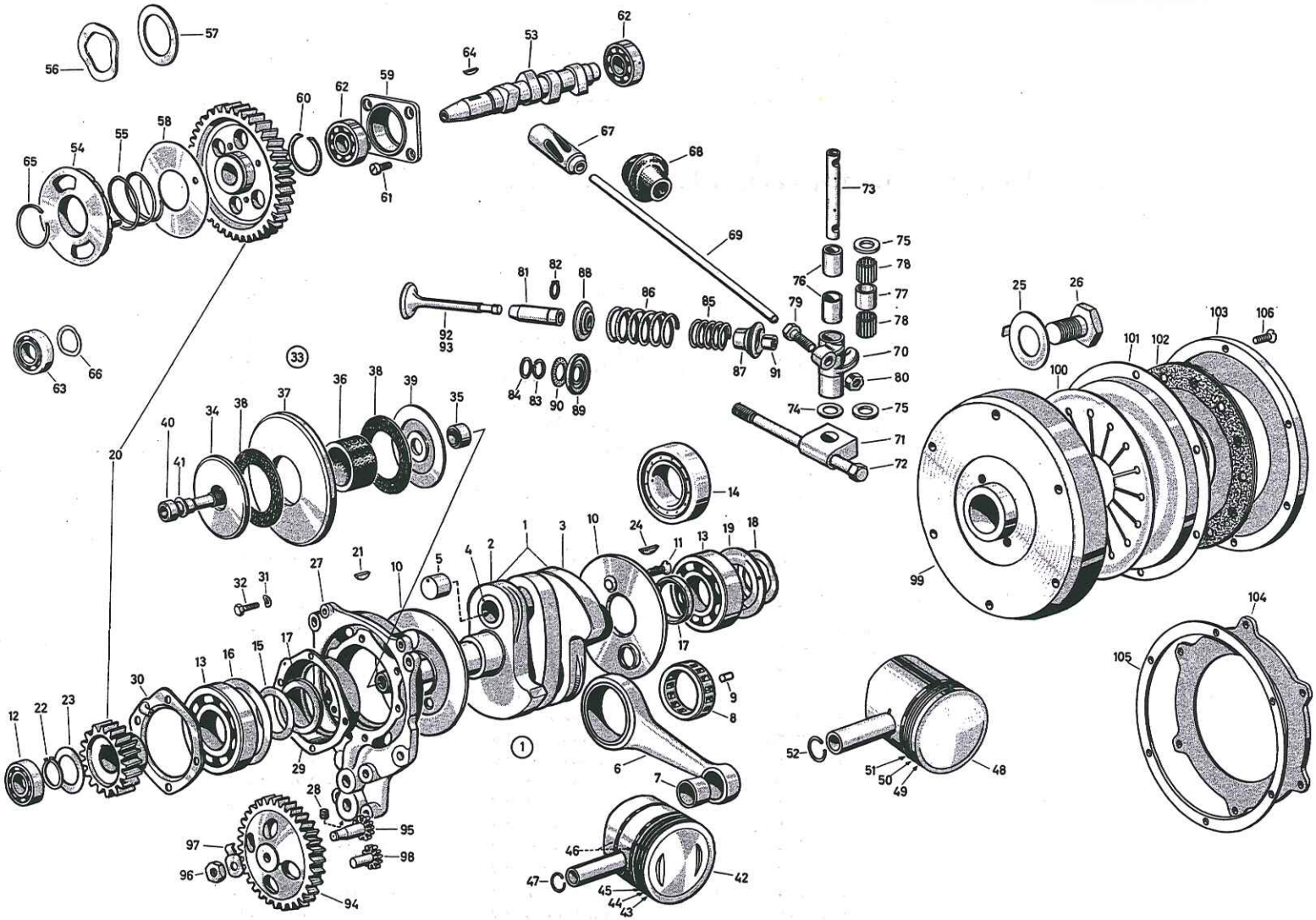

R 50	60
R 50/2	60/2
R 50 S	
R 69	
R 69 S	

Motor – Kurbeltrieb für R 50 - R 60 - R 50/2 und R 50 S
Engine – Crank drive for R 50 - R 60 - R 50/2 and R 50 S
Moteur – Embiellage pour R 50 - R 60 - R 50/2 et R 50 S

Motor – Kurbeltrieb für R 50/2 - R 50 S - R60/2 und R69 S
Engine – Crank drive for R 50/2 - R 50 S - R60/2 and R69 S
Moteur – Embiellage pour R 50/2 - R 50 S - R60/2 et R69 S

Änderungen
Modifications
Modifications

Änderung Nr.	Bild Nr.	Teil-Nr.	Stück/E R 50 60	R 50/2 60/2	R 50S	R 69	R 69S	Teil-Benennung	Denomination of parts	Dénomination de pièces
	4	11 21 0016241	–	2	2	–	–	Hubzapfen m. zylind. Preßsitz	Crank pin with cylindr. pinch fit	Tourillon av.siège cylindr.pressé
	4	11 21 0016235	–	2	2	–	–	Hubzapfen m.konischem Preßsitz	Crank pin with conical pinch fit	Tourillon av.siège conique pressé
	6	11 24 0017052	–	2	2	–	–	Pleuel mit Büchse	Connecting rod with bushing	Bielle avec coussinet
	7	11 24 0017150	–	2	2	–	–	Büchse f. Kolbenbolzen mit Aufmaß	Bushing for piston bolt with oversize	Coussinet d'axe de piston, majoré
	8	11 21 0016125	–	2	2	–	–	Rollenkäfig	Roller cage	Cage de roulement
	9	11 24 0016821	–	32	32	–	–	Rolle 4,994 Ø	Roller 4,994 Ø	Rouleau 4,994 Ø
	9	11 24 0016822	–	32	32	–	–	Rolle 4,996 Ø	Roller 4,996 Ø	Rouleau 4,996 Ø
	9	11 24 0016823	–	32	32	–	–	Rolle 4,998 Ø	Roller 4,998 Ø	Rouleau 4,998 Ø
	9	11 24 0016824	–	32	32	–	–	Rolle 5,000 Ø	Roller 5,000 Ø	Rouleau 5,000 Ø
	9	11 24 0016826	–	32	32	–	–	Rolle 5,002 Ø	Roller 5,002 Ø	Rouleau 5,002 Ø
	9	11 24 0016827	–	32	32	–	–	Rolle 5,004 Ø	Roller 5,004 Ø	Rouleau 5,004 Ø
	9	11 24 0016835	–	32	32	–	–	Rolle 5,010 Ø	Roller 5,010 Ø	Rouleau 5,010 Ø
	9	11 24 0016836	–	32	32	–	–	Rolle 5,020 Ø	Roller 5,020 Ø	Rouleau 5,020 Ø
	9	11 24 0016837	–	32	32	–	–	Rolle 5,030 Ø	Roller 5,030 Ø	Rouleau 5,030 Ø
	10	11 21 0016219	–	2	2	–	–	Ölschleuderring	Oil slinger	Disque centrifugeur d'huile
	11	07 11 9900106	–	2	2	–	–	Senkschraube AM6 x 10–4 S phr. sw. f. Ölschleuderring	Countersunk screw AM6 x 10–4 S phr. black f. oil slinger	Vis à tête noyée M6 x 10–4 S phr. noire pour disque centr.
								R 60/2 und R 69 S	R 60/2 and R 69 S	R 60/2 et R 69 S
*	1	11 21 0016033	–	1	–	–	1	Kurbelwelle mit Pleuel und Tonnenlager	Crankshaft with connecting rod and cask bearing	Vilebrequin avec bielles et roulements à tonneaux
*	1	11 21 0016048	–	1	–	–	1	Kurbelwelle mit Pleuel	Crankshaft with connecting rod	Vilebrequin avec bielles
	4	11 21 0016243	–	2	–	–	2	Hubzapfen m. zylindr. Preßsitz	Crank pin w. cylindr. pinch fit	Tourillon av.siège cylindr.pressé
	4	11 21 0016231	–	2	–	–	2	Hubzapfen m.konischem Preßsitz	Crank pin with conical pinch fit	Tourillon av.siège conique pressé
	5	11 21 0016264	–	2	–	–	2	Stopfen zum Hubzapfen	Plug for crank pin	Bouchon de tourillon
*	6	11 24 0017701	–	2	–	–	2	Pleuel mit Büchse	Connecting rod with bushing	Bielle avec coussinet
*	6	11 24 0017032	–	2	–	–	2	Pleuel mit Büchse	Connecting rod with bushing	Bielle avec coussinet
	7	11 24 0017150	–	2	–	–	2	Büchse f. Kolbenbolzen	Bushing for piston bolt	Coussinet d'axe de piston
	8	11 24 0017720	–	2	–	–	2	Rollenkäfig	Roller cage	Cage de roulement
	9	11 24 0016821	–	36	–	–	36	Rolle 4,994 Ø	Roller 4,994 Ø	Rouleau 4,994 Ø
	9	11 24 0016822	–	36	–	–	36	Rolle 4,996 Ø	Roller 4,996 Ø	Rouleau 4,996 Ø
	9	11 24 0016823	–	36	–	–	36	Rolle 4,998 Ø	Roller 4,998 Ø	Rouleau 4,998 Ø
	9	11 24 0016824	–	36	–	–	36	Rolle 5,000 Ø	Roller 5,000 Ø	Rouleau 5,000 Ø
	9	11 24 0016826	–	36	–	–	36	Rolle 5,002 Ø	Roller 5,002 Ø	Rouleau 5,002 Ø
	9	11 24 0016827	–	36	–	–	36	Rolle 5,004 Ø	Roller 5,004 Ø	Rouleau 5,004 Ø
	9	11 24 0016835	–	36	–	–	36	Rolle 5,010 Ø	Roller 5,010 Ø	Rouleau 5,010 Ø
	9	11 24 0016836	–	36	–	–	36	Rolle 5,020 Ø	Roller 5,020 Ø	Rouleau 5,020 Ø
	9	11 24 0016837	–	36	–	–	36	Rolle 5,030 Ø	Roller 5,030 Ø	Rouleau 5,030 Ø
	10	11 21 0016221	–	2	–	–	2	Ölschleuderring	Oil slinger	Disque centrifugeur d'huile
	11	07 11 9900106	–	4	–	–	4	Senkschraube AM6 x 10–4 S phr. sw. f. Ölschleuderring	Countersunk screw AM6 x 10–4 S phr. black f. oil slinger	Vis à tête noyée M6 x 10–4 S phr. noire pour disque centr.

Änderung Nr.	Bild Nr.	Teil-Nr.	Bemerkung
*	1	11 21 0016033	R 69 S
*	1	11 21 0016048	R 60/2
*	6	11 24 0017701	R 60/2
*	6	11 24 0017032	R 69 S

Motor – Kurbeltrieb für R69
Engine – Crank drive for R69
Moteur – Embiellage pour R69

11.2

9/27 | 1.10.1967

Änderungen
Modifications
Modifications

Änderung Nr.	Bild Nr.	Teil-Nr.	Stück/E R 50 60	R 50/2 60/2	R 50S	R 69	R 69S	Teil-Benennung	Denomination of parts	Dénomination de pièces	Änderung Nr.	Bild Nr.	Teil-Nr.	Bemerkung
								R 69	R 69	R 69				
	1	11 21 0016035	–	–	–	1	–	Kurbelwelle m. Pleuelstange	Crankshaft with connecting rod	Vilebrequin avec bielles				
	4	11 21 0016231	–	–	–	2	–	Hubzapfen	Crank pin	Tourillon				
	5	11 21 0016264	–	–	–	2	–	Stopfen zum Hubzapfen	Plug for crank pin	Bouchon de tourillon				
	6	11 24 0017032	–	–	–	2	–	Pleuelstange mit Büchse	Connecting rod with bushing	Bielle avec coussinet				
	7	11 24 0017150	–	–	–	2	–	Pleuelbüchse	Connecting rod bushing	Coussinet de bielle				
	8	11 24 0017720	–	–	–	2	–	Rollenkäfig	Roller cage	Cage de roulement				
	9	11 24 0016821	–	–	–	36	–	Rolle 4,994 Ø	Roller 4,994 Ø	Rouleau 4,994 Ø				
	9	11 24 0016822	–	–	–	36	–	Rolle 4,996 Ø	Roller 4,996 Ø	Rouleau 4,996 Ø				
	9	11 24 0016823	–	–	–	36	–	Rolle 4,998 Ø	Roller 4,998 Ø	Rouleau 4,998 Ø				
	9	11 24 0016824	–	–	–	36	–	Rolle 5,000 Ø	Roller 5,000 Ø	Rouleau 5,000 Ø				
	9	11 24 0016826	–	–	–	36	–	Rolle 5,002 Ø	Roller 5,002 Ø	Rouleau 5,002 Ø				
	9	11 24 0016827	–	–	–	36	–	Rolle 5,004 Ø	Roller 5,004 Ø	Rouleau 5,004 Ø				
	9	11 24 0016835	–	–	–	36	–	Rolle 5,010 Ø	Roller 5,010 Ø	Rouleau 5,010 Ø				
	9	11 24 0016836	–	–	–	36	–	Rolle 5,020 Ø	Roller 5,020 Ø	Rouleau 5,020 Ø				
	9	11 24 0016837	–	–	–	36	–	Rolle 5,030 Ø	Roller 5,030 Ø	Rouleau 5,030 Ø				
	10	11 21 0016221	–	–	–	2	–	Ölschleuderring	Oil slinger	Disque centrifugeur d'huile				
	11	07 11 9900106	–	–	–	4	–	Senkschraube M6 x 10–4 S phr. sw. f. Ölschleuderring	Countersunk screw M6 x 10–4 S phr. black f. oil slinger	Vis à tête noyée M6 x 10–4 S phr. noire pour disque centr.				
	12	07 11 9981213	1	–	–	1	–	Rillenlager 6203 zur Lichtmaschinenlagerung ⩓	Grooved ball bearing 6203 for generator mounting ⩓	Roulement rainuré 6203, palier ⩓ de dynamo				
	12	07 11 9981044	–	1	1	–	1	Rillenlager 6004 z. Lichtmaschinenlagerung ⩓	Grooved ball bearing 6004 for generator mounting ⩓	Roulement rainuré 6004, palier ⩓ de dynamo				
	13	07 11 9981242	2	2	–	–	–	Rillenlager 6207 (Hauptlager) ⩓ u. ⩔	Grooved ball bearing 6207 (main bearing) ⩓ and ⩔	Roulement rainuré principal 6207 ⩓ et ⩔				
	13	07 11 9981245	–	–	1	1	1	Rillenlager 6207 MN 20 (Hauptlager) ⩓	Grooved ball bearing 6207 MN 20 (main bearing) ⩓	Roulement rainuré principal 6207 MN 20 ⩓				
	14	11 21 0016273	–	–	1	1	1	Tonnenlager ⩔ 20 207 MB C 3	Barrelspherical roller bearing ⩔ 20207 MB C 3	Roulement à tonneaux 20207 MB C 3 ⩔				
	15	11 21 0016240	1	–	–	–	–	Abstandsring, innen ⩓	Spacer ring, inside ⩓	Entretoise int. ⩓				
	15	11 21 0016268	–	1	1	1	1	Abstandsring, innen ⩓	Spacer ring, inside ⩓	Entretoise int. ⩓				
	16	11 21 0016244	1	–	–	–	–	Abstandsring, außen ⩓	Spacer ring, outside ⩓	Entretoise ext. ⩓				
	17	11 21 0016212	2	–	–	–	–	Abstandsring ⩓ und ⩔	Spacer ring ⩓ and ⩔	Entretoise ⩓ et ⩔				
	17	11 21 0016266	–	1	1	–	1	Abstandscheibe ⩔	Spacer ring ⩔	Rondelle ⩔				
	18	11 21 0016130	1	1	1	1	1	Federring für hintere Kurbelwellenlagerung	Lock washer for rear crankshaft bearing	Rondelle élastique de palier arrière de vilebrequin				
	19	11 21 0016252	1	1	1	1	1	Spritzscheibe f. hintere Kurbelwellenlagerung	Oil retainer for rear crankshaft bearing	Rondelle de protection de palier arrière de vilebrequin				

Motor – Zahnradsatz für Kurbel- und Steuerwelle
Engine – Gear set for crankshaft and reversing shaft
Moteur – Paire de pignons pour vilebrequin et arbre à cames

11.3

10/27 | 1.10.1967

Änderungen
Modifications
Modifications

Änderung Nr.	Bild Nr.	Teil-Nr.	Stück/E R 50 60	R 50/2 60/2	R 50S	R 69	R 69S	Teil-Benennung	Denomination of parts	Dénomination de pièces	Änderung Nr.	Bild Nr.	Teil-Nr.	Bemerkung
								Zahnradsatz für Kurbel- und Steuerwelle	Gear set for crankshaft and reversing shaft	Paire de pignons pour vilebrequin et arbre à cames	*	20	11 31 0016330	
											*	20	11 31 0016331	
*	20	11 31 0016330	1	1	1	1	1	–9 Zahnradsatz für Kurbel- und Steuerwelle	–9 gear set for crankshaft and reversing shaft	–9 paire de pignons pour vilebrequin et arbre à cames	*	20	11 31 0016332	
											*	20	11 31 0016333	
*	20	11 31 0016331	1	1	1	1	1	–8 Zahnradsatz für Kurbel- und Steuerwelle	–8 gear set for crankshaft and reversing shaft	–8 paire de pignons pour vilebrequin et arbre à cames	*	20	11 31 0016334	
											*	20	11 31 0016335	
*	20	11 31 0016332	1	1	1	1	1	–7 Zahnradsatz für Kurbel- und Steuerwelle	–7 gear set for crankshaft and reversing shaft	–7 paire de pignons pour vilebrequin et arbre à cames	*	20	11 31 0016336	
											*	20	11 31 0016337	
*	20	11 31 0016333	1	1	1	1	1	–6 Zahnradsatz für Kurbel- und Steuerwelle	–6 gear set for crankshaft and reversing shaft	–6 paire de pignons pour vilebrequin et arbre à cames	*	20	11 31 0016338	R 50S →Fg 565 634
											*	20	11 31 0016340	R 69S →Fg 657 098
*	20	11 31 0016334	1	1	1	1	1	–5 Zahnradsatz für Kurbel- und Steuerwelle	–5 gear set for crankshaft and reversing shaft	–5 paire de pignons pour vilebrequin et arbre à cames	*	20	11 31 0016341	
											*	20	11 31 0016342	
*	20	11 31 0016335	1	1	1	1	1	–4 Zahnradsatz für Kurbel- und Steuerwelle	–4 gear set for crankshaft and reversing shaft	–4 paire de pignons pour vilebrequin et arbre à cames	*	20	11 31 0016343	
											*	20	11 31 0016344	
*	20	11 31 0016336	1	1	1	1	1	–3 Zahnradsatz für Kurbel- und Steuerwelle	–3 gear set for crankshaft and reversing shaft	–3 paire de pignons pour vilebrequin et arbre à cames	*	20	11 31 0016345	
											*	20	11 31 0016346	
*	20	11 31 0016337	1	1	1	1	1	–2 Zahnradsatz für Kurbel- und Steuerwelle	–2 gear set for crankshaft and reversing shaft	–2 paire de pignons pour vilebrequin et arbre à cames	*	20	11 31 0016347	
											*	20	11 31 0016348	
*	20	11 31 0016338	1	1	1	1	1	–1 Zahnradsatz für Kurbel- und Steuerwelle	–1 gear set for crankshaft and reversing shaft	–1 paire de pignons pour vilebrequin et arbre à cames				
*	20	11 31 0016340	1	1	1	1	1	+1 Zahnradsatz für Kurbel- und Steuerwelle	+1 gear set for crankshaft and reversing shaft	+1 paire de pignons pour vilebrequin et arbre à cames				
*	20	11 31 0016341	1	1	1	1	1	+2 Zahnradsatz für Kurbel- und Steuerwelle	+2 gear set for crankshaft and reversing shaft	+2 paire de pignons pour vilebrequin et arbre à cames				
*	20	11 31 0016342	1	1	1	1	1	+3 Zahnradsatz für Kurbel- und Steuerwelle	+3 gear set for crankshaft and reversing shaft	+3 paire de pignons pour vilebrequin et arbre à cames				
*	20	11 31 0016343	1	1	1	1	1	+4 Zahnradsatz für Kurbel- und Steuerwelle	+4 gear set for crankshaft and reversing shaft	+4 paire de pignons pour vilebrequin et arbre à cames				
*	20	11 31 0016344	1	1	1	1	1	+5 Zahnradsatz für Kurbel- und Steuerwelle	+5 gear set for crankshaft and reversing shaft	+5 paire de pignons pour vilebrequin et arbre à cames				
*	20	11 31 0016345	1	1	1	1	1	+6 Zahnradsatz für Kurbel- und Steuerwelle	+6 gear set for crankshaft and reversing shaft	+6 paire de pignons pour vilebrequin et arbre à cames				
*	20	11 31 0016346	1	1	1	1	1	+7 Zahnradsatz für Kurbel- und Steuerwelle	+7 gear set for crankshaft and reversing shaft	+7 paire de pignons pour vilebrequin et arbre à cames				
*	20	11 31 0016347	1	1	1	1	1	+8 Zahnradsatz für Kurbel- und Steuerwelle	+8 gear set for crankshaft and reversing shaft	+8 paire de pignons pour vilebrequin et arbre à cames				
*	20	11 31 0016348	1	1	1	1	1	+9 Zahnradsatz für Kurbel- und Steuerwelle	+9 gear set for crankshaft and reversing shaft	+9 paire de pignons pour vilebrequin et arbre à cames				

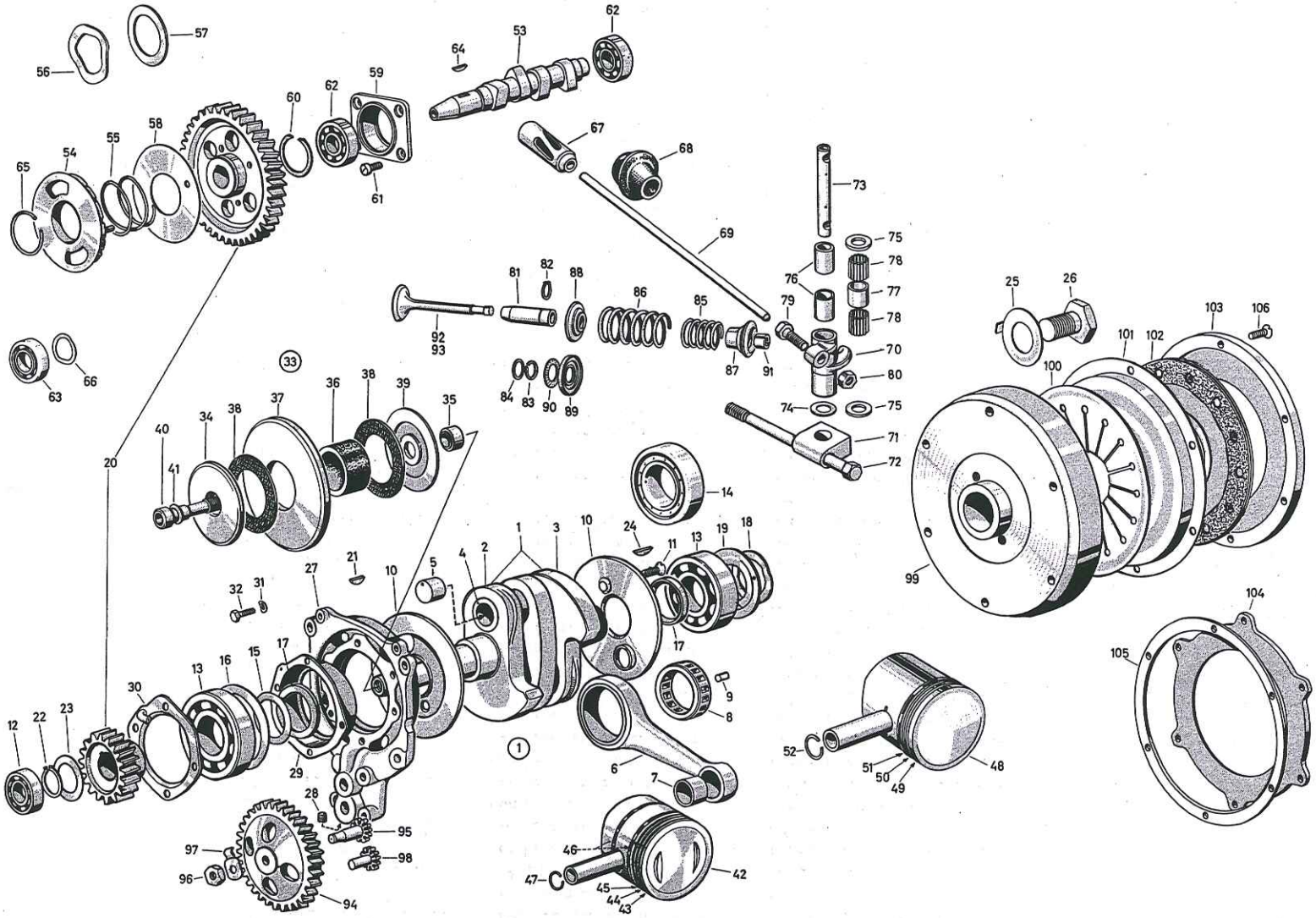

R 50	60
R 50/2	60/2
R 50 S	
R 69	
R 69 S	

Motor – Zahnradsatz für Kurbel- und Steuerwelle
Engine – Gear set for crankshaft and reversing shaft
Moteur – Paire de pignons pour vilebrequin et arbre à cames

Motor – Zahnradsatz für Kurbel- und Steuerwelle
Engine – Gear set for crankshaft and reversing shaft
Moteur – Paire de pignons pour vilebrequin et arbre à cames

11.3

11/27 | 1.10.1967

Änderungen
Modifications
Modifications

Änderung Nr.	Bild Nr.	Teil-Nr.	Stück/E R 50 60	R 50/2 60/2	R 50S	R 69	R 69S	Teil-Benennung	Denomination of parts	Dénomination de pièces	Änderung Nr.	Bild Nr.	Teil-Nr.	Bemerkung
*	20	11 31 0016379	–	–	1	–	1	–10 Zahnradsatz für Kurbel- und Steuerwelle	–10 gear set for crankshaft and reversing shaft	–10 paire de pignons pour vilebrequin et arbre à cames	*	20	11 31 0016379	
*	20	11 31 0016380	–	–	1	–	1	–9 Zahnradsatz für Kurbel- und Steuerwelle	–9 gear set for crankshaft and reversing shaft	–9 paire de pignons pour vilebrequin et arbre à cames	*	20	11 31 0016380	
*	20	11 31 0016381	–	–	1	–	1	–8 Zahnradsatz für Kurbel- und Steuerwelle	–8 gear set for crankshaft and reversing shaft	–8 paire de pignons pour vilebrequin et arbre à cames	*	20	11 31 0016381	
*	20	11 31 0016382	–	–	1	–	1	–7 Zahnradsatz für Kurbel- und Steuerwelle	–7 gear set for crankshaft and reversing shaft	–7 paire de pignons pour vilebrequin et arbre à cames	*	20	11 31 0016382	
*	20	11 31 0016383	–	–	1	–	1	–6 Zahnradsatz für Kurbel- und Steuerwelle	–6 gear set for crankshaft and reversing shaft	–6 paire de pignons pour vilebrequin et arbre à cames	*	20	11 31 0016383	
*	20	11 31 0016384	–	–	1	–	1	–5 Zahnradsatz für Kurbel- und Steuerwelle	–5 gear set for crankshaft and reversing shaft	–5 paire de pignons pour vilebrequin et arbre à cames	*	20	11 31 0016384	
*	20	11 31 0016385	–	–	1	–	1	–4 Zahnradsatz für Kurbel- und Steuerwelle	–4 gear set for crankshaft and reversing shaft	–4 paire de pignons pour vilebrequin et arbre à cames	*	20	11 31 0016385	
*	20	11 31 0016386	–	–	1	–	1	–3 Zahnradsatz für Kurbel- und Steuerwelle	–3 gear set for crankshaft and reversing shaft	–3 paire de pignons pour vilebrequin et arbre à cames	*	20	11 31 0016386	
*	20	11 31 0016387	–	–	1	–	1	–2 Zahnradsatz für Kurbel- und Steuerwelle	–2 gear set for crankshaft and reversing shaft	–2 paire de pignons pour vilebrequin et arbre à cames	*	20	11 31 0016387	
*	20	11 31 0016388	–	–	1	–	1	–1 Zahnradsatz für Kurbel- und Steuerwelle	–1 gear set for crankshaft and reversing shaft	–1 paire de pignons pour vilebrequin et arbre à cames	*	20	11 31 0016388	
*	20	11 31 0016389	–	–	1	–	1	±0 Zahnradsatz für Kurbel- und Steuerwelle	±0 gear set for crankshaft and reversing shaft	±0 paire de pignons pour vilebrequin et arbre à cames	*	20	11 31 0016389	R 50 S Fg 565 635→ R 69 S Fg 657 099→
*	20	11 31 0016390	–	–	1	–	1	+1 Zahnradsatz für Kurbel- und Steuerwelle	+1 gear set for crankshaft and reversing shaft	+1 paire de pignons pour vilebrequin et arbre à cames	*	20	11 31 0016390	
*	20	11 31 0016391	–	–	1	–	1	+2 Zahnradsatz für Kurbel- und Steuerwelle	+2 gear set for crankshaft and reversing shaft	+2 paire de pignons pour vilebrequin et arbre à cames	*	20	11 31 0016391	
*	20	11 31 0016392	–	–	1	–	1	+3 Zahnradsatz für Kurbel- und Steuerwelle	+3 gear set for crankshaft and reversing shaft	+3 paire de pignons pour vilebrequin et arbre à cames	*	20	11 31 0016392	
*	20	11 31 0016393	–	–	1	–	1	+4 Zahnradsatz für Kurbel- und Steuerwelle	+4 gear set for crankshaft and reversing shaft	+4 paire de pignons pour vilebrequin et arbre à cames	*	20	11 31 0016393	
*	20	11 31 0016394	–	–	1	–	1	+5 Zahnradsatz für Kurbel- und Steuerwelle	+5 gear set for crankshaft and reversing shaft	+5 paire de pignons pour vilebrequin et arbre à cames	*	20	11 31 0016394	
*	20	11 31 0016395	–	–	1	–	1	+6 Zahnradsatz für Kurbel- und Steuerwelle	+6 gear set for crankshaft and reversing shaft	+6 paire de pignons pour vilebrequin et arbre à cames	*	20	11 31 0016395	
*	20	11 31 0016396	–	–	1	–	1	+7 Zahnradsatz für Kurbel- und Steuerwelle	+7 gear set for crankshaft and reversing shaft	+7 paire de pignons pour vilebrequin et arbre à cames	*	20	11 31 0016396	
*	20	11 31 0016397	–	–	1	–	1	+8 Zahnradsatz für Kurbel- und Steuerwelle	+8 gear set for crankshaft and reversing shaft	+8 paire de pignons pour vilebrequin et arbre à cames	*	20	11 31 0016397	
*	20	11 31 0016398	–	–	1	–	1	+9 Zahnradsatz für Kurbel- und Steuerwelle	+9 gear set for crankshaft and reversing shaft	+9 paire de pignons pour vilebrequin et arbre à cames	*	20	11 31 0016398	
*	20	11 31 0016399	–	–	1	–	1	+10 Zahnradsatz für Kurbel- und Steuerwelle	+10 gear set for crankshaft and reversing shaft	+10 paire de pignons pour vilebrequin et arbre à cames	*	20	11 31 0016399	

Motor – Zahnrad am Kurbelschenkel
Engine – Gear on crank shank
Moteur – Pignon de vilebrequin

11.3

12/27 | 1.10.1967

Änderungen
Modifications
Modifications

Änderung Nr.	Bild Nr.	Teil-Nr.	Stück/E R 50 60	R 50/2 60/2	R 50S	R 69	R 69S	Teil-Benennung	Denomination of parts	Dénomination de pièces
								Für Zahnrad am vorderen Kurbelschenkel	For gear on front crank shank	Pour pignon en bout de vilebre.
	21	07 11 9951480	1	1	1	1	1	Scheibenfeder 5 x 6,5	Lock washer (woodruff key) 5x6,5	Clavette 5 x 6,5
	22	07 11 9934171	1	–	–	1	–	Sicherungsring 25 x 1,2	Lock plate 25 x 1,2	Circlips 25 x 1,2
	23	11 21 0016201	1	–	–	1	–	Ausgleichscheibe (Stärke nach Bedarf)	Spacer washer (thicknees as required)	Rondelle de réglage (épaisseur selon besoin)
								Für Schwungrad am hinteren Kurbelschenkel	For flywheel on rear crank shank	Fixation du volant en bout de vilebrequin
	24	11 21 0016132	1	1	1	1	1	Scheibenfeder	Spring washer (Woodruff key)	Clavette
	25	11 21 0016225	1	1	1	1	1	Sicherungsblech	Lock plate	Arrêtoir
	26	11 22 0016248	1	1	1	1	1	Sechskantschraube	Hex. screw	Vis six pans
								Lagerdeckel am Motorgehäuse (Befestigung siehe Bildtafel 1)	Bearing cover on engine housing (Mount see illustration table 1)	Flasque de palier, sur carter (fixation: voir tableau 1)
	27	11 11 0002033	–	–	–	1	–	Lagerdeckel	Bearing cover	Flasque de palier
	27	11 11 0002034	–	1	1	–	1	Lagerdeckel	Bearing cover	Flasque de palier
								Flansch und Lagerbüchse am Lagerdeckel	Flange and bearing bushing on bearing cover	Bride et fût sur flasque de palier
	30	11 11 0002176	1	–	–	–	–	Flansch mit Ölrohr	Flange with oil pipe	Bride avec conduite d'huile
	30	11 11 0002174	–	1	1	1	1	Flansch mit Ölrohr	Flange with oil pipe	Bride avec conduite d'huile
	31	07 11 9932071	4	4	4	4	4	Federscheibe B 6	Lock washer B 6	Rondelle élastique B 6
	32	07 11 9913471	4	–	–	–	–	Sechskantschraube M6 x 18–8 G phr. sw.	Hex. screw M6 x 18–8 G phr. black	Vis six pans M6 x 18–8 G phr. noire
	32	07 11 9913457	–	4	4	4	4	Sechskantschraube M6 x 15–8 G phr. sw.	Hex. screw M6 x 15–8 G phr. black	Vis six pans M6 x 15–8 G phr. noire

Änderung Nr.	Bild Nr.	Teil-Nr.	Bemerkung

Motor – Schwingungsdämpfer - Kolben und Kolbenringe für R 50 und R 50/2
Engine – Vibration damper - Piston and piston rings for R 50 and R 50/2
Moteur – Amortisseur de vibrations - Piston et segments pour R 50 et R 50/2

11.2 50/50 II

13/27 | 1.10.1967

Änderungen
Modifications
Modifications

Änderung Nr.	Bild Nr.	Teil-Nr.	Stück/E R 50 60	R 50/2 60/2	R 50S	R 69	R 69S	Teil-Benennung	Denomination of parts	Dénomination de pièces	Änderung Nr.	Bild Nr.	Teil-Nr.	Bemerkung
								Schwingungsdämpfer	Vibration damper	Amortisseur de vibrations	*	44	07 11 0014127	R 50/2 →Fg 634 462
											*	44	07 11 0014128	mit 4 Ringen
	33	11 23 0070140	–	–	1	–	1	Schwingungsdämpfer, Kpl.	Vibration damper, Kpl.	Amortisseur de vibrations, Kpl.	*	44	07 11 0014129	Verdichtung 6,8
	34	11 23 0070142	–	–	1	–	1	Nabe f. Schwingungsdämpfer	Hub for vibration damper	Moyeu d'amortisseur de vibrations				
	35	11 23 0070143	–	–	1	–	1	Abstandsbüchse	Spacer bush	Entretoise				
	36	11 23 0070703	–	–	1	–	1	Dämpfermasse	Damping mass	Masse d'amortissement				
	37	11 23 0070709	–	–	1	–	1	Ringfederelement	Coil spring element	Ressort annulaire				
	38	11 23 0070710	–	–	2	–	2	Gleitscheibe	Sliding plate	Rondelle de frottement				
	39	11 23 0070146	–	–	1	–	1	Abschlußscheibe	Terminal washer	Rondelle de fermeture				
								Für Schwingungsdämpfer am vorderen Kurbelzapfen m. Lima-Befestigung	For vibration damper on front crank pin with Lima attachment	Pour amortisseur de vibrations en bout de vilebrequin (avant) avec fixation de dynamo				
	40	11 23 0070145	–	–	1	–	1	Innensechskantschraube	Hex. screw with inside thread	Vis six pans int.				
	41	07 11 9932090	–	–	1	–	1	Federscheibe B 8	Lock washer B 8	Rondelle élastique B 8				
								Kolben und Kolbenringe R 50 und R 50/2 Kolben mit Bolzen u. Ringen	Piston and piston rings R 50 and R 50/2 Piston with bolts and rings	Piston et segments R 50 et R 50/2 Piston avec axe et segments				
*	44	07 11 0014127	2	2	–	–	–	Verdichtungsring (1,5mm hoch) normal	Compression ring (1,5mm high) standard	Segment de compression (haut. 1,5mm) standard				
*	44	07 11 0014128	2	2	–	–	–	Verdichtungsring (1,5mm hoch) mit 0,5mm Aufmaß	Compression ring (1,5mm high) with 0,5mm oversize	Segment de compression (haut. 1,5mm) majoré 0,5mm				
*	44	07 11 0014129	2	2	–	–	–	Verdichtungsring (1,5mm hoch) mit 1mm Aufmaß	Compression ring (1,5mm high) with 1mm oversize	Segment de compression (haut. 1,5mm) majoré 1,0mm				

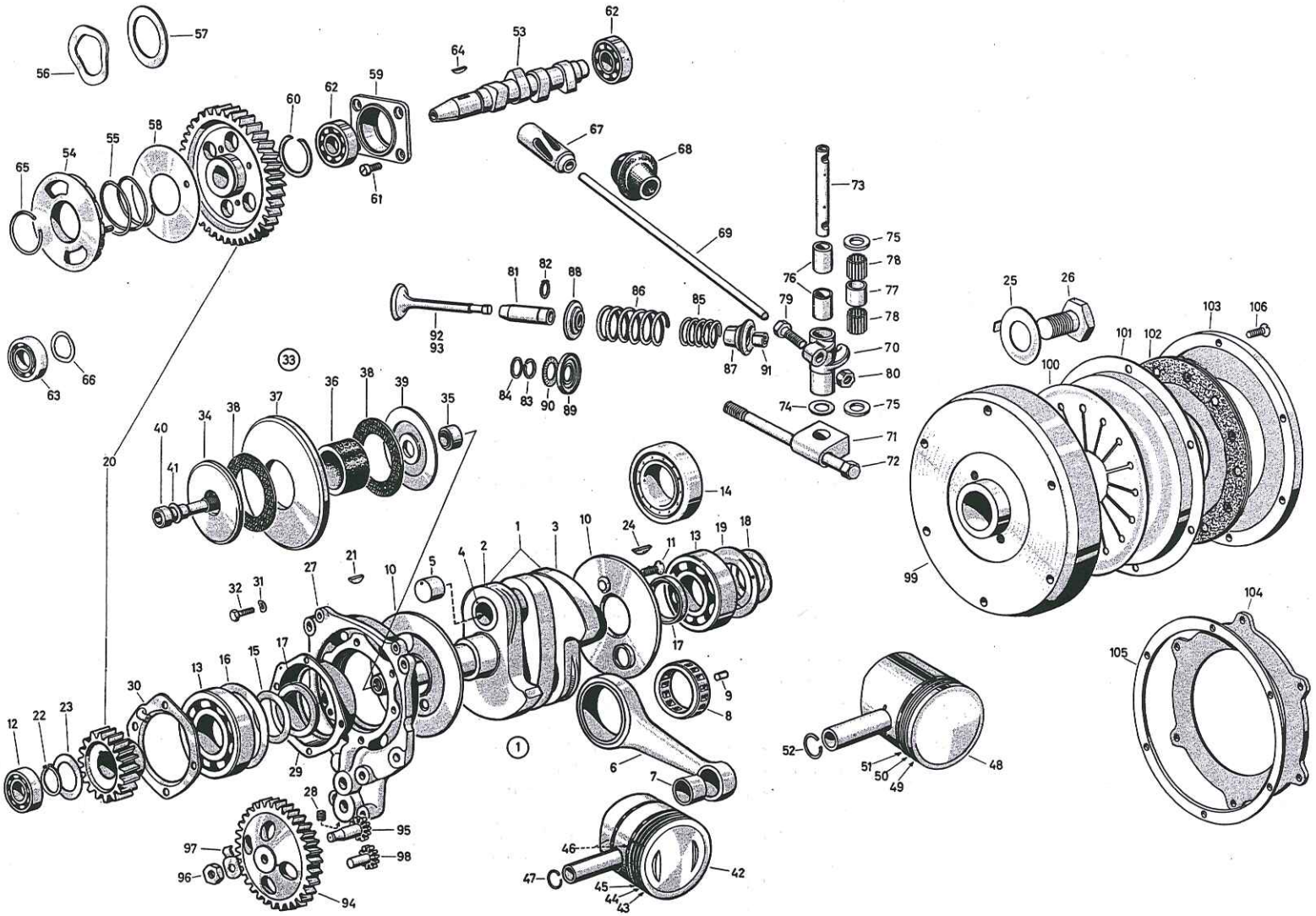

R 50	60
R 50/2	60/2
R 50 S	
R 69	
R 69 S	

Motor – Kolben und Kolbenringe für R 50 und R 50/2
Engine – Piston and piston rings for R 50 and R 50/2
Moteur – Piston et segments pour R 50 et R 50/2

Motor – Kolben und Kolbenringe für R 50 und R 50/2
Engine – Piston and piston rings for R 50 and R 50/2
Moteur – Piston et segments pour R 50 et R 50/2

Änderungen
Modifications
Modifications

Änderung Nr.	Bild Nr.	Teil-Nr.	Stück/E R 50 60	R 50/2 60/2	R 50S	R 69	R 69S	Teil-Benennung	Denomination of parts	Dénomination de pièces
*	45	07 11 0014159	2	2	–	–	–	Ölablauf-Nasenring, normal	Oil ring (angular) standard	Segment racleur à talon, standard
*	45	07 11 0014160	2	2	–	–	–	Ölablauf-Nasenring mit 0,5 mm Aufmaß	Oil ring (angular) with 0,5 mm oversize	Segment racleur à talon majoré 0,5 mm
*	45	07 11 0014161	2	2	–	–	–	Ölablauf-Nasenring mit 1 mm Aufmaß	Oil ring (angular) with 1 mm oversize	Segment racleur à talon majoré 1 mm
*	46	07 11 0014122	4	4	–	–	–	Schlitzring, normal	Slotted ring, standard	Segment fendu, standard
*	46	07 11 0014123	4	4	–	–	–	Schlitzring m. 0,5 mm Aufmaß	Slotted ring with 0,5 mm overs.	Segment fendu majoré 0,5 mm
*	46	07 11 0014124	4	4	–	–	–	Schlitzring m. 1 mm Aufmaß	Slotted ring with 1 mm oversize	Segment fendu majoré 1 mm
*	42	11 25 0012237	2	2	–	–	–	normal 67,95 Ø	stamdard 67,95 Ø	standard 67,95 Ø
*	42	11 25 0012238	2	2	–	–	–	normal 67,96 Ø	standard 67,96 Ø	standard 67,96 Ø
*	42	11 25 0012239	2	2	–	–	–	normal 67,97 Ø	standard 67,97 Ø	standard 67,97 Ø
*	42	11 25 0012294	2	2	–	–	–	+0,5 mm 68,45 Ø	+0,5 mm 68,45 Ø	+0,5 mm 68,45 Ø
*	42	11 25 0012295	2	2	–	–	–	+0,5 mm 68,46 Ø	+0,5 mm 68,46 Ø	+0,5 mm 68,46 Ø
*	42	11 25 0012296	2	2	–	–	–	+0,5 mm 68,47 Ø	+0,5 mm 68,47 Ø	+0,5 mm 68,47 Ø
*	42	11 25 0012297	2	2	–	–	–	+1,0 mm 68,95 Ø	+1,0 mm 68,95 Ø	+1,0 mm 68,95 Ø
*	42	11 25 0012298	2	2	–	–	–	+1,0 mm 68,96 Ø	+1,0 mm 68,96 Ø	+1,0 mm 68,96 Ø
*	42	11 25 0012299	2	2	–	–	–	+1,0 mm 68,97 Ø	+1,0 mm 68,97 Ø	+1,0 mm 68,97 Ø
*	43	07 11 9933720	2	2	–	–	–	Rechteckring, normal, Nut 1	Rectangular ring, stand. groove 1	Segm. rectangul. stand., gorge 1
*	43	07 11 9933721	2	2	–	–	–	Rechteckring, + 0,5 mm, Nut 1	Rectangular ring, + 0,5 mm, groo. 1	Segm. rectangul. +0,5 mm, gorge 1
*	43	07 11 9933722	2	2	–	–	–	Rechteckring, + 1,0 mm, Nut 1	Rectangular ring, +1,0 mm, groo. 1	Segm. rectangul. +1,0 mm, gorge 1
*	45	07 11 0014159	2	2	–	–	–	Nasenring, normal, Nut 2	Nose ring, standard, groove 2	Segment à talon, stand. gorge 2
*	45	07 11 0014160	2	2	–	–	–	Nasenring, + 0,5 mm, Nut 2	Nose ring, + 0,5 mm, groove 2	Segment à talon, +0,5 mm, gorge 2
*	45	07 11 0014161	2	2	–	–	–	Nasenring, + 1,0 mm, Nut 2	Nose ring, + 1,0 mm, groove 2	Segment à talon, +1,0 mm, gorge 2
*	46	07 11 0014186	2	2	–	–	–	Gleichfasenring, normal, Nut 3	Slotted ring (chamfered top) standard, groove 3	Segments à chanfreins égaux, standard, gorge 3
*	46	07 11 0014187	2	2	–	–	–	Gleichfasenring, + 0,5 mm, Nut 3	Slotted ring (chamfered top) +0,5 mm, groove 3	Segments à chanfreins égaux, +0,5 mm, gorge 3
*	46	07 11 0014188	2	2	–	–	–	Gleichfasenring, + 1,0 mm Nut 3	Slotted ring (chamfered top) +1,0 mm, groove 3	Segments à chanfreins égaux, +1,0 mm, gorge 3

Änderung Nr.	Bild Nr.	Teil-Nr.	Bemerkung
*	45	07 11 0014159	R 50/2 → Fg 634 462 4 Ringe Verdichtung=6,8
*	45	07 11 0014160	
*	45	07 11 0014161	
*	46	07 11 0014122	
*	46	07 11 0014123	
*	46	07 11 0014124	
*	42	11 25 0012237	R 50/2 Fg 634 463 → 3 Ringe Verdichtung=7,5
*	42	11 25 0012238	
*	42	11 25 0012239	
*	42	11 25 0012294	
*	42	11 25 0012295	
*	42	11 25 0012296	
*	42	11 25 0012297	
*	42	11 25 0012298	
*	42	11 25 0012299	
*	43	07 11 9933720	
*	43	07 11 9933721	
*	43	07 11 9933722	
*	45	07 11 0014159	
*	45	07 11 0014160	
*	45	07 11 0014161	
*	46	07 11 0014186	
*	46	07 11 0014187	
*	46	07 11 0014188	

Motor – Kolben und Kolbenringe für R 50 S und R 60
Engine – Piston and piston rings for R 50 S and R 60
Moteur – Piston et segments pour R 50 S et R 60

11.2

15/27 | 1.10.1967

Änderung Nr.	Bild Nr.	Teil-Nr.	Stück/E R 50 60	R 50/2 60/2	R 50S	R 69	R 69S	Teil-Benennung	Denomination of parts	Dénomination de pièces
								Kolben und Kolbenringe R 50 S Kolben mit Bolzen u. Ringen	Piston and piston rings R 50 S Piston with bolts and rings	Pistons et segments R 50 S Piston avec axe et segments
	48	11 25 0012249	–	–	2	–	–	normal 67,92 Ø	standard 67,92 Ø	standard 67,92 Ø
	48	11 25 0012250	–	–	2	–	–	normal 67,93 Ø	standard 67,93 Ø	standard 67,93 Ø
	48	11 25 0012251	–	–	2	–	–	normal 67,94 Ø	standard 67,94 Ø	standard 67,94 Ø
	48	11 25 0012252	–	–	2	–	–	+0,5mm 68,42 Ø	+0,5mm 68,42 Ø	+0,5mm 68,42 Ø
	48	11 25 0012253	–	–	2	–	–	+0,5mm 68,43 Ø	+0,5mm 68,43 Ø	+0,5mm 68,43 Ø
	48	11 25 0012254	–	–	2	–	–	+0,5mm 68,44 Ø	+0,5mm 68,44 Ø	+0,5mm 68,44 Ø
	48	11 25 0012255	–	–	2	–	–	+1,0mm 68,92 Ø	+1,0mm 68,92 Ø	+1,0mm 68,92 Ø
	48	11 25 0012256	–	–	2	–	–	+1,0mm 68,93 Ø	+1,0mm 68,93 Ø	+1,0mm 68,93 Ø
	48	11 25 0012257	–	–	2	–	–	+1,0mm 68,94 Ø	+1,0mm 68,94 Ø	+1,0mm 68,94 Ø
	49	07 11 9933720	–	–	2	–	–	Rechteckring, normal, Nut 1	Rectangular ring, stand., groove 1	Segment rectangul., stand., gorge 1
	49	07 11 9933721	–	–	2	–	–	Rechteckring, +0,5mm, Nut 1	Rectangular ring, +0,5mm, groo.1	Segm.rectangul.+0,5mm, gorge 1
	49	07 11 9933722	–	–	2	–	–	Rechteckring, +1,0mm, Nut 1	Rectangular ring, +1,0mm, groo.1	Segm.rectangul.+1,0mm, gorge 1
	50	07 11 0014159	–	–	2	–	–	Nasenring, normal, Nut 2	Nose ring, standard, groove 2	Segment à talon, stand., gorge 2
	50	07 11 0014160	–	–	2	–	–	Nasenring, +0,5mm, Nut 2	Nose ring, +0,5mm, groove 2	Segment à talon, +0,5mm, gorge 2
	50	07 11 0014161	–	–	2	–	–	Nasenring, +1,0mm, Nut 2	Nose ring, +1,0mm, groove 2	Segment à talon, +1,0mm, gorge 2
	51	07 11 0014186	–	–	2	–	–	Gleichfasenring, normal, Nut 3	Slotted ring (chamfered top) standard, groove 3	Segment à chanfreins égaux, standard, gorge 3
	51	07 11 0014187	–	–	2	–	–	Gleichfasenring, +0,5mm, Nut 3	Slotted ring (chamfered top) +0,5mm, groove 3	Segment à chanfreins égaux, +0,5mm, gorge 3
	51	07 11 0014188	–	–	2	–	–	Gleichfasenring, +1,0mm, Nut 3	Slotted ring (chamfered top) +1,0mm, groove 3	Segment à chanfreins égaux, +1,0mm, gorge 3
	52	07 11 9933643	–	–	4	–	–	Runddrahtsicherung C 20	Snap ring C 20	Jonc d'arrêt C 20
								Kolben und Kolbenringe R 60 Kolben mit Bolzen u. Ringen	Piston and piston rings R 60 Piston with bolts and rings	Pistons et segments R 60 Piston avec axe et segments
	42	11 25 0012227	2	–	–	–	–	normal 71,95 Ø	standard 71,95 Ø	standard 71,95 Ø
	42	11 25 0012228	2	–	–	–	–	normal 71,96 Ø	standard 71,96 Ø	standard 71,96 Ø
	42	11 25 0012229	2	–	–	–	–	normal 71,97 Ø	standard 71,97 Ø	standard 71,97 Ø
	42	11 25 0012230	2	–	–	–	–	+0,5mm 72,45 Ø	+0,5mm 72,45 Ø	+0,5mm 72,45 Ø
	42	11 25 0012231	2	–	–	–	–	+0,5mm 72,46 Ø	+0,5mm 72,46 Ø	+0,5mm 72,46 Ø
	42	11 25 0012232	2	–	–	–	–	+0,5mm 72,47 Ø	+0,5mm 72,47 Ø	+0,5mm 72,47 Ø
	42	11 25 0012233	2	–	–	–	–	+1,0mm 72,95 Ø	+1,0mm 72,95 Ø	+1,0mm 72,95 Ø

Änderungen
Modifications
Modifications

Änderung Nr.	Bild Nr.	Teil-Nr.	Bemerkung

Motor – Kolben und Kolbenringe für R60 und R60/2
Engine – Piston and piston rings for R60 and R60/2
Moteur – Piston et segments pour R60 et R60/2

11.2 60/69 II

16/27 | 1.10.1967

Änderungen
Modifications
Modifications

Änderung Nr.	Bild Nr.	Teil-Nr.	Stück/E R 50 60	R 50/2 60/2	R 50S	R 69	R 69S	Teil-Benennung	Denomination of parts	Dénomination de pièces
	43	07 11 0014538	2	–	–	–	–	Verdichtungsring mit 0,5mm Aufmaß	Compression ring with 0,5mm oversize	Segment d'étanchéité majoré de 0,5mm
	43	07 11 0014539	2	–	–	–	–	Verdichtungsring mit 1,0mm Aufmaß	Compression ring with 1,0mm oversize	Segment d'étanchéité majoré de 1,0mm
	45	11 25 0014144	2	–	–	–	–	Ölablauf-Nasenring mit 0,5mm Aufmaß	Oil ring (angular) with 0,5mm oversize	Segment racleur à talon majoré de 0,5mm
	45	11 25 0014146	2	–	–	–	–	Ölablauf-Nasenring mit 1,0mm Aufmaß	Oil ring (angular) with 1,0mm oversize	Segment racleur à talon majoré de 1,0mm
	46	11 25 0014139	4	–	–	–	–	Schlitzring mit 0,5mm Aufmaß	Slotted ring with 0,5mm overs.	Segment à fente majoré de 0,5mm
								Kolben und Kolbenringe R 60/2	Piston and piston rings R 60/2	Pistons et segments R 60/2
								Kolben m. Bolzen u. Ringen	Piston with bolts and rings	Piston avec axe et segments
*	48	11 25 0012258	–	2	–	–	–	normal 71,95 Ø	standard 71,95 Ø	standard 71,95 Ø
*	48	11 25 0012259	–	2	–	–	–	normal 71,96 Ø	standard 71,96 Ø	standard 71,96 Ø
*	48	11 25 0012260	–	2	–	–	–	normal 71,97 Ø	standard 71,97 Ø	standard 71,97 Ø
*	48	11 25 0012261	–	2	–	–	–	+0,5mm 72,45 Ø	+0,5mm 72,45 Ø	+0,5mm 72,45 Ø
*	48	11 25 0012262	–	2	–	–	–	+0,5mm 72,46 Ø	+0,5mm 72,46 Ø	+0,5mm 72,46 Ø
*	48	11 25 0012263	–	2	–	–	–	+0,5mm 72,47 Ø	+0,5mm 72,47 Ø	+0,5mm 72,47 Ø
*	48	11 25 0012264	–	2	–	–	–	+1,0mm 72,95 Ø	+1,0mm 72,95 Ø	+1,0mm 72,95 Ø
*	48	11 25 0012265	–	2	–	–	–	+1,0mm 72,96 Ø	+1,0mm 72,96 Ø	+1,0mm 72,96 Ø
*	48	11 25 0012266	–	2	–	–	–	+1,0mm 72,97 Ø	+1,0mm 72,97 Ø	+1,0mm 72,97 Ø
*	48	11 25 0012267	–	2	–	–	–	normal 71,95 Ø	standard 71,95 Ø	standard 71,95 Ø
*	48	11 25 0012268	–	2	–	–	–	normal 71,96 Ø	standard 71,96 Ø	standard 71,96 Ø
*	48	11 25 0012269	–	2	–	–	–	normal 71,97 Ø	standard 71,97 Ø	standard 71,97 Ø
*	48	11 25 0012270	–	2	–	–	–	+0,5mm 72,45 Ø	+0,5mm 72,45 Ø	+0,5mm 72,45 Ø
*	48	11 25 0012271	–	2	–	–	–	+0,5mm 72,46 Ø	+0,5mm 72,46 Ø	+0,5mm 72,46 Ø
*	48	11 25 0012272	–	2	–	–	–	+0,5mm 72,47 Ø	+0,5mm 72,47 Ø	+0,5mm 72,47 Ø
*	48	11 25 0012273	–	2	–	–	–	+1,0mm 72,95 Ø	+1,0mm 72,95 Ø	+1,0mm 72,95 Ø
*	48	11 25 0012274	–	2	–	–	–	+1,0mm 72,96 Ø	+1,0mm 72,96 Ø	+1,0mm 72,96 Ø
*	48	11 25 0012275	–	2	–	–	–	+1,0mm 72,97 Ø	+1,0mm 72,97 Ø	+1,0mm 72,97 Ø

Änderung Nr.	Bild Nr.	Teil-Nr.	Bemerkung
*	48	11 25 0012258	→ Fg 622 990
*	48	11 25 0012259	
*	48	11 25 0012260	
*	48	11 25 0012261	
*	48	11 25 0012262	
*	48	11 25 0012263	
*	48	11 25 0012264	
*	48	11 25 0012265	
*	48	11 25 0012266	
*	48	11 25 0012267	Fg 622 991 →
*	48	11 25 0012268	
*	48	11 25 0012269	
*	48	11 25 0012270	
*	48	11 25 0012271	
*	48	11 25 0012272	
*	48	11 25 0012273	
*	48	11 25 0012274	
*	48	11 25 0012275	

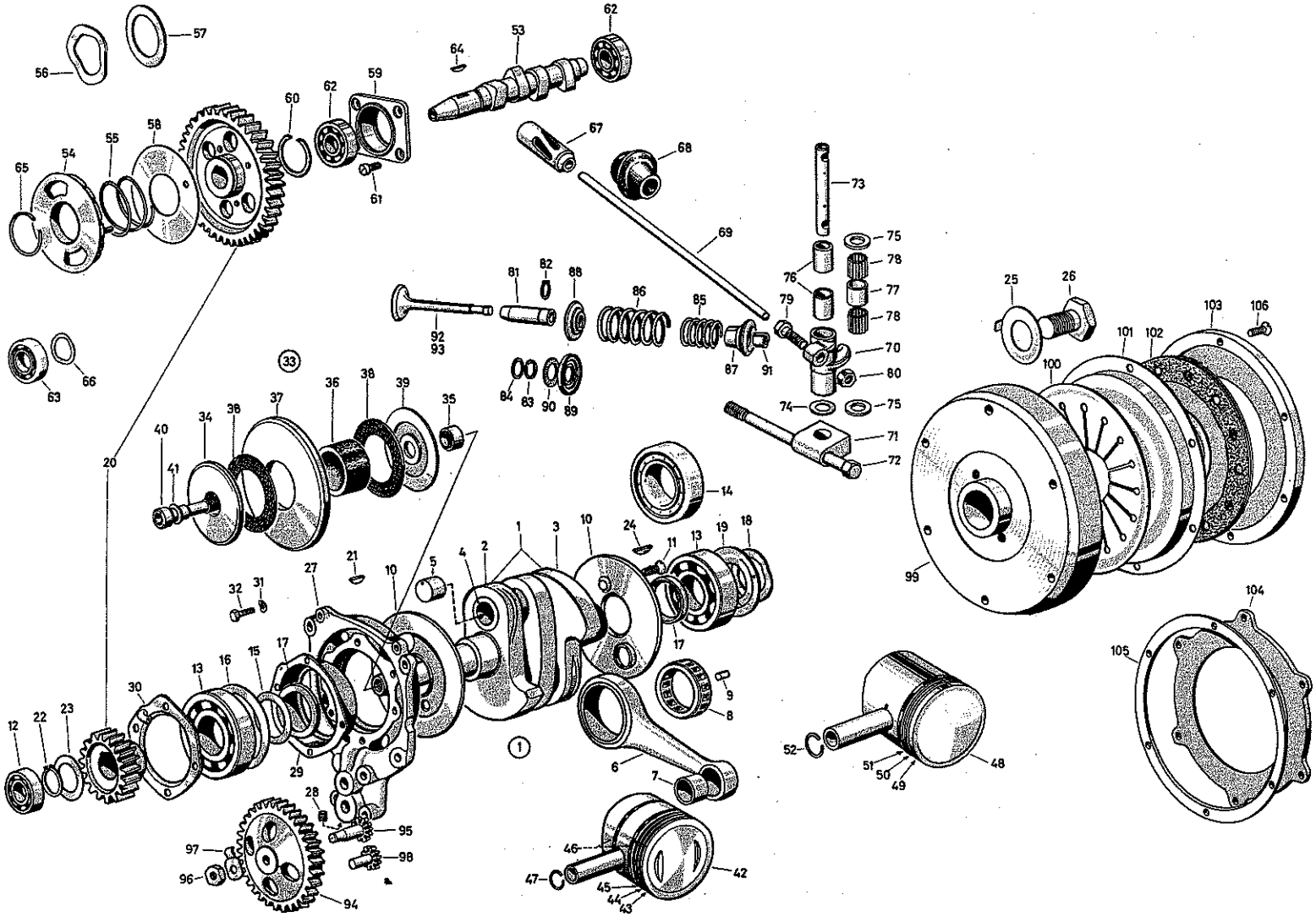

R 50	**60**
R 50/2	**60/2**
R 50 S	
R 69	
R 69 S	

Motor – Kolben und Kolbenringe für R60/2 und R69
Engine – Piston and piston rings for R60/2 and R69
Moteur – Piston et segments pour R60/2 et R69

11.2

17/27 | 1.10.1967

Motor – Kolben und Kolbenringe für R60/2 und R69
Engine – Piston and piston rings for R60/2 and R69
Moteur – Piston et segments pour R60/2 et R69

Änderungen
Modifications
Modifications

Änderung Nr.	Bild Nr.	Teil-Nr.	Stück/E R 50 60	R 50/2 60/2	R 50S	R 69	R 69S	Teil-Benennung	Denomination of parts	Dénomination de pièces	Änderung Nr.	Bild Nr.	Teil-Nr.	Bemerkung
*	49	07 11 9933716	–	2	–	–	–	Rechteckring, normal, Nut 1	Rectangular ring, stand., groove 1	Segment rectangul., stand., gorge 1	*	49	07 11 9933716	Fg 622 991→
*	49	07 11 9933717	–	2	–	–	–	Rechteckring, +0,5mm, Nut 1	Rectangular ring, + 0,5mm, groo. 1	Segm. rectangul. + 0,5mm, gorge 1	*	49	07 11 9933717	
*	49	07 11 9933718	–	2	–	–	–	Rechteckring, +1,0mm, Nut 1	Rectangular ring, +1,0mm, groo. 1	Segm. rectangul. + 1,0mm, gorge 1	*	49	07 11 9933718	
*	50	07 11 0014211	–	2	–	–	–	Nasenring, normal, Nut 2	Nose ring, standard, groove 2	Segment à talon, stand., gorge 2	*	50	07 11 0014211	
*	50	07 11 0014212	–	2	–	–	–	Nasenring m. 0,5mm Aufmaß, Nut 2	Nose ring with 0,5mm oversize, groove 2	Segment à talon, majoré de 0,5 mm, gorge 2	*	50	07 11 0014212	
*	50	07 11 0014213	–	2	–	–	–	Nasenring m. 1,0mm Aufmaß, Nut 2	Nose ring with 1,0mm oversize groove 2	Segment à talon, majoré de 1,0 mm, gorge 2	*	50	07 11 0014213	
*	51	07 11 0014214	–	2	–	–	–	Gleichfasenring, normal, Nut 3	Slotted ring (chamfered top) standard, groove 3	Segment à chanfreins égaux, standard, gorge 3	*	51	07 11 0014214	
*	51	07 11 0014215	–	2	–	–	–	Gleichfasenring m. 0,5mm Aufmaß, Nut 3	Slotted ring (chamfered top) with 0,5mm oversize, groove 3	Segment à chanfreins égaux, majoré de 0,5mm, gorge 3	*	51	07 11 0014215	
*	51	07 11 0014216	–	2	–	–	–	Gleichfasenring m. 1,0mm Aufmaß, Nut 3	Slotted ring (chamfered top) with 1,0mm oversize, groove 3	Segment à chanfreins égaux, majoré de 1,0mm, gorge 3	*	51	07 11 0014216	
*	52	07 11 9933643	–	4	–	–	–	Sprengring C 20 f. Kolbenbolzen	Snap ring C 20 f. piston bolts	Arrêtoir annul. C 20 d'axe de piston	*	52	07 11 9933643	
								Kolben und Kolbenringe R 69 Kolben mit Bolzen u. Ringen	Piston and piston rings R 69 Piston with bolts and rings	Pistons et segments R 69 Piston avec axe et segments				
	42	11 25 0012218	–	–	–	2	–	normal 71,90 Ø	standard 71,90 Ø	standard 71,90 Ø				
	42	11 25 0012220	–	–	–	2	–	normal 71,92 Ø	standard 71,92 Ø	standard 71,92 Ø				
	42	11 25 0012221	–	–	–	2	–	+0,5mm 72,40 Ø	+0,5mm 72,40 Ø	+0,5mm 72,40 Ø				
	42	11 25 0012224	–	–	–	2	–	+1,0mm 72,90 Ø	+1,0mm 72,90 Ø	+1,0mm 72,90 Ø				
	43	07 11 0014538	–	–	–	6	–	Verdichtungsring mit 0,5mm Aufmaß	Compression ring with 0,5mm oversize	Segment de compression majoré de 0,5mm				
	43	07 11 0014539	–	–	–	6	–	Verdichtungsring mit 1,0mm Aufmaß	Compression ring with 1,0mm oversize	Segment de compression majoré de 1,0mm				

Motor – Kolben und Kolbenringe für R69 und R69S
Engine – Piston and piston rings for R69 and R69S
Moteur – Piston et segments pour R69 et R69S

11.2

18/27 | 1.10.1967

Änderungen / Modifications / Modifications

Änderung Nr.	Bild Nr.	Teil-Nr.	Stück/E R 50 60	R 50/2 60/2	R 50S	R 69	R 69S	Teil-Benennung	Denomination of parts	Dénomination de pièces	Änderung Nr.	Bild Nr.	Teil-Nr.	Bemerkung
	46	07 11 0014543	–	–	–	4	–	Schlitzring, normal	Slotted ring, standard	Segment à fente, standard				
	46	11 25 0014139	–	–	–	4	–	Schlitzring m. 0,5mm Aufmaß	Slotted ring with 0,5mm overs.	Segm. à fente, majoré de 0,5 mm				
	47	07 11 9933642	–	–	–	4	–	Runddrahtsich.C 20 f. Kolbenbol.	Snap ring C 20 f. piston bolt	Jonc d'arrêt C 20 d'axe de piston				
								Kolben und Kolbenringe R 69 S Kolben mit Bolzen u. Ringen	Piston and piston rings R 69 S Piston with bolts and rings	Pistons et segments R 69 S Piston avec axe et segments				
	48	11 25 0012276	–	–	–	–	2	normal 71,92 Ø	standard 71,92 Ø	standard 71,92 Ø				
	48	11 25 0012277	–	–	–	–	2	normal 71,93 Ø	standard 71,93 Ø	standard 71,93 Ø				
	48	11 25 0012278	–	–	–	–	2	normal 71,94 Ø	standard 71,94 Ø	standard 71,94 Ø				
	48	11 25 0012279	–	–	–	–	2	+0,5mm 72,42 Ø	+0,5mm 72,42 Ø	+0,5mm 72,42 Ø				
	48	11 25 0012280	–	–	–	–	2	+0,5mm 72,43 Ø	+0,5mm 72,43 Ø	+0,5mm 72,43 Ø				
	48	11 25 0012281	–	–	–	–	2	+0,5mm 72,44 Ø	+0,5mm 72,44 Ø	+0,5mm 72,44 Ø				
	48	11 25 0012282	–	–	–	–	2	+1,0mm 72,92 Ø	+1,0mm 72,92 Ø	+1,0mm 72,92 Ø				
	48	11 25 0012283	–	–	–	–	2	+1,0mm 72,93 Ø	+1,0mm 72,93 Ø	+1,0mm 72,93 Ø				
	48	11 25 0012284	–	–	–	–	2	+1,0mm 72,94 Ø	+1,0mm 72,94 Ø	+1,0mm 72,94 Ø				
	49	07 11 9933716	–	–	–	–	2	Rechteckring, normal, Nut 1	Rectangular ring, standard, gr.1	Segment rectangul., stand., gorge 1				
	49	07 11 9933717	–	–	–	–	2	Rechteckring, +0,5mm, Nut 1	Rectangular ring, +0,5mm, gr.1	Segm.rectangul.+0,5mm, gorge 1				
	49	07 11 9933718	–	–	–	–	2	Rechteckring, +1,0mm, Nut 1	Rectangular ring, +1,0mm, gr.1	Segm.rectangul.+1,0mm, gorge 1				
	50	07 11 0014211	–	–	–	–	2	Nasenring, normal, Nut 2	Nose ring, standard, groove 2	Segment à talon, stand., gorge 2				
	50	07 11 0014212	–	–	–	–	2	Nasenring m. 0,5mm Aufmaß, Nut 2	Nose ring with 0,5mm oversize, groove 2	Segment à talon, majoré de 0,5 mm, gorge 2				
	50	07 11 0014213	–	–	–	–	2	Nasenring m. 1,0mm Aufmaß, Nut 2	Nose ring with 1,0mm oversize groove 2	Segment à talon, majoré de 1,0 mm, gorge 2				
	51	07 11 0014214	–	–	–	–	2	Gleichfasenring, normal, Nut 3	Slotted ring (chamfered top) standard, groove 3	Segment à chanfreins égaux, standard, gorge 3				
	51	07 11 0014215	–	–	–	–	2	Gleichfasenring m. 0,5mm Aufmaß, Nut 3	Slotted ring (chamfered top) with 0,5mm oversize, groove 3	Segment à chanfreins égaux, majoré de 0,5mm, gorge 3				
	51	07 11 0014216	–	–	–	–	2	Gleichfasenring m. 1,0mm Aufmaß, Nut 3	Slotted ring (chamfered top) with 1,0mm oversize, groove 3	Segment à chanfreins égaux, majoré de 1,0mm, gorge 3				
	52	07 11 9933642	–	–	–	–	4	Sprengring C 20 f. Kolbenbolzen	Snab ring C 20 f. piston bolt	Jonc d'arrêt C 20 d'axe de piston				

Änderung Nr.	Bild Nr.	Teil-Nr.	Stück/E R 50 60	R 50/2 60/2	R 50S	R 69	R 69S	Teil-Benennung	Denomination of parts	Dénomination de pièces	Änderung Nr.	Bild Nr.	Teil-Nr.	Bemerkung
								Steuerung	Valve mechanism	Distribution	*	54	11 15 0031170	R 50 S →Fg 565 634
											*	55	11 15 0031152	R 69 S →Fg 657 098
	53	11 31 0031027	1	–	–	–	–	Steuerwelle	Camshaft	Arbre à cames				
	53	11 31 0031028	–	1	–	–	–	Steuerwelle	Camshaft	Arbre à cames	*	54	11 15 0031171	R 50 S Fg 565 635→
	53	11 31 0031030	–	–	1	–	1	Steuerwelle	Camshaft	Arbre à cames	*	56	11 31 0031707	R 69 S Fg 657 099→
	53	11 31 0031029	–	–	–	1	–	Steuerwelle	Camshaft	Arbre à cames	*	57	23 21 1030116	
	54	11 15 0031168	1	–	–	1	–	Entlüfterscheibe m. Zylinderstift	Breather plate w. cylindrical pin	Disque de ventilation av. tenon				
*	54	11 15 0031170	–	1	1	–	1	Entlüfterscheibe m. Zylinderstift	Breather plate w. cylindrical pin	Disque de ventilation av. tenon				
*	55	11 15 0031152	1	1	1	1	1	Druckfeder f. Entlüfterscheibe	Pressure spring f. breather plate	Ress. d'appui du disque d. ventil.				
*	54	11 15 0031171	–	–	1	–	1	Entlüfterscheibe mit angegossenem Zylinderstift	Breather plate integral with cylindrical pin	Disque de ventilation avec tenon venu de forderie				
*	56	11 31 0031707	–	–	1	–	1	Federring f. Entlüfterscheibe	Elastic ring f. breather plate	Ressort annul. de disque de ventil.				
*	57	23 21 1030116	–	–	1	–	1	Paßscheibe 1 mm f. Entlüfterscheibe	Spacer plate 1 mm f. breather plate	Rondelle d'ajustage 1 mm de disque de ventilation				
	58	11 15 0031164	1	–	–	1	–	Abdeckscheibe zur Entlüfterscheibe	Cover for bregther plate	Disque de fermeture (p. disque de ventilation)				
	59	11 31 0030150	1	1	1	1	1	Lagerbüchse zur Steuerwelle	Bearing bush for camshaft	Flasque de palier d'arbre à cames				
	60	11 31 0030102	1	1	1	1	1	Innenfederring z. Lagerbüchse	Inside snap ring f. bearing bush	Arrêtoir circulaire int.				
	61	11 31 0030104	4	4	4	4	4	Zylinderschr. z. Lagerbüchse	Screw for bearing bush	Vis à tête cyl. de flasque de palier				
	62	07 11 9981213	2	2	2	2	2	Rillenlager 6203 f. Steuerwelle	Groove bearing 6203 f. camshaft	Roulem. rainuré 6203 d'arbre à cam.				
	63	07 11 9981041	–	–	–	1	–	Rillenlager 6003 X für Steuerwelle ⚠	Groove bearing 6003 X for camshaft ⚠	Roulement rainuré 6003 X d'arbre à cames ⚠				
	64	07 11 9951461	1	1	1	1	1	Scheibenfeder 4 x 6,5 für Steuerwellenzahnrad	Washer spring 4 x 6,5 for camshaft gear wheel	Clavette 4 x 6,5 de pignon d'arbre à cames				
	65	07 11 9933451	1	1	1	1	1	Sprengring 35 zur Entlüfterscheibenbefestigung	Snap ring 35 for breather plate mount	Circlip 35 de fixation de disque de ventilation				
	66	11 31 0031172	–	–	–	1	–	Spannscheibe z. Steuerwelle	Spring washer for camshaft	Rondelle élast. d'arbre à cames				
	67	11 32 0033102	4	–	–	–	–	Stößel, normal	Tappet (push rod) standard	Poussoir de soupape, standard				
	67	11 32 0033104	4	–	–	–	–	Stößel mit 0,01 mm Aufmaß	Tappet, with 0,01 mm oversize	Pouss. de soup., majoré de 0,01 mm				
	67	11 32 0033105	4	–	–	–	–	Stößel mit 0,04 mm Aufmaß	Tappet, with 0,04 mm oversize	Pouss. de soup., majoré de 0,04 mm				
	67	11 32 0033127	–	4	4	–	–	Stößel, normal	Tappet, standard	Poussoir de soupape, standard				
	67	11 32 0033128	–	4	4	–	–	Stößel mit 0,01 mm Aufmaß	Tappet with 0,01 mm oversize	Pouss. de soup., majoré de 0,01 mm				
	67	11 32 0033129	–	4	4	–	–	Stößel mit 0,04 mm Aufmaß	Tappet, with 0,04 mm oversize	Pouss. de soup., majoré de 0,04 mm				
	67	11 32 0033150	–	–	–	4	–	Stößel, normal	Tappet, standard	Poussoir de soupape, standard				
	67	11 32 0033152	–	–	–	4	–	Stößel mit 0,04 mm Aufmaß	Tappet, with 0,04 mm oversize	Pouss. de soup., majoré de 0,04 mm				
	67	11 32 0033157	–	–	–	–	4	Stößel, normal	Tappet, standard	Poussoir de soupape, standard				
	67	11 32 0033158	–	–	–	–	4	Stößel mit 0,01 mm Aufmaß	Tappet, with 0,01 mm oversize	Pouss. de soup., majoré de 0,01 mm				
	67	11 32 0033159	–	–	–	–	4	Stößel mit 0,04 mm Aufmaß	Tappet, with 0,04 mm oversize	Pouss. de soup., majoré de 0,04 mm				
	68	11 11 0033163	4	4	4	4	4	Gummimuffe zur Stößelführungsbüchse	Rubber sleeve for push rod guide bushing	Manchon de caoutchouc de guide de poussoir				

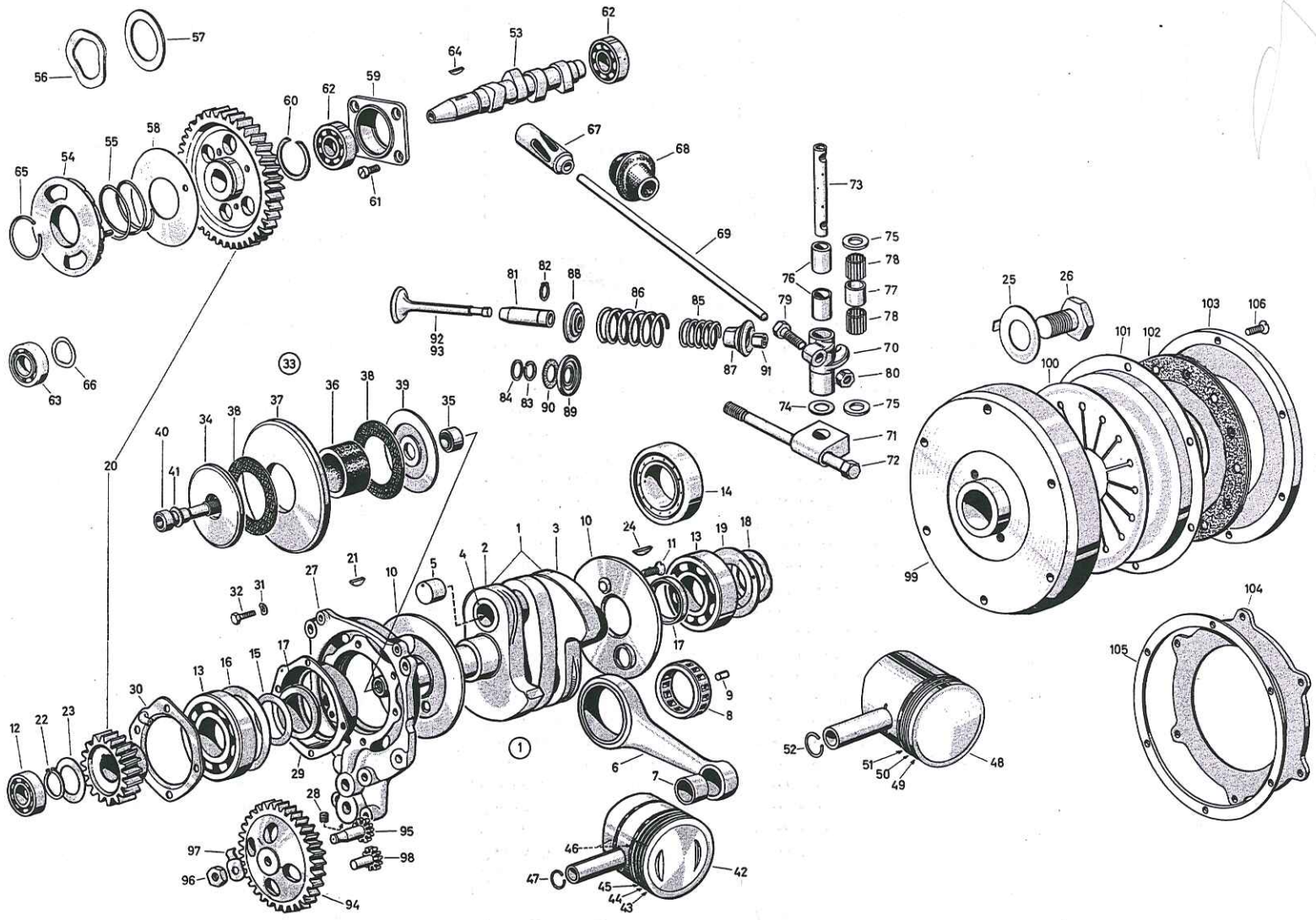

R 50	60
R 50/2	60/2
R 50 S	
R 69	
R 69 S	

Motor – Kolben und Kolbenringe für R69 und R69 S
Engine – Piston and piston rings for R69 and R69 S
Moteur – Piston et segments pour R69 et R69 S

11.2

18/27 | 1.10.1967

Änderung Nr.	Bild Nr.	Teil-Nr.	Stück/E R 50 60	R 50/2 60/2	R 50S	R 69	R 69S	Teil-Benennung	Denomination of parts	Dénomination de pièces	Änderung Nr.	Bild Nr.	Teil-Nr.	Bemerkung
*	69	11 32 0033170	4	4	4	–	–	Stößelstange	Push rod	Tige de poussoir	*	69	11 32 0033170	R 50 u. R 50/2
*	69	11 32 0033174	4	4	–	–	–	Stößelstange	Push rod	Tige de poussoir	*	69	11 32 0033174	R 60 u. R 60/2
	69	11 32 0033004	–	–	–	4	4	Stößelstange	Push rod	Tige de poussoir				
	70	11 33 0034172	–	–	–	2	2	Kipphebel f. Einlaß ⮌ und Auslaß ⮎	Rocker arm for inlet ⮌ and outlet ⮎	Culbuteur admission ⮌ et échappement ⮎	*	81	11 12 0021804	R 50 Fg 560 556→ R 60 Fg 620 181→
	70	11 33 0034174	–	–	–	2	2	Kipphebel f. Einlaß ⮎ und Auslaß ⮌	Rocker arm for inlet ⮎ and outlet ⮌	Culbuteur admission ⮎ et échappement ⮌	*	81	11 12 0021806	R 50 Fg 560 556→ R 60 Fg 620 181→
	71	11 33 0034110	8	8	8	–	–	Lagerbock f. Schwinghebel	Support f. rocker arm shaft	Palier de rampe de culbuteurs				
	71	11 33 0034158	–	–	–	8	8	Lagerbock f. Schwinghebel	Support f. rocker arm shaft	Palier de rampe de culbuteurs				
	72	11 33 0021136	8	8	8	–	–	Sechskantschraube f. Lagerbock	Hex. screw for support	Vis six pans de palier de rampe	*	81	11 12 0021807	R 50 Fg 560 556→ R 60 Fg 620 181→
	72	11 12 0022109	–	–	–	8	8	Sechskantschraube f. Lagerbock und Zylinderkopf	Hex. screw for support and cylinder head	Vis six pans de fix. du palier de rampe à la culasse				
	73	11 33 0034102	4	–	–	–	–	Lagerbolzen f. Schwinghebel	Bearing bolt f. rocking lever	Axe de rampe de culbuteurs	*	81	11 12 0021808	R 50 Fg 560 556→ R 60 Fg 620 181→
	73	11 33 0034150	–	4	4	–	–	Lagerbolzen f. Schwinghebel	Bearing bolt f. rocking lever	Axe de rampe de culbuteurs				
	73	11 33 0034180	–	–	–	4	4	Lagerbolzen f. Schwinghebel	Bearing bolt f. rocking lever	Axe de rampe de culbuteurs				
	74	11 33 0034112	4	4	4	–	–	Scheibe f. Schwinghebel	Washer for rocking lever	Rondelle de culbuteur				
	75	11 33 0034162	–	–	–	8	8	Scheibe f. Schwinghebel	Washer for rocking lever	Rondelle de culbuteur				
	76	11 33 0034145	8	8	8	–	–	Büchse f. Schwinghebellagerung	Bushing f. rocking lever bearing	Douille de culbuteur				
	77	11 33 0034186	–	–	–	4	4	Zwischenbüchse	Spacer bushing	Entretoise				
	78	07 11 0034190	–	–	–	136	136	Lagernadel 3 x 15,8	Bearing needle 3 x 15,8	Aiguille de roulement 3 x 15,8				
	79	11 33 0034176	4	4	4	–	–	Einstellschraube	Adjusting screw	Vis de réglage				
	79	11 33 0034178	–	–	–	4	4	Einstellschraube	Adjusting screw	Vis de réglage				
	80	11 33 0034128	4	4	4	4	4	Mutter zur Einstellschraube	Nut for adjusting screw	Ecrou de vis de réglage				
	81	11 12 0021104	4	–	–	–	–	Ventilführungsbüchse, normal	Valve guiding bushing, standard	Guide de soupape, standard				
	81	11 12 0021106	4	–	–	–	–	Ventilführungsbüchse, außen mit 0,1 mm Aufmaß	Valve guiding bushing, outside with 0,1 mm oversize	Guide de soupape, majoré ext. de 0,1 mm				
	81	11 12 0021107	4	–	–	–	–	Ventilführungsbüchse, außen mit 0,2 mm Aufmaß	Valve guiding bushing, outside with 0,2 mm oversize	Guide de soupape, majoré ext. de 0,2 mm				
	81	11 12 0021108	4	–	–	–	–	Ventilführungsbüchse, außen mit 0,3 mm Aufmaß	Valve guiding bushing, outside with 0,3 mm oversize	Guide de soupape, majoré ext. de 0,3 mm				
*	81	11 12 0021804	4	4	2	–	–	Ventilführungsbüchse, normal	Valve guide bushing, standard	Guide de soupape, standard				
*	81	11 12 0021806	4	4	2	–	–	Ventilführungsbüchse, außen mit 0,1 mm Aufmaß	Valve guiding bushing, outside with 0,1 mm oversize	Guide de soupape, majoré ext. de 0,1 mm				
*	81	11 12 0021807	4	4	2	–	–	Ventilführungsbüchse, außen mit 0,2 mm Aufmaß	Valve guiding bushing, outside with 0,2 mm oversize	Guide de soupape, majoré ext. de 0,2 mm				
*	81	11 12 0021808	4	4	2	–	–	Ventilführungsbüchse, außen mit 0,3 mm Aufmaß	Valve guiding bushing, outside with 0,3 mm oversize	Guide de soupape, majoré ext. de 0,3 mm				

Änderungen
Modifications
Modifications

Änderung Nr.	Bild Nr.	Teil-Nr.	Stück/E R 50 60	R 50/2 60/2	R 50S	R 69	R 69S	Teil-Benennung	Denomination of parts	Dénomination de pièces
	81	11 12 0021720	–	–	2	–	–	Ventilführungsbüchse f. Auslaß, normal	Valve guide bushing for exhaust, standard	Guide de soupape d'échappement standard
	81	11 12 0021721	–	–	2	–	–	Ventilführungsbüchse f. Auslaß, außen mit 0,1 mm Aufmaß	Valve guide bushing for exhaust, with 0,1 mm oversize	Guide de soupape d'échappement, majoré ext. de 0,1 mm
	81	11 12 0021722	–	–	2	–	–	Ventilführungsbüchse f. Auslaß, außen mit 0,2 mm Aufmaß	Valve guide bushing for exhaust, with 0,2 mm oversize	Guide de soupape d'échappement, majoré ext. de 0,2 mm
	81	11 12 0021723	–	–	2	–	–	Ventilführungsbüchse f. Auslaß, außen mit 0,3 mm Aufmaß	Valve guide bushing for exhaust, with 0,3 mm oversize	Guide de soupape d'échappement, majoré ext. de 0,3 mm
	81	11 12 0021103	–	–	–	4	4	Ventilführungsbüchse, normal	Valve guide bushing, standard	Guide de soupape, standard
	81	11 12 0021105	–	–	–	4	4	Ventilführungsbüchse, außen mit 0,1 mm Aufmaß	Valve guiding bushing, outside with 0,1 mm oversize	Guide de soupape, majoré ext. de 0,1 mm
	82	11 12 0021116	4	4	4	–	–	Sicherungsring f. Ventilführungsbüchse	Locking ring for valve guide bushing	Arrêtoir circulaire de guide de soupape
	83	11 12 0021118	–	–	–	4	4	Sicherungsring f. Ventilführungsbüchse	Locking ring for valve guide bushing	Arrêtoir circulaire de guide de soupape
	84	11 12 0021119	–	–	–	4	4	Scheibe z. Ventilführungsbüchse	Washer f. valve guide bushing	Rondelle de guide de soupape
	85	11 34 0026110	4	4	4	–	–	Ventilfeder, innen	Valve spring, inside	Ressort de soupape, int.
	85	11 34 0026160	–	–	–	4	4	Ventilfeder, innen	Valve spring, inside	Ressort de soupape, int..
	86	11 34 0026118	4	4	4	–	–	Ventilfeder, außen	Valve spring, outside	Ressort de soupape, ext.
	86	11 34 0026164	–	–	–	4	4	Ventilfeder, außen	Valve spring outside	Ressort de soupape, ext.
	87	11 34 0026132	4	–	–	–	–	Federteller, oben	Spring plate, top	Assiette sup. de ressort
*	87	11 34 0026832	4	4	4	–	–	Federteller, oben	Spring plate, top	Assiette sup. de ressort
	87	11 34 0026182	–	–	–	4	4	Federteller, oben	Spring plate, top	Assiette sup. de ressort
	88	11 34 0026128	4	4	4	–	–	Federteller, unten	Spring plate, bottom	Assiette inf. de ressort
	89	11 34 0026179	–	–	–	4	4	Federteller, unten	Spring plate, bottom	Assiette inf. de ressort
	90	11 34 0026186	–	–	–	4	4	Isolierscheibe zum unteren Federteller	Insulation washer for bottom spring plate	Rondelle isolante d'assiette inférieure
	91	11 34 0026124	4	–	–	–	–	Keilkegelpaar (zweiteilig)	Wedge bevel gear (two parts)	Clavettes (paire)
*	91	11 34 0026824	4	4	4	–	–	Keilkegelpaar (zweiteilig)	Wedge bevel gear (two parts)	Clavettes (paire)
	91	11 34 0026174	–	–	–	4	4	Keilkegelpaar (zweiteilig)	Wedge bevel gear (two parts)	Clavettes (paire)
	92	11 34 0026101	2	–	–	–	–	Ventilkegel für Einlaß	Valve cone for inlet	Soupape d'admission
*	92	11 34 0026501	2	2	2	–	–	Ventilkegel für Einlaß	Valve cone for inlet	Soupape d'admission
	93	11 12 0026109	2	–	–	–	–	Ventilkegel für Auslaß	Valve cone for exhaust	Soupape d'échappement
*	93	11 34 0026509	2	2	–	–	–	Ventilkegel für Auslaß	Valve cone for exhaust	Soupape d'échappement
	93	11 34 0026107	–	–	2	–	–	Ventilkegel für Auslaß	Valve cone for exhaust	Soupape d'échappement

Änderung Nr.	Bild Nr.	Teil-Nr.	Bemerkung
*	87	11 34 0026832	R 50 Fg 560 556→ R 60 Fg 620 181→
*	91	11 34 0026824	R 50 Fg 560 556→ R 60 Fg 620 181→
*	92	11 34 0026501	R 50 Fg 560 556→ R 60 Fg 620 181→
*	93	11 34 0026509	R 50 Fg 560 556→ R 60 Fg 620 181→

Änderung Nr.	Bild Nr.	Teil-Nr.	Stück/E R 50 60	R 50/2 60/2	R 50S	R 69	R 69S	Teil-Benennung	Denomination of parts	Dénomination de pièces
								Ölanlage	Lubrication system	Système de graissage
	94	11 41 0052155	1	1	1	1	1	Zahnrad z. Ölpumpenantrieb	Gear for oil pump drive	Pign. d'entraînem. de pompe à huile
	95	11 41 0052164	1	1	1	1	1	Antriebsrad zur Ölpumpe	Driving wheel for oil pump	Pignon menant de pompe à huile
	96	11 41 0052167	1	1	1	1	1	Sechskantmutter z. Antriebsrad	Hex. nut for driving wheel	Ecrou six pans de pignon de pompe à huile
	97	11 41 0052168	1	1	1	1	1	Sicherungsblech z. Antriebsrad	Lock plate for driving wheel	Arrêtoir de pignon d'entraînement
	98	11 41 0052171	1	1	1	1	1	Gegenrad zur Ölpumpe	Oil pump idler gear	Pignon mené de pompe à huile
								Kupplung	Clutch	Embrayage
	99	11 22 0068037	–	1	–	–	–	Schwungrad	Flywheel	Volant
	100	21 21 0070182	–	1	–	–	1	Tellerf. m. roten + Kennzeichen	Cup spring with red + mark	Diaphragme (repère + rouge)
	101	11 21 0070164	1	1	1	1	1	Druckplatte m. Mitnehmermembrane	Pressure plate with tappet diaphragm	Plateau de pression avec membrane d'entraînement
	102	21 21 0070060	1	1	1	1	1	Kupplungsscheibe m. Belag und Nabe (Stärke 9 mm)	Clutch plate with lining and hub (thickness 9 mm)	Disque d'embrayage avec garniture et moyeu (épaisseur 9 mm)
	103	21 21 0070149	–	1	1	–	1	Druckring (z. Kupplungsscheibe mit 9 mm Stärke)	Pressure ring (f. clutch plate with 9 mm thick)	Disque d'appui (pour disque d'embrayage de 9 mm d'épaisseur)
	104	21 21 0070152	1	–	–	1	–	Druckring (z. Kupplungsscheibe mit 5 mm Stärke)	Pressure ring (f. clutch plate with 5 mm thick)	Disque d'appui (pour disque d'embrayage de 5 mm d'épaisseur)
*	105	21 21 0070510	1	–	–	1	–	Distanzring	Spacer ring	Anneau entretoise

Änderung Nr.	Bild Nr.	Teil-Nr.	Bemerkung
*	105	21 21 0070510	✕21 21 0070060 u. 21 21 0070152

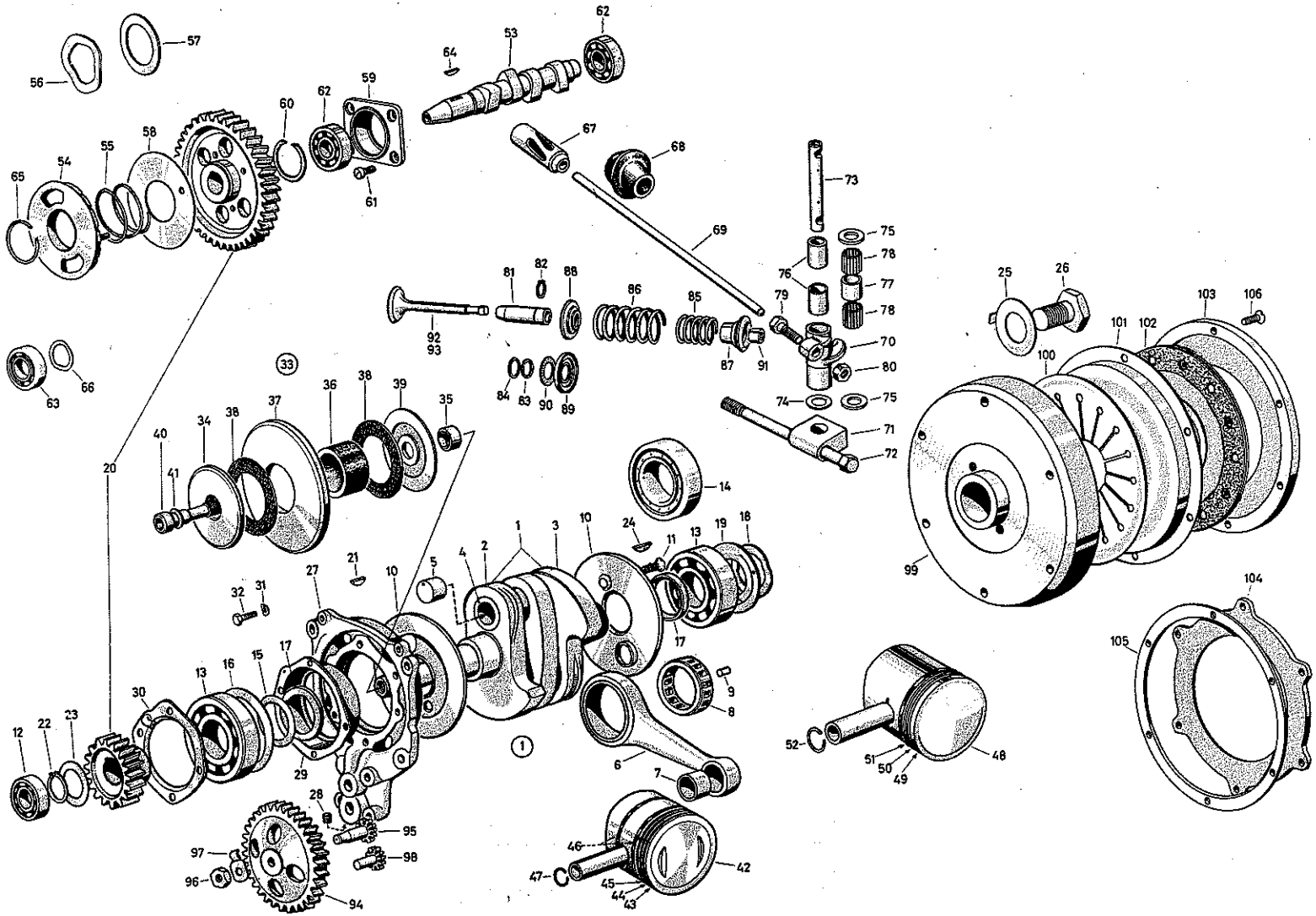

R 50	60
R 50/2	60/2
R 50 S	
R 69	
R 69 S	

Motor — Steuerwelle
Engine — Valve mechanism
Moteur — Distribution

Änderung Nr.	Bild Nr.	Teil-Nr.	Stück/E R 50 60	R 50/2 60/2	R 50S	R 69	R 69S	Teil-Benennung	Denomination of parts	Dénomination de pièces	Änderung Nr.	Bild Nr.	Teil-Nr.	Bemerkung
								Luftfilter im Motorgehäuse	Air filter in engine housing	Fix. du filtre à air au carter moteur				
	1	11 15 0043136	1	1	1	1	1	Klemmfeder	Retaining spring	Languette				
	2	07 11 9963493	1	1	1	1	1	Dichtring A 48 x 55, Gummi	Ring seal A 48 x 55, rubber	Joint annul. A 48 x 55, caoutchouc				
	3	11 15 0043140	1	1	1	1	1	Naßluftfilter-Einsatz	Wet air filter cartridge	Elément de filtre humide				
	4	07 11 9913425	1	1	1	1	1	Sechskantschr. M6x10–8G phr. sw.	Hex. screw M6x10–8 G phr. black	Vis six pans M6x10–8 G phr. noire				
								Luftfilter am Getriebegehäuse, oben	Air filter on transmission housing, top	Fixation du filtre au carter de boîte de vitesses				
	5	13 72 0043036	–	–	1	–	1	Luftfilter, Kpl.	Air filter, Kpl.	Filtre à air, Kpl.				
	6	13 72 0043033	1	1	–	1	–	Luftfilter, Kpl.	Air filter, Kpl.	Filtre à air, Kpl.				
	7	13 72 0043524	1	1	–	1	–	Filter	Filter	Filtre				
	8	13 72 0043157	1	1	–	1	–	Befestigungsschraube mit Sprengring für Filter	Attachment screw with snap ring for filter	Vis de fixation de filtre avec jonc de retenue				
	9	13 72 0043536	1	2	–	1	–	Gehäusedichtung	Housing gasket	Joint de boîtier				
	10	13 72 0043170	1	1	–	1	–	Filter-Unterteil, Kpl.	Filter bottom part, Kpl.	Partie inf. de filtre, Kpl.				
	11	13 72 0043171	1	1	–	1	–	Filterdeckel, Kpl.	Filter cover, Kpl.	Couvercle de filtre, Kpl.				
	13	13 72 0043146	–	–	1	–	1	Feinmy-Filtereinsatz	Air filter w. fine mesh cartridge	Elément de filtre « Feinmy »				
	14	13 72 0043167	–	–	1	–	1	Filterspannschraube	Filter retaining screw	Vis de fixation du filtre				
	15	07 11 9931066	–	–	1	–	1	Scheibe 8,4 f. Spannschraube	Washer 8,4 f. retaining screw	Rondelle 8,4 de vis de fixation				
	16	07 11 9921056	–	–	1	–	1	Sechskantmutter BM6–4 D cad.	Hex. nut BM6–4 D cad.	Ecrou six pans BM6–4 D cad.				
	17	13 72 0043154	–	–	1	–	1	Geh.-Dichtung, oben f. Filtereins.	Hous. gasket, top f. filter cartridge	Joint de boîtier sup., p. élément				
	18	13 72 0043151	–	–	1	–	1	Filter-Unterteil	Filter bottom part	Partie inf. de filtre				
	19	13 72 0043150	–	–	1	–	1	Filter-Oberteil	Filter top part	Partie sup. de filtre				
	20	13 72 0043119	1	1	1	1	1	Dichtung zum Luftfilter	Gasket for air filter	Joint de filtre à air				
	21	07 11 9941365	1	1	–	1	–	Spannhülse 4 x 16 im Getriebegehäuse für Filter	Retaining sleeve 4 x 16 in transmission housing f. filter	Goupille 4 x 16 pour fix. du filtre au carter de boîte de vitesses				

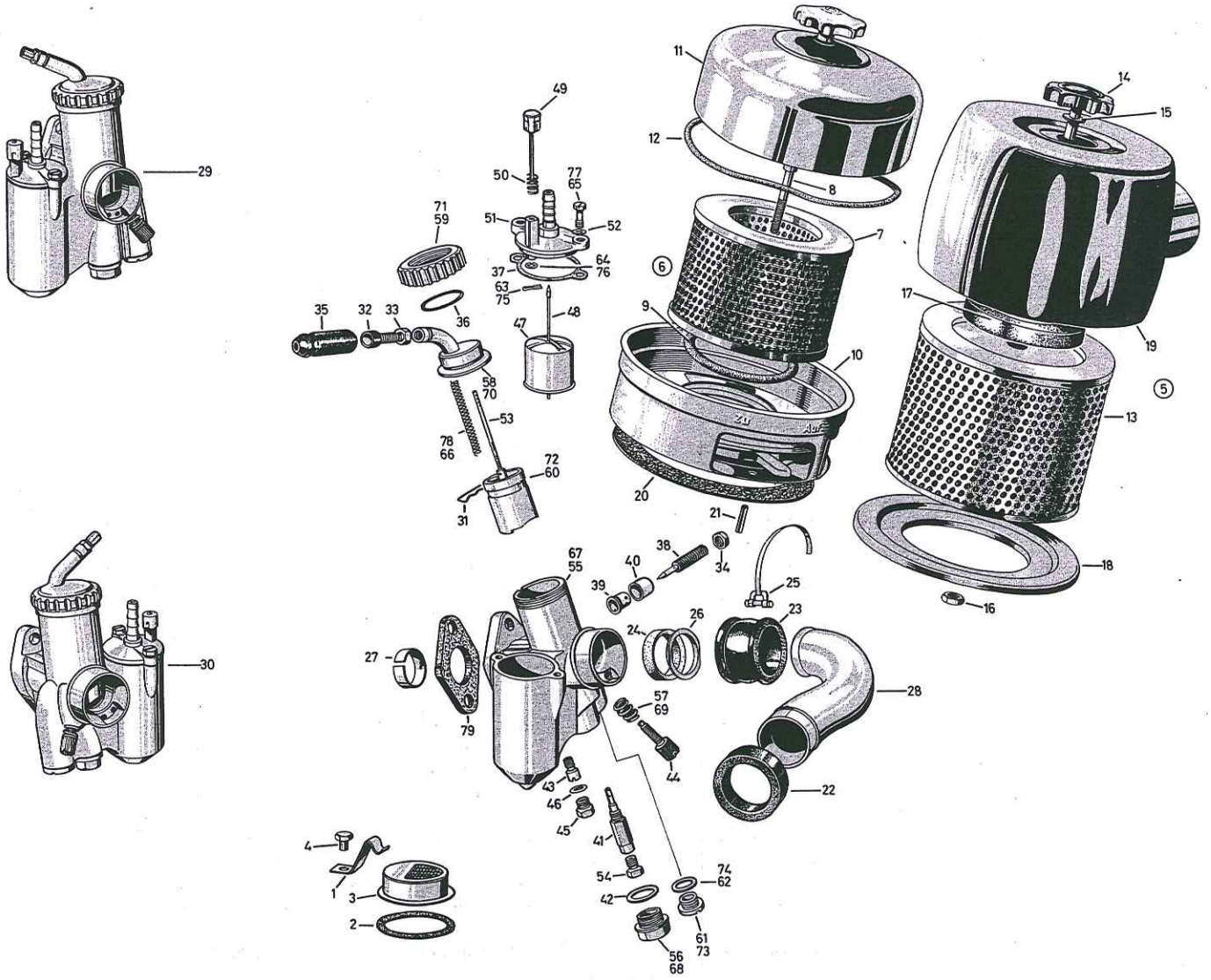

R 50	60
R 50/2	60/2
R 50 S	
R 69	
R 69 S	

Motor – Luftfilter
Engine – Air filter
Moteur – Filtre à air

13.7

23/27 | 1.10.1967

Motor – Leitungen - Vergaser
Engine – Air pipes - Carburetor
Moteur – Conduite d'air d'admission - Carburateur

13.7+13.1

24/27 | 1.10.1967

Änderungen
Modifications
Modifications

Änderung Nr.	Bild Nr.	Teil-Nr.	Stück/E R 50 60	R 50/2 60/2	R 50S	R 69	R 69S	Teil-Benennung	Denomination of parts	Dénomination de pièces
								Luftleitungen	Air pipes	Conduits d'air d'admission
	22	11 61 0043163	2	2	2	–	–	Dichtung an Getriebegehäuseseite	Gasket on transmission housing side	Joint côté carter de boîte de vitesses
	22	11 61 0043165	–	–	–	2	2	Dichtring an Getriebegehäuseseite	Ring seal on transmission housing side	Joint côte carter de boîte de vitesses
	23	11 61 0043161	2	2	2	–	–	Muffe für Luftleitungen an Vergaserseite	Sleeve for air pipes on carburetor side	Manchon de conduit, côté carburateur
	24	11 61 0043162	–	–	–	2	2	Dichtring für Luftleitungen an Vergaserseite	Ring seal for air pipes on carburetor side	Joint annulaire de conduit, côte carburateur
	25	07 12 9948811	4	4	4	–	–	Spannschelle S 42/9 cad. für Muffe an Vergaserseite	Tension strap S 42/9 cad. for sleeve on carburetor side	Collier S 42/9 cad.pour manchon côté carburateur
	26	11 61 0043166	–	–	–	2	2	Anschlagring für Dichtring an Vergaserseite	Stop ring for gasket on carburetor side	Anneau-butée pour joint côté carburateur
	27	11 61 0043168	–	–	2	2	2	Zentrierbüchse f. Dichtring an Vergaserseite	Centering bushing for ring seal on carburetor side	Douille de centrage pour joint côté carburateur
*	28	11 61 0043174	1	1	–	–	–	Luftleitung	Air piping	Conduit d'air
*	28	11 61 0043175	1	1	–	–	–	Luftleitung	Air piping	Conduit d'air
*	28	13 72 0043182	1	1	–	–	–	Luftleitung	Air piping	Conduit d'air
*	28	13 72 0043183	1	1	–	–	–	Luftleitung	Air piping	Conduit d'air
	28	11 61 0043176	–	–	1	–	–	Luftleitung	Air piping	Conduit d'air
	28	11 61 0043177	–	–	1	–	–	Luftleitung	Air piping	Conduit d'air
	28	11 61 0043178	–	–	–	1	1	Luftleitung	Air piping	Conduit d'air
	28	11 61 0043179	–	–	–	1	1	Luftleitung	Air piping	Conduit d'air
								Vergaser	Carburetor	Carburateur
*	29	13 11 0039018	1	1	–	–	–	Flanschvergaser	Flange carburetor	Carburateur à bride
*	30	13 11 0039019	1	1	–	–	–	Flanschvergaser	Flange carburetor	Carburateur à bride
*	30	13 11 0039044	1	–	–	–	–	Flanschvergaser	Flange carburetor	Carburateur à bride
*	29	13 11 0039022	–	1	–	–	–	Flanschvergaser	Flange carburetor	Carburateur à bride
*	30	13 11 0039023	–	1	–	–	–	Flanschvergaser	Flange carburetor	Carburateur à bride
	29	13 11 0039020	–	–	1	–	–	Flanschvergaser	Flange carburetor	Carburateur à bride
	30	13 11 0039021	–	–	1	–	–	Flanschvergaser	Flange carburetor	Carburateur à bride
	29	13 11 0039056	–	–	–	–	1	Flanschvergaser	Flange carburetor	Carburateur à bride
	30	13 11 0039057	–	–	–	–	1	Flanschvergaser	Flange carburetor	Carburateur à bride
*	29	13 11 0039058	–	1	–	–	–	Flanschvergaser	Flange carburetor	Carburateur à bride

Änderung Nr.	Bild Nr.	Teil-Nr.	Bemerkung
*	28	11 61 0043174	R 50 u. R 50/2
*	28	11 61 0043175	R 50 u. R 50/2
*	28	13 72 0043182	R 60 u. R 60/2
*	28	13 72 0043183	R 60 u. R 60/2
*	29	13 11 0039018	R 50 u. R 50/2
*	30	13 11 0039019	R 50 u. R 50/2
*	30	13 11 0039044	R 60
*	29	13 11 0039022	R 60/2
*	30	13 11 0039023	R 60/2
*	29	13 11 0039058	R 50/2

Motor – Vergaser
Engine – Carburetor
Moteur – Carburateur

Änderungen
Modifications
Modifications

Änderung Nr.	Bild Nr.	Teil-Nr.	Stück/E R 50 60	R 50/2 60/2	R 50S	R 69	R 69S	Teil-Benennung	Denomination of parts	Dénomination de pièces
	29	13 11 0039034	–	–	–	1	–	Flanschvergaser ⮎	Flange carburetor ⮎	Carburateur à bride ⮎
	30	13 11 0039035	–	–	–	1	–	Flanschvergaser ⮌	Flange carburetor ⮌	Carburateur à bride ⮌
	29	13 11 0039016	–	–	–	–	1	Flanschvergaser ⮎	Flange carburetor ⮎	Carburateur à bride ⮎
	30	13 11 0039017	–	–	–	–	1	Flanschvergaser ⮌	Flange carburetor ⮌	Carburateur à bride ⮌
	31	13 11 0039176	2	2	–	–	–	Klemmbügel	Retaining clip	Agrafe
	31	13 11 0039175	–	–	2	2	2	Klemmbügel	Retaining clip	Agrafe
	32	13 11 0039178	2	2	2	2	2	Bowdenzugstellschraube	Bowden cable adjusting screw	Vis de réglage de câble
	33	13 11 0039182	2	2	2	2	2	Mutter f. Bowdenzugstellschr.	Nut f. bowden cable adjust. screw	Ecrou de vis de réglage de câble
	34	13 11 0039184	2	2	2	2	2	Mutter für Leerlauf-Luftregulierschraube	Nut for idle running air regulating screw	Ecrou de vis de réglage de ralenti
	35	13 11 0042111	2	2	2	2	2	Gummihülle f. Bowdenzug	Rubber sleeve f. bowden cable	Douille caoutchouc de câble
	36	13 11 0042149	2	2	2	2	2	Gummidichtring f. Deckplatte	Rubber ring seal f. cover plate	Joint caoutchouc de couvercle
	37	13 11 0042150	2	2	2	2	2	Dichtung f. Schwimmergehäuse	Gasket for float casing	Joint de cuve
	38	13 11 0039181	2	2	2	2	2	Luftregulierschraube	Air regulating screw	Vis de réglage d'air
	39	13 11 0039183	2	2	2	2	2	Hülse f. Ablaufeinrichtung	Sleeve for drain arrangement	Douille p. dispositif de sortie
	40	13 11 0039185	2	2	2	2	2	Kappe f. Ablaufeinrichtung	Cap for drain arrangement	Manchon p. dispositif de sortie
	41	13 11 0039124	2	2	–	–	–	Nadeldüse (1308)	Needle jet (1308)	Gicleur à aiguille (1308)
	41	13 11 0039123	–	–	2	2	–	Nadeldüse (1208)	Needle jet (1208)	Gicleur à aiguille (1208)
	41	13 11 0039129	–	–	–	–	2	Nadeldüse (2108)	Needle jet (2108)	Gicleur à aiguille (2108)
	42	13 11 0042130	2	2	2	2	2	Dichtung	Gasket	Joint
	43	13 11 0039137	2	2	2	2	2	Leerlaufdüse Nr. 35	Idle running jet Nr. 35	Gicleur de ralenti Nr. 35
	44	13 11 0039527	2	2	2	2	2	Schieberanschlagschraube	Slide stop screw	Vis-butée de boisseau
	45	13 11 0039196	2	2	2	2	2	Schraube	Screw	Vis
	46	13 11 0042126	2	2	2	2	2	Dichtung	Gasket	Joint
	47	13 11 0039187	2	2	2	2	2	Schwimmer, 7 Gramm	Float, 7 grams	Flotteur, 7 grammes
	48	13 11 0039288	2	2	2	2	2	Schwimmernadel	Float needle	Pointeau
	49	13 11 0039260	2	2	2	2	2	Tupfer	Tickler	Poussoir
	50	13 11 0039164	2	2	2	2	2	Tupferfeder	Tickler spring	Ressort de poussoir
	51	13 11 0039256	2	2	2	2	2	Schwimmergehäusedeckel, nackt	Float casing cover, bare	Corps de cuve, nu
	51	13 11 0039257	2	2	2	2	2	Schwimmergehäusedeckel mit Kpl. Tupferfederung	Float casing cover with Kpl. tickler spring arrangement	Corps de cuve, avec dispositif de poussoir Kpl.

Änderung Nr.	Bild Nr.	Teil-Nr.	Bemerkung

Änderung Nr.	Bild Nr.	Teil-Nr.	Stück/E R 50 60	R 50/2 60/2	R 50S	R 69	R 69S	Teil-Benennung	Denomination of parts	Dénomination de pièces	Änderung Nr.	Bild Nr.	Teil-Nr.	Bemerkung
	52	13 11 0039193	4	4	4	4	4	Federring f. Befestigungsschr.	Spring washer f. fastening screw	Rondelle élast. d. vis d. fixation	*	54	13 11 0039244	R 50/2
	53	13 11 0039274	2	2	–	–	–	Düsennadel	Jet needle	Aiguille	*	54	13 11 0039144	R 60/2
	53	13 11 0039272	–	–	2	2	2	Düsennadel	Jet needle	Aiguille				
*	54	13 11 0039244	2	1	–	–	–	Hauptdüse Nr. 105	Main jet Nr. 105	Gicleur principal Nr. 105	*	55	13 11 0039250	
*	54	13 11 0039144	–	1	–	–	–	Hauptdüse Nr. 110	Main jet Nr. 110	Gicleur principal Nr. 110	*	55	13 11 0039213	
	54	13 11 0039239	–	–	2	–	2	Hauptdüse Nr. 135	Main jet Nr. 135	Gicleur principal Nr. 135	*	55	13 11 0039253	
	54	13 11 0039245	–	–	–	2	–	Hauptdüse Nr. 115	Main jet Nr. 115	Gicleur principal Nr. 115	*	56	13 11 0039597	
*	55	13 11 0039250	1	1	–	–	–	Vergasergehäuse ⟲	Carburetor casing ⟲	Corps de carburateur ⟳	*	56	13 11 0039197	
*	55	13 11 0039213	–	–	1	1	1	Vergasergehäuse ⟲	Carburetor casing ⟲	Corps de carburateur ⟲	*	57	13 11 0039171	
*	55	13 11 0039253	–	–	1	1	1	Vergasergehäuse ⟳	Carburetor casing ⟳	Corps de carburateur ⟳	*	57	13 11 0039170	
*	56	13 11 0039597	2	2	–	–	–	Abschlußschraube	Terminal screw	Vis de fermeture	*	58	13 11 0039111	R 50/2 →Fg 632 889
*	56	13 11 0039197	–	–	2	2	2	Abschlußschraube	Terminal screw	Vis de fermeture	*	58	13 11 0039112	R 60/2 →Fg 624 078
*	57	13 11 0039171	2	2	–	–	–	Feder	Spring	Ressort	*	58	13 11 0039218	R 50 S →Fg 565 384
*	57	13 11 0039170	–	–	2	2	2	Feder	Spring	Ressort	*	58	13 11 0039219	R 69 S →Fg 656 528
*	58	13 11 0039111	1	1	–	–	–	Deckelplatte ⟲	Cover plate ⟲	Couvercle ⟲	*	59	13 11 0039217	
*	58	13 11 0039112	1	1	–	–	–	Deckelplatte ⟳	Cover plate ⟳	Couvercle ⟳	*	59	13 11 0039216	
*	58	13 11 0039218	–	–	1	1	1	Deckelplatte ⟲	Cover plate ⟲	Couvercle ⟲	*	60	13 11 0039120	
*	58	13 11 0039219	–	–	1	1	1	Deckelplatte ⟳	Cover plate ⟳	Couvercle ⟳	*	60	13 11 0039117	
*	59	13 11 0039217	2	2	–	–	–	Deckelverschraubung	Cover screw cap	Ecrou de couvercle	*	61	13 11 0039198	
*	59	13 11 0039216	–	–	2	2	2	Deckelverschraubung	Cover screw cap	Ecrou de couvercle	*	62	13 11 0042134	
*	60	13 11 0039120	2	2	–	–	–	Gasschieber	Throttle slide	Boisseau	*	63	13 11 0039165	
*	60	13 11 0039117	–	–	2	2	2	Gasschieber	Throttle slide	Boisseau				
*	61	13 11 0039198	2	2	2	2	2	Abdeckschraube	Cover screw	Vis de fermeture				
*	62	13 11 0042134	2	2	2	2	2	Dichtung	Gasket	Joint				
*	63	13 11 0039165	2	–	–	2	–	Splint für Tupfer	Cotter for tickler	Goupille de poussoir				

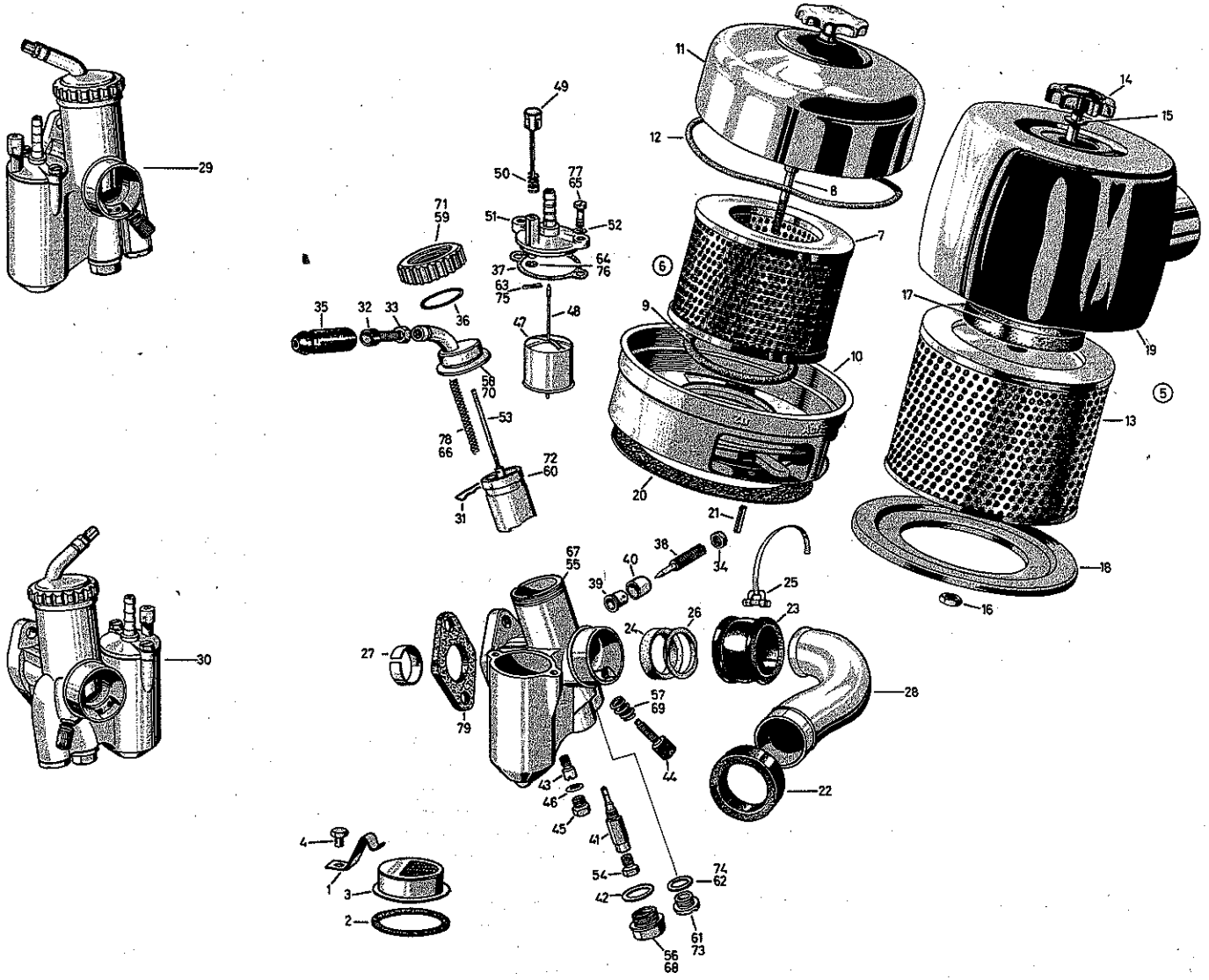

R 50 **60**	**Motor** – Vergaser
R 50/2 **60/2**	**Engine** – Carburetor
R 50 S	**Moteur** – Carburateur
R 69	
R 69 S	

13.1

27/27 | 1.10.1967

Motor – Vergaser
Engine – Carburetor
Moteur – Carburateur

Änderungen
Modifications
Modifications

Änderung Nr.	Bild Nr.	Teil-Nr.	Stück/E R 50 60	R 50/2 60/2	R 50S	R 69	R 69S	Teil-Benennung	Denomination of parts	Dénomination de pièces	Änderung Nr.	Bild Nr.	Teil-Nr.	Bemerkung
*	64	13 11 0039262	–	2	2	–	2	Sicherungsscheibe z. Tupfer	Lock washer f. tickler	Anneau d'arrêt de poussoir	*	64	13 11 0039262	R 50/2 Fg 632 890→
*	65	13 11 0039156	4	4	–	–	–	Befestigungsschraube	Fastening screw	Vis de fixation	*	65	13 11 0039156	R 60/2 Fg 623 079→
*	66	13 11 0039169	2	2	–	–	–	Schieberfeder	Slide valve spring	Ressort de boisseau	*	66	13 11 0039169	R 50 S Fg 565 385→
*	66	13 11 0039168	–	–	2	2	2	Schieberfeder	Slide valve spring	Ressort de boisseau	*	66	13 11 0039168	R 69 S Fg 656 529→
*	67	13 11 0039250	–	1	–	–	–	Vergasergehäuse ←	Carburetor housing ←	Corps de carburateur ←	*	67	13 11 0039250	
*	67	13 11 0039251	–	1	–	–	–	Vergasergehäuse →	Carburetor housing →	Corps de carburateur →	*	67	13 11 0039251	
*	67	13 11 0039252	–	–	1	–	1	Vergasergehäuse ←	Carburetor housing ←	Corps de carburateur ←	*	67	13 11 0039252	
*	67	13 11 0039253	–	–	1	–	1	Vergasergehäuse →	Carburetor housing →	Corps de carburateur →	*	67	13 11 0039253	
*	68	13 11 0039197	–	2	2	2	2	Abschlußschraube	Terminal screw	Vis de fermeture	*	68	13 11 0039197	
*	69	13 11 0039170	–	2	2	2	2	Feder	Spring	Ressort	*	69	13 11 0039170	
*	70	13 11 0039218	–	1	1	1	1	Deckelplatte ←	Cover plate ←	Couvercle ←	*	70	13 11 0039218	
*	70	13 11 0039219	–	1	1	1	1	Deckelplatte →	Cover plate →	Couvercle →	*	70	13 11 0039219	
*	71	13 11 0039216	–	2	2	2	2	Deckelverschraubung	Cover screw cap	Ecrou de couvercle	*	71	13 11 0039216	
*	72	13 11 0039116	–	2	–	–	–	Gasschieber	Throttle slide	Boisseau	*	72	13 11 0039116	
*	72	13 11 0039117	–	–	2	2	2	Gasschieber	Throttle slide	Boisseau	*	72	13 11 0039117	
*	73	13 11 0039195	–	2	2	–	2	Abdeckschraube	Terminal screw	Vis de fermeture	*	73	13 11 0039195	
*	74	13 11 0042135	–	2	2	–	2	Dichtung	Gasket	Joint	*	74	13 11 0042135	
*	75	13 11 0039165	–	2	2	–	2	Splint für Tupfer	Cotter for tickler	Goupille de poussoir	*	75	13 11 0039165	
*	76	13 11 0039262	2	–	–	2	–	Sicherungsscheibe f. Tupfer	Lock washer f. tickler	Anneau d'arrêt de poussoir	*	76	13 11 0039262	
*	77	13 11 0039156	4	4	4	–	4	Befestigungsschraube	Fastening screw	Vis de fixation	*	77	13 11 0039156	
*	78	13 11 0039168	–	2	2	2	2	Schieberfeder	Slide valve spring	Ressort de boisseau	*	78	13 11 0039168	
								Für die Vergaser an den Zylinderköpfen	For the carburetors on the cylinder heads	Fixation des carburateurs aux culasses				
	79	13 11 0042146	2	2	–	–	–	Dichtung f. Vergaser ← u. →	Gasket f. carburetor ← and →	Joint p. carburateurs ← et →				
	79	13 11 0042147	–	–	2	2	2	Dichtung f. Vergaser ← u. →	Gasket f. carburetor ← and →	Joint p. carburateurs ← et →				

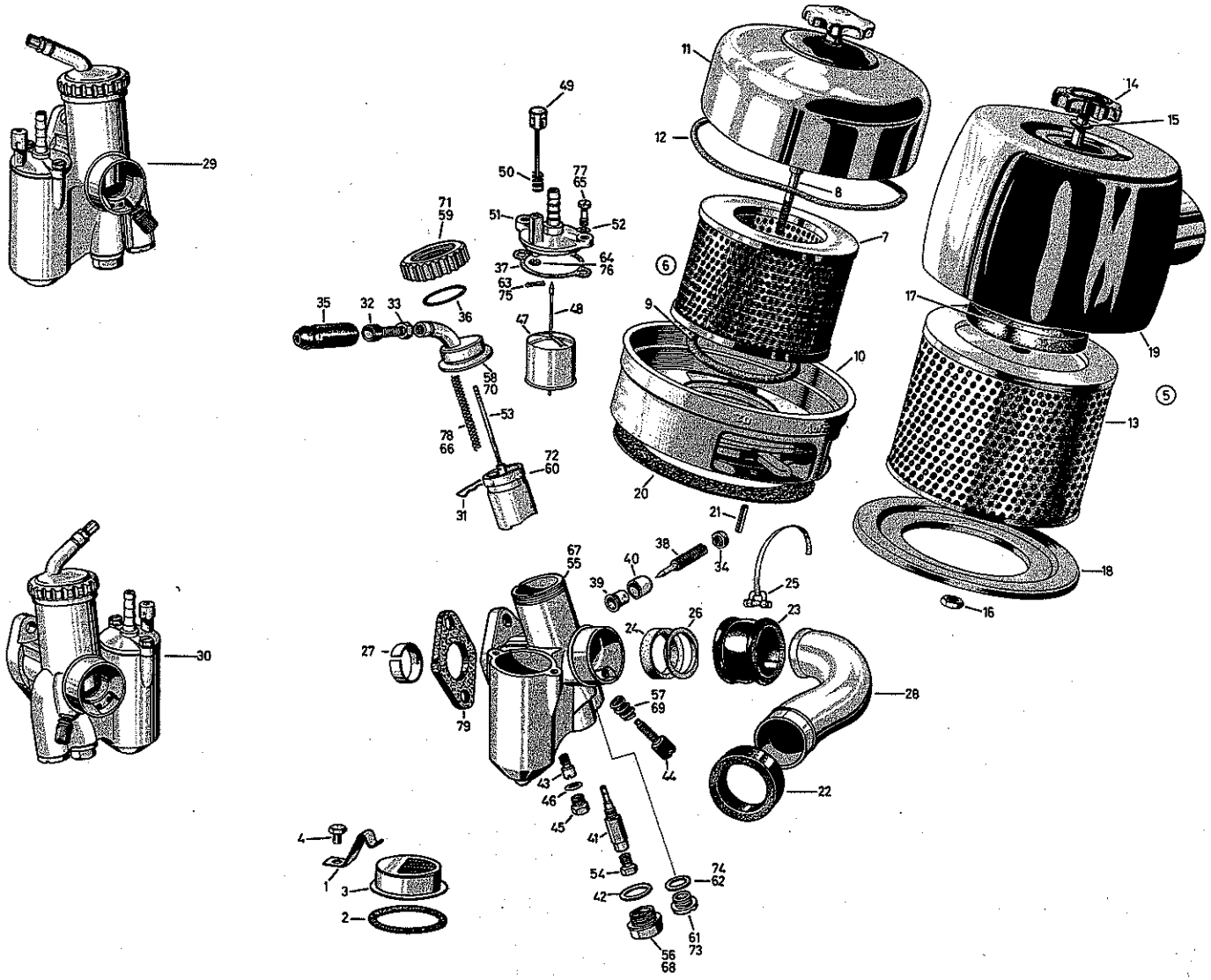

R 50	**60**
R 50/2	**60/2**
R 50 S	
R 69	
R 69 S	

Motor – Vergaser
Engine – Carburetor
Moteur – Carburateur

Änderung Nr.	Bild Nr.	Teil-Nr.	Stück/E R 50 60	R 50/2 60/2	R 50S	R 69	R 69S	Teil-Benennung	Denomination of parts	Dénomination de pièces	Änderung Nr.	Bild Nr.	Teil-Nr.	Bemerkung
								Getriebe	Transmission	Boîte de vitesses				
	1	23 00 1000028	1	1	1	1	1	Getriebe Kpl.	Transmission Kpl.	Boîte de vitesse Kpl.				
	1a	23 11 1006029	1	1	1	1	1	Getriebegehäuse m. Deckel	Transmission housing w. cover	Carter de boîte de vit. av. couvercle				
	2	23 11 1012100	2	2	2	2	2	Stift z. Fixierung des Deckels	Locating pin	Tenon de fixation du couvercle				
	3	07 11 9903214	7	7	7	7	7	Stiftschr. M 6 x 25 Sn 4–5 S cad. (E)	Stud M 6 x 25 Sn 4–5 S cad. (E)	Goujon M 6 x 25 Sn 4–5 S cad. (E)				
	4	07 11 9941365	1	1	–	1	–	Spannstift 4 x 6 z. Luftfilter-Fixierung	Locating pin 4 x 6 f. air filter	Goupille 4 x 6 de fixation du filtre à air				
	5	23 31 1006142	1	1	1	1	1	Bolzen z. Kurvenschaltscheibe	Bolt for cam plate	Axe de came de sélection				
	6	23 11 1012031	1	1	1	1	1	Deckel z. Getriebegehäuse	Cover f. transmission housing	Couvercle de boîte de vitesses				
	7	07 11 9931043	7	7	7	7	7	Scheibe 6,4 cad.	Washer 6,4 cad.	Rondelle 6,4 cad.				
	8	07 11 9922053	7	7	7	7	7	Sechskantmutter M6–6 S cad.	Hex. nut M6–6 S cad.	Ecrou six pans M6–6 S cad.				
	9	23 11 1006280	1	1	1	1	1	Dichtung zwischen Getriebegehäuse und Deckel	Gasket between transmission housing and cover	Joint entre carter et couvercle				
	12	33 12 3038510	1	1	1	1	1	Abdichtring z. Antriebswelle ∧	Seal for drive shaft ∧	Bague d'étanch. d'arbre prim. ∧				
	13	23 11 1006178	1	1	1	1	1	Abdichtring z. Antriebswelle ∨	Seal for drive shaft ∨	Bague d'étanch. d'arbre prim. ∨				
								Für elekt. Leerlaufanzeige	For electr. neutral indication	Pour témoin électr. de point mort				
	14	23 31 1006152	1	1	1	1	1	Elektr. Leerlaufanzeige, Kpl.	Electr. neutral indication, Kpl.	Témoin électr. d. point mort, Kpl.				
	16	23 31 1006158	1	1	1	1	1	Kontaktbolzen	Contact bolt	Axe de contact				
	17	23 31 1006162	1	1	1	1	1	Isolierbüchse	Insulating bushing	Douille isolante				
	18	23 31 1006166	1	1	1	1	1	Isolierscheibe	Insulating washer	Rondelle isolante				
	19	23 11 1006174	1	1	1	1	1	Verschlußstopfen	Rubber plug	Bouchon				
	21	07 11 9905660	1	1	1	1	1	Gewindestift M 4 x 6 x 3–5 S	Set screw M 4 x 6 x 3–5 S	Vis sans tête M 4 x 6 x 3–5 S				
	22	07 11 9922054	1	1	1	1	1	Sechskantmutter M6–6 S	Hex. nut M6–6 S	Ecrou six pans M6–6 S				
	23	07 11 9936135	1	1	1	1	1	Zahnscheibe J 6,4	Star washer J 6,4	Rondelle éventail J 6,4				
	24	23 31 1066174	1	1	1	1	1	Kontaktniet f. Kurvenschaltsch.	Contact rivet f. cam plate	Rivet de cont.p. plateau à coulisse				
								Getriebebefestigung am Motor	Transmission attachment on engine	Fixation de la boîte de vitesses au moteur				
	26	07 11 9931065	1	1	1	1	1	Scheibe 8,4 cad.	Washer 8,4 cad.	Rondelle 8,4 cad.				
	27	07 11 9922081	1	1	1	1	1	Sechskantmutter M8–6 S cad.	Hex. nut M 8–6 S cad.	Ecrou six pans M8–6 S cad.				
	28	07 11 9932090	1	1	1	1	1	Federscheibe B 8	Lock washer B 8	Rondelle B 8				

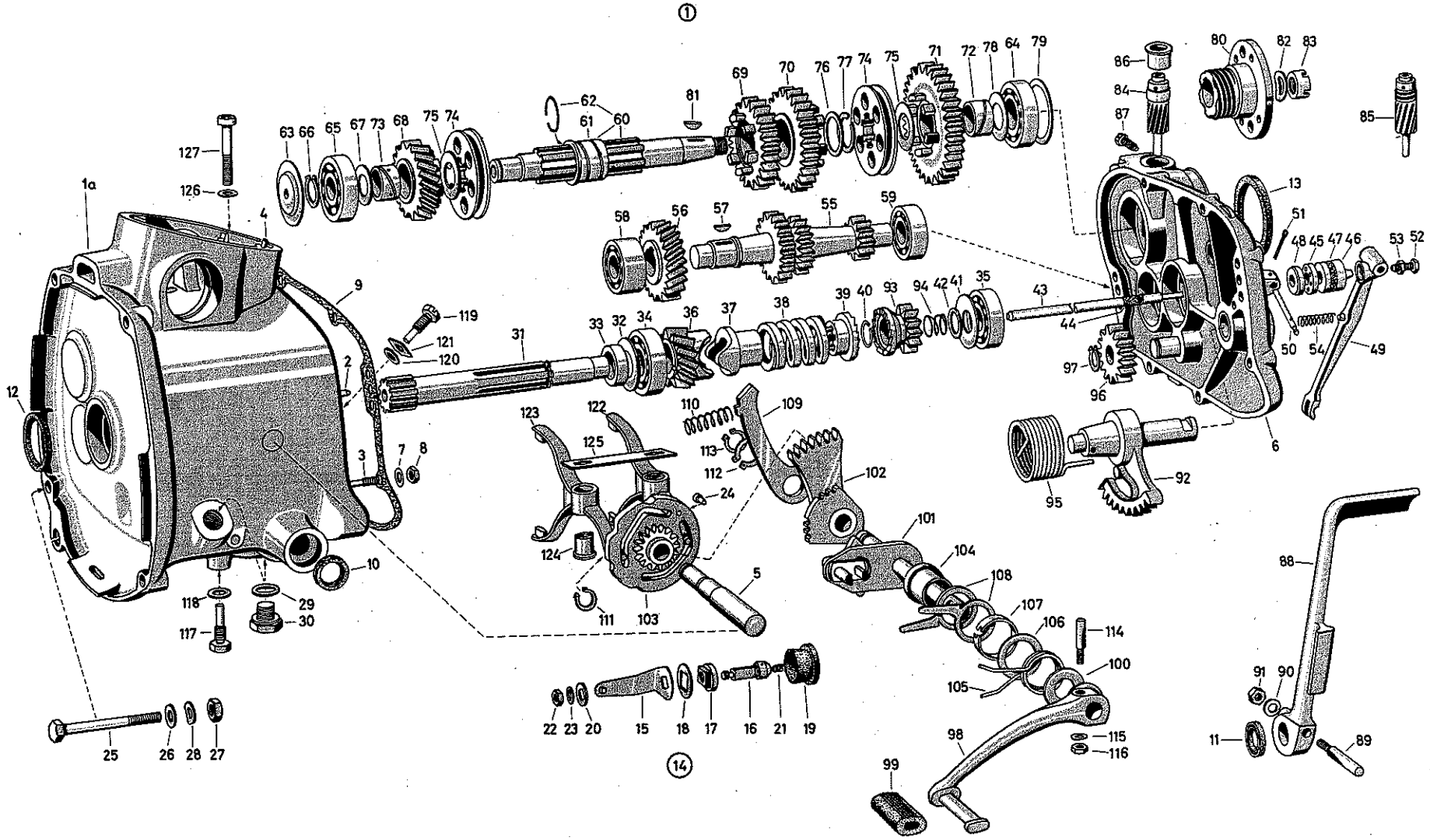

R 50	60
R 50/2	60/2
R 50 S	
R 69	
R 69 S	

Getriebe – Getriebe - Antriebswelle
Transmission – Transmission - Primary shaft
Boîte de vitesses – Boîte de vitesses - Arbre primaire

Änderung Nr.	Bild Nr.	Teil-Nr.	Stück/E R 50 60	R 50/2 60/2	R 50S	R 69	R 69S	Teil-Benennung	Denomination of parts	Dénomination de pièces
								Öleinfüllung und Ölablaß im Getriebe	Oil filler and oil drain plug on transmission	Remplissage et vidange d'huile de boîte
	29	07 11 9963242	2	2	2	2	2	Dichtring C 14 x 20 Stahl-Asbest	Gasket C 14 x 20 steel asbestos	Joint annul. C 14x20 acier-amiante
*	29	07 11 9963259	1	1	1	1	1	Dichtring C 16 x 20 Stahl-Asbest	Gasket C 16 x 20 steel asbestos	Joint annul. C 16x20 acier-amiante
	30	11 13 0007104	2	2	1	1	1	Verschlußschraube f. Öleinlaß und Ölablaß	Plug screw for oil refilling and oil drain	Bouchon fileté pour remplissage et vidange
*	30	11 13 0007106	2	2	1	1	1	Verschlußschraube mit 0,1 mm größerem Gewinde	Plug screw with 0,1 mm oversize thread	Bouchon avec filetage majoré de 0,1 mm
*	30	11 13 0007108	2	2	1	1	1	Verschlußschraube M 16 x 1,5	Plug screw M 16 x 1,5	Bouchon fileté M 16 x 1,5
	30	11 13 0007160	–	–	1	–	1	„Magnet"-Verschlußschraube m. 0,1 mm größ. Gewinde f. Ölablaß	Magnet plug screw with 0,1 mm oversize thread for oil drain	Bouchon fileté magnét. de vidange av. filetage majoré de 0,1 mm
	30	11 13 0007161	–	–	1	–	1	„Magnet"-Verschlußschraube f. Ölablaß	Magnet plug screw f. oil drain	Bouchon fileté magnétique de vidange
*	30	11 13 0007162	–	–	1	–	1	„Magnet"-Verschlußschraube M 16 x 1,5 f. Ölablaß	Magnet plug screw M 16 x 1,5 f. oil drain	Bouchon fileté magnétique de vidange M 16 x 1,5
								Antriebswelle	Primary shaft	Arbre primaire
	31	23 21 1020005	1	1	1	1	1	Antriebswelle	Primary shaft	Arbre primaire
	32	21 52 1020136	1	1	1	1	1	Scheibe z. Antriebswelle ⩓	Washer f. primary shaft ⩓	Rondelle d'arbre primaire ⩓
	33	21 52 1020140	1	1	1	1	1	Büchse z. Antriebswelle ⩓	Bushing f. primary shaft ⩓	Douille d'arbre primaire ⩓
	34	07 11 9981219	1	1	1	1	1	Rillenlager 6204 C 3 ⩓	Ball bearing 6204 C 3 ⩓	Roulement rainuré 6204 C 3 ⩓
	35	07 11 9981408	1	1	1	1	1	Rillenlager 6302 C 3 ⩔	Ball bearing 6302 C 3 ⩔	Roulement rainuré 6302 C 3 ⩔
	36	23 22 1020245	1	1	1	1	1	Antriebsrad	Drive gear	Pignon d'entraînement
	37	21 52 1080154	1	1	1	1	1	Druckstück zum Antriebsrad	Coupling f. drive gear	Manchon d. poussée d. pign. d'entr.
	38	23 21 1020152	1	1	1	1	1	Druckfeder z. Stoßdämpfer	Spring for damper	Ressort de poussée d'amortisseur
	39	23 51 1020160	1	1	1	1	1	Mitnehmer zum Kickstarter	Catch for kickstarter	Entraînement de kick-starter
	40	23 21 1020148	1	1	1	1	1	Sicherungsr. z. Antriebswelle-Mitnehmer	Circlip f. primary shaft catch	Jonc d'arrêt d'entraîneur
	41	23 21 1020210	1	1	1	1	1	Scheibe z. Antriebswelle ⩔ (Stärke nach Bedarf)	Washer f. primary shaft ⩔ (thickness as required)	Rondelle d'arbre primaire ⩔ (épaisseur selon besoin)
	42	23 21 1020164	1	1	1	1	1	Anlaufscheibe z. Antriebsw. ⩔	Starter washer f. primary shaft ⩔	Rond. de frottement d'arbre prim. ⩔

Änderung Nr.	Bild Nr.	Teil-Nr.	Bemerkung
*	29	07 11 9963259	✕11 13 0007108 u. 11 13 0007162
*	30	11 13 0007108	⥅11 13 0007106
*	30	11 13 0007162	⥅11 13 0007160

Getriebe – Kupplungsbetätigung - Nebenwelle
Transmission – Clutch operation - Intermediary shaft
Boîte de vitesses – Commande d'embrayage - Arbre intermédiaire

23.2+21.5

3/6 | 1.10.1967

Änderungen
Modifications
Modifications

Änderung Nr.	Bild Nr.	Teil-Nr.	Stück/E R 50 60	R 50/2 60/2	R 50S	R 69	R 69S	Teil-Benennung	Denomination of parts	Dénomination de pièces	Änderung Nr.	Bild Nr.	Teil-Nr.	Bemerkung
								Kupplungsbetätigung	Clutch operation	Commande d'embrayage				
	43	21 52 1080176	1	1	1	1	1	Druckstange m. Filzring und Endstück	Thrust rod with felt ring and end piece	Tringle avec anneau feutre et embout				
	44	21 52 1020132	1	1	1	1	1	Filzring	Felt ring	Anneau feutre				
	45	21 51 1020104	1	1	1	1	1	Kugelkäfig mit 7 Kugeln	Ball cage with 7 balls	Cage avec 7 billes				
	47	21 52 1020108	1	1	1	1	1	Dichtring zum Druckstück	Seal ring f.thrust piece	Joint de butée				
	48	21 52 1080134	1	1	1	1	1	Druckscheibe	Thrust plate	Butée				
	49	21 52 1080166	1	1	1	1	1	Kupplungshebel	Clutch lever	Levier d'embrayage				
	50	21 52 1020112	1	1	1	1	1	Bolzen zum Kupplungshebel	Bolt for clutch lever	Axe de levier d'embrayage				
	51	07 11 9945180	1	1	1	1	1	Splint 3 x 28 cad.	Cotter 3 x 28 cad.	Goupille 3 x 28 cad.				
	52	21 52 1020116	1	1	1	1	1	Nachstellschraube	Adjusting screw	Vis de réglage				
	53	07 11 9921056	1	1	1	1	1	Sechskantmutter BM 6–5 S cad.	Hex. nut BM 6–5 S cad.	Ecrou six pans BM 6–5 S cad.				
	54	21 52 1080122	1	1	1	1	1	Druckfeder	Spring	Ressort de rappel				
								Nebenwelle	Intermediary shaft	Arbre intermédiaire				
	55	23 21 1040027	1	–	–	–	–	Nebenwelle	Intermediary shaft	Arbre intermédiaire				
	55	23 21 1040028	–	1	1	1	1	Nebenwelle	Intermediary shaft	Arbre intermédiaire				
	56	23 22 1040108	1	1	1	1	1	Stirnrad zur Nebenwelle A	Spur gear f.intermediary shaft A	Pignon d'arbre intermédiaire A				
	57	07 11 9951480	1	1	1	1	1	Scheibenfeder 5x6,5 zur Nebenwelle A	Plate spring 5x6,5 for intermediary shaft A	Clavette 5 x 6,5 d'arbre intermédiaire A				
	58	07 11 9982410	1	1	1	1	1	Schräglager 3203 X zur Nebenwelle A	Taper bearing 3203 X for intermediary shaft A	Roulement 3203 x A				
	59	07 11 9981214	1	1	1	1	1	Rillenlager 6203 C 3	Ball bearing 6203 C 3	Roulement rainuré 6203 C 3				

Änderung Nr.	Bild Nr.	Teil-Nr.	Stück/E R 50 60	R 50/2 60/2	R 50S	R 69	R 69S	Teil-Benennung	Denomination of parts	Dénomination de pièces	Änderung Nr.	Bild Nr.	Teil-Nr.	Bemerkung
								Abtriebswelle	Output shaft	Arbre secondaire				
	60	23 21 1030027	1	1	1	1	1	Abtriebswelle mit Büchse und Sicherungsring	Output shaft with bushing and Circlip	Arbre secondaire avec douille et jonc d'arrêt				
	61	23 22 1030262	1	1	1	1	1'	Büchse für 2. und 3. Gangrad	Bushing for second and third speed gear	Douille des pignons de 2e et 3e vitesses				
	62	23 21 1030100	1	1	1	1	1	Sicherungsring	Snap ring	Jonc d'arrêt				
	63	23 11 1006242	1	1	1	1	1	Ölfangblech mit Rohr zum Kugellager ∧	Oil retainer plate with jet to ball bearing ∧	Disque déflecteur d'huile avec conduite ∧				
	64	07 11 9981219	1	1	1	1	1	Rillenlager 6204 C 3 z. Abtriebswelle ∨	Ball bearing 6204 C 3 for output shaft ∨	Roulement rainuré 6204 C 3 ∨				
	65	07 11 9981416	1	1	1	1	1	Rillenlager 6303 C 3 z. Abtriebswelle ∧	Ball bearing 6303 C 3 for output shaft ∧	Roulement rainuré 6303 C 3 ∧				
	66	07 11 9934090	1	1	1	1	1	Sicherungsring 16 x 1	Circlip 16 x 1	Jonc d'arrêt				
	67	23 21 1020102	1	1	1	1	1	Scheibe zum 4. Gangrad	Spacer f. fourth speed gear	Rondelle de pignon de 4e vitesse				
	68	23 22 1030151	1	1	1	1	1	Stirnrad zum 4. Gang	Spur gear for fourth speed	Pignon de 4e vitesse				
	69	23 22 1030148	1	–	–	–	–	Stirnrad zum 3. Gang	Spur gear for third speed	Pignon de 3e vitesse				
	69	23 22 1030149	–	1	1	1	1	Stirnrad zum 3. Gang	Spur gear for third speed	Pignon de 3e vitesse				
	70	23 22 1030144	1	–	–	–	–	Stirnrad zum 2. Gang	Spur gear for second speed	Pignon de 2e vitesse				
	70	23 22 1030145	–	1	1	1	1	Stirnrad zum 2. Gang	Spur gear for second speed	Pignon de 2e vitesse				
	71	23 22 1030243	1	–	–	–	–	Stirnrad zum 1. Gang	Spur gear for first speed	Pignon de 1e vitesse				
	71	23 22 1030244	–	1	1	1	1	Stirnrad zum 1. Gang	Spur gear for first speed	Pignon de 1e vitesse				
	72	23 22 1030259	1	1	1	1	1	Büchse zum 1. Gang	Bushing for first speed	Douille de 1e vitesse				
	73	23 22 1030266	1	1	1	1	1	Büchse zum 4. Gang	Bushing for fourth speed	Douille de 4e vitesse				
	74	23 31 1030140	2	2	2	2	2	Klauenscheibe	Coupling disc	Manchon cannelé				
	75	23 22 1040104	2	2	2	2	2	Anlaufscheibe zum 1. und 4. Gangrad	Spacer for first and fourth speed gear	Rondelle de friction des pignons de 1e et 2e vitesses				
	76	23 21 1030104	1	1	1	1	1	Anlaufscheibe z. 2. Gangrad	Spacer f. second speed gear	Rondelle d.friction d.2e vitesse				
	77	23 21 1030108	1	1	1	1	1	Sicherungsring z.2.Gangrad	Circlip f.second speed gear	Jonc d'arrêt de pignon de 2e vit.				
	78	23 22 1030112	1	1	1	1	1	Anlaufscheibe z. 1. Gangrad	Spacer f. first speed gear	Rond.de fric.du pignon de 1e vit.				
	79	23 21 1030116	1	1	1	1	1	Paßscheibe z. Abtriebswelle ∨ (Stärke nach Bedarf)	Shim for output shaft ∨ (thickness as required)	Rondelle d'ajustage d.l'arbre second. ∨ (épaisseur selon besoin)				
	80	23 21 1030296	1	1	1	1	1	Mitnehmerflansch an Abtriebswelle ∨	Coupling flange on output shaft ∨	Flasque d'entraînement sur arbre secondaire ∨				
	81	07 11 9951461	1	1	1	1	1	Scheibenfeder 4 x 6,5	Plate spring 4 x 6,5	Clavette 4 x 6,5				
	82	23 21 1030168	1	1	1	1	1	Federscheibe	Spring washer	Rondelle élastique				
	83	23 21 1030120	1	1	1	1	1	Rundmutter	Round nut	Ecrou cylindrique				

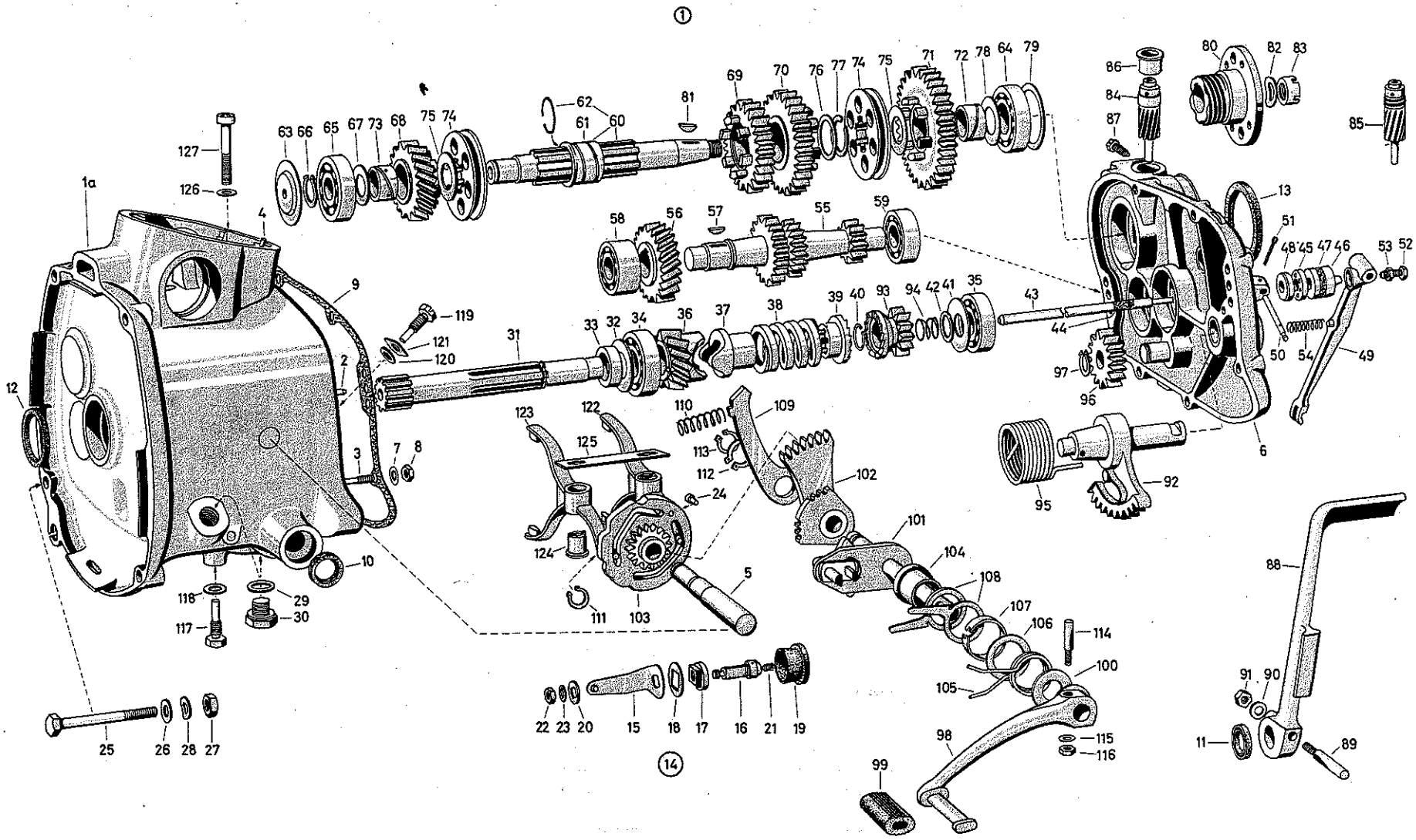

R 50 60	
R 50/2 60/2	
R 50 S	
R 69	
R 69 S	

Getriebe – Tachometerantrieb - Kickstarter - Schaltung
Transmission – Speedometer take-off - Kickstarter - Gear shift mechanism
Boîte de vitesses – Entraînement de tachymètre - Kick-starter - Commande des vitesses

23.2+23.4+23.5

Änderung Nr.	Bild Nr.	Teil-Nr.	Stück/E R 50 60	R 50/2 60/2	R 50S	R 69	R 69S	Teil-Benennung	Denomination of parts	Dénomination de pièces	Änderung Nr.	Bild Nr.	Teil-Nr.	Bemerkung
								Tachometerantrieb	Speedometer take-off	Entraînement de tachymètre				
	85	23 22 1030165	1	1	1	1	1	Schraubenrad auf Rückförderschnecke	Worm gear on return conveyor worm	Pignon avec rainure hélicoïdale de refoulement				
	86	23 22 1030176	1	1	1	1	1	Büchse	Bushing	Douille				
	87	23 11 1030174	1	1	1	1	1	Sechskantschraube mit Loch	Hex. screw with hole	Vis six pans à tête percée				
								Kickstarter	Kickstarter *	Kick-starter				
	88	23 51 1056120	1	1	1	1	1	Kickstarterhebel	Kickstarter lever	Levier de kick-starter				
	89	23 51 1056124	1	1	1	1	1	Keilschraube	Locking screw	Goupille				
	90	07 11 9931065	1	1	1	1	1	Scheibe 8,4 cad.	Washer 8,4 cad.	Rondelle 8,4 cad.				
	91	07 11 9922081	1	1	1	1	1	Sechskantmutter M8–6 S cad.	Hex. nut M8–6 S cad.	Ecrou six pans M 8–6 S cad.				
	92	23 51 1056274	1	1	1	1	1	Kickst.-Segm.m. Eingriffschaltg.	Kickstarter segment w. catch gear	Segment denté				
	93	23 22 1056104	1	1	1	1	1	Zahnrad z. Kickst. auf Antriebsw.	Gear f. kickstarter on primary shaft	Pignon sur arbre primaire				
	94	23 51 1056116	1	1	1	1	1	Druckfeder zum Zahnrad	Spring for kickstarter gear	Ressort de pignon				
	95	23 51 1056112	1	1	1	1	1	Kickstarterfeder z. Segment	Kickstarter spring f. segment	Ressort d. kick-starter (sur segm.)				
	96	23 22 1056108	1	1	1	1	1	Zwischenrad zur Achse	Idler gear	Pignon intermédiaire				
	97	07 11 9934080	1	1	1	1	1	Sicherungsring 15 x 1 zur Achse-Zwischenrad	Circlip 15 x 1 for idler gear	Jonc d'arrêt 15 x 1 de pignon intermédiaire				
								Schaltung	Gear shift mechanism	Commande des vitesses				
	98	23 41 1066245	1	1	1	1	1	Fußschalthebel	Foot shift lever	Sélecteur à pied				
	99	23 41 1066178	1	1	1	1	1	Gummimuffe z. Fußschalthebel	Rubber sleeve f. foot shift lever	Manchon de caout. de sélecteur				
	100	23 41 1066116	1	1	1	1	1	Ausgleichscheibe z. Getriebegehäuse und Fußschalthebel (Stärke nach Bedarf)	Spacer disk f. transmission housing and foot shift lever (thickness as required)	Rondelle d'ajustage entre levier t carter (épaisseur selon besoin)				
	101	23 31 1066268	1	1	1	1	1	Ankerhebel m. Fußschaltwelle Anschlagzapfen, Abstandsbüchse und Anker	Selector lever with foot shift spindle, stop pins, spacer bushing and swivel piece	Ancre avec axe de sélecteur, butées et entretoise				
	102	23 31 1066274	1	1	1	1	1	Zahnsegment mit Raste	Sector gear with stop	Segment denté				
	103	23 31 1066248	1	1	1	1	1	Kurvenschaltscheibe m. Zahnrad	Cam plate with gear	Came de sélection avec pignon				
	104	23 31 1066138	1	1	1	1	1	Abstandsbüchse	Spacer bushing	Entretoise				
	105	23 31 1066150	1	1	1	1	1	Rückholfeder	Return spring	Ressort de rappel				
	106	23 31 1066134	1	1	1	1	1	Scheibe	Washer	Rondelle				

Änderung Nr.	Bild Nr.	Teil-Nr.	Stück/E R 50 60	R 50/2 60/2	R 50S	R 69	R 69S	Teil-Benennung	Denomination of parts	Dénomination de pièces
	107	23 31 1066146	1	1	1	1	1	Stahlfederring	Steel spring ring	Anneau élastique
	108	23 31 1066142	2	2	2	2	2	Rastenhalter	Pawl	Doigt
	109	23 31 1066256	1	1	1	1	1	Sperrklinke	Ratchet plate	Verrou
	110	23 31 1066130	1	1	1	1	1	Druckfeder zur Sperrklinke	Spring for ratchet plate	Ressort de verrou
	111	07 11 9934060	1	1	1	1	1	Sicherungsring 12 x 1 z. Getriebegeh.-Bolzen-Kurvenschaltscheibe	Circlip 12 x 1 f. transmission housing-bolt-cam plate	Jonc d'arrêt 12 x 1 d'axe de came sur carter de boîte
	112	07 11 9934120	1	1	1	1	1	Sich.-Ring 18x1,2 z. Rastensegm.	Circlip 18x1,2 f. notch segment	Jonc d'arrêt 18 x 1,2 de segment
	113	07 11 9934071	1	1	1	1	1	Sicherungsring 14x1 zur Fußschaltwelle V (Ankerhebel)	Circlip 14 x 1 for foot shift spindle V (selector lever)	Jonc d'arrêt 14 x 1 d'axe de sélection V (ancre)
								Für Fußschalthebel an Fußschaltwelle (Ankerhebel)	For foot shift lever on foot shift spindle (selector lever)	Levier sur axe de sélection
	114	23 41 1066102	1	1	1	1	1	Keilschraube	Locking screw	Goupille filetée
	115	07 11 9931043	1	1	1	1	1	Scheibe 6,4 cad.	Washer 6,4 cad.	Rondelle 6,4 cad.
	116	07 11 9922053	1	1	1	1	1	Sechskantmutter M 6–6 S cad.	Hex. nut M 6–6 S cad.	Ecrou M 6–6 S cad.
								Für Anschlagschrauben am Getriebegehäuse	For limit screws on transmission housing	Vis–butée sur carter de boîte de vitesses
	117	23 31 1066278	1	1	1	1	1	Anschlagschraube, unten	Limit screw, bottom	Vis–butée, inf.
	118	23 41 1066286	1	1	1	1	1	Ausgleichscheibe 0,5 und 1 mm (Stärke nach Bedarf)	Spacer washer 0,5 and 1 mm (thickness as required)	Rondelle de réglage 0,5 et 1 mm (épaisseur selon besoin)
	118	07 11 9931655	X	X	X	X	X	Ausgleichscheibe 1,5 mm	Spacer washer 1,5 mm	Rondelle de réglage 1,5 mm
	119	23 31 1066282	1	1	1	1	1	Anschlagschraube, oben	Limit screw, top	Vis–butée, sup.
	120	23 31 1066155	1	1	1	1	1	Ausgleichscheibe (0,5 mm stark)	Spacer washer (0,5 mm thick)	Rond. de réglage (épaiss. 0,5 mm)
	120	23 31 1066156	1	1	1	1	1	Ausgleichscheibe (1,0 mm stark)	Spacer washer (1,0 mm thick)	Rond. de réglage (épaiss. 1,0 mm)
	120	23 31 1066157	1	1	1	1	1	Ausgleichscheibe (1,5 mm stark)	Spacer washer (1,5 mm thick)	Rond. de réglage (épaiss. 1,5 mm)
	121	23 31 1066290	1	1	1	1	1	Sicherungsblech	Locking plate	Arrêtoir
								Für Schalthebel am Getriebegehäuse, oben	For shifting forks on transmission housing, top	Levier sélecteur sur carter, partie supérieure
	123	23 31 1066206	1	1	1	1	1	Schaltgabel f. 3. und 4. Gang	Shift. fork f. third and fourth speed	Fourchette de 3e et 4e vitesses
	124	23 31 1066162	2	2	2	2	2	Büchse zum Schalthebel	Bushing f. shifting fork	Douille de fourchette
	125	23 31 1066170	1	1	1	1	1	Halteblech	Retaining plate	Tôle de retenue
	126	23 31 1066186	2	2	2	2	2	Scheibe zur Zylinderschraube	Washer for allenhead screw	Rondelle de vis à tête cylindr.
	127	07 11 9919741	2	2	2	2	2	Zylinderschraube mit Innensechskant M 8 x 45–8 G phr. sw.	Allenhead screw M 8 x 45–8 G phr. black	Vis à tête cylindr. avec six pans intér. M 8 x 45–8 G phr. noire

Änderung Nr.	Bild Nr.	Teil-Nr.	Bemerkung

Änderung Nr.	Bild Nr.	Teil-Nr.	Stück/E R 50 60	R 50/2 60/2	R 50S	R 69	R 69S	Teil-Benennung	Denomination of parts	Dénomination de pièces	Änderung Nr.	Bild Nr.	Teil-Nr.	Bemerkung
								Vorderradschwinggabel	Front fork	Fourche avant oscillante				
	1	31 42 2000364	1	1	1	1	1	Schwinggabelholme	Front fork, Kpl.	Fourche avant				
	2	31 41 2000370	1	1	1	1	1	Vorderradschwinge m.Nippelschm.	Front fork arm w.greasing nipple	Bras oscillant avec graisseurs				
								Steckachsklemmung am Gabelstück ⟵	Floating axle attachment on front fork ⟵	Fixation de l'axe extrémité ⟵ du bras				
	3	31 41 2000293	1	1	1	1	1	Klemmschraube	Clamping screw	Vis à méplat				
	4	07 11 9936206	1	1	1	1	1	Zahnscheibe J 8,4	Star washer J 8,4	Rondelle éventail J 8,4				
	5	07 11 9922093	1	1	1	1	1	Sechskantm. M 8 x 1–6 S cad.	Hex. nut M 8 x 1–6 S cad.	Ecrou six pans M 8 x 1–6 S cad.				
								Schwinge-Lagerung am Gabelholm, unten	Swing arm bearing on fork beam, bottom	Articulation du bras, en bas de fourche				
	6	31 41 2000320	1	1	1	1	1	Bolzen	Bolt	Axe				
	8	07 11 9985005	2	2	2	2	2	Kegellager 30 203	Ball bearing 30 203	Roulement à rouleaux con. 30 203				
	9	31 41 2000324	2	2	2	2	2	Druckhülse	Pressure sleeve	Douille				
	10	31 41 2000331	2	2	2	2	2	Dichtring	Seal ring	Joint				
	11	31 41 2000326	2	2	2	2	2	Paßscheibe	Spacer washer	Rondelle d'ajustage				
	12	31 41 2000328	1	1	1	1	1	Hutmutter	Cap nut	Ecrou borgne				
	13	31 41 2000334	2	2	2	2	2	Verschlußpfropfen ⟵ u. ⟶	Rubber plug ⟵ and ⟶	Bouchons ⟵ et ⟶				
								Gabelfederung (⟵ u. ⟶)	Suspension units (⟵ and ⟶)	Suspension (⟵ et ⟶)				
	14	31 41 2054016	2	2	–	2	–	Federbein, Kpl. Aluminium poliert	Telescopic spring leg, Kpl. aluminium polished	Jambe de force coulissante, Kpl. alu. poli				
	14	31 41 2054018	2	2	–	2	–	Federbein, Kpl. schwarz lackiert	Telescopic spring leg, Kpl. black varnished	Jambe de force coulissante, Kpl. laqué noir				
	14	31 42 2054025	–	–	2	–	2	Federbein, Kpl. Aluminium poliert	Telescopic spring leg, Kpl. aluminium polished	Jambe de force coulissante, Kpl. alu. poli				
	14	31 42 2054026	–	–	2	–	2	Federbein, Kpl. schwarz lackiert	Telescopic spring leg, Kpl. black varnished	Jambe de force coulissante, Kpl. laqué noir				
	15	31 41 2054200	2	2	2	2	2	Federbeinauge, unten	Telescopic leg eye, bottom	Embout à oeil, inférieur				
	16	31 41 2002132	2	2	2	2	2	Verkleidung, unten Alu. poliert	Covering, bottom, alum. polished	Tube de protect. inf., alu. poli				
	16	31 41 2002133	2	2	2	2	2	Verkleidung, unten, sw. lackiert	Covering, bottom, black varnished	Tube de protect. inf., laqué noir				
	17	31 41 2002126	2	2	2	2	2	Verkleidung, oben	Covering, top	Tube de protection, supérieur				

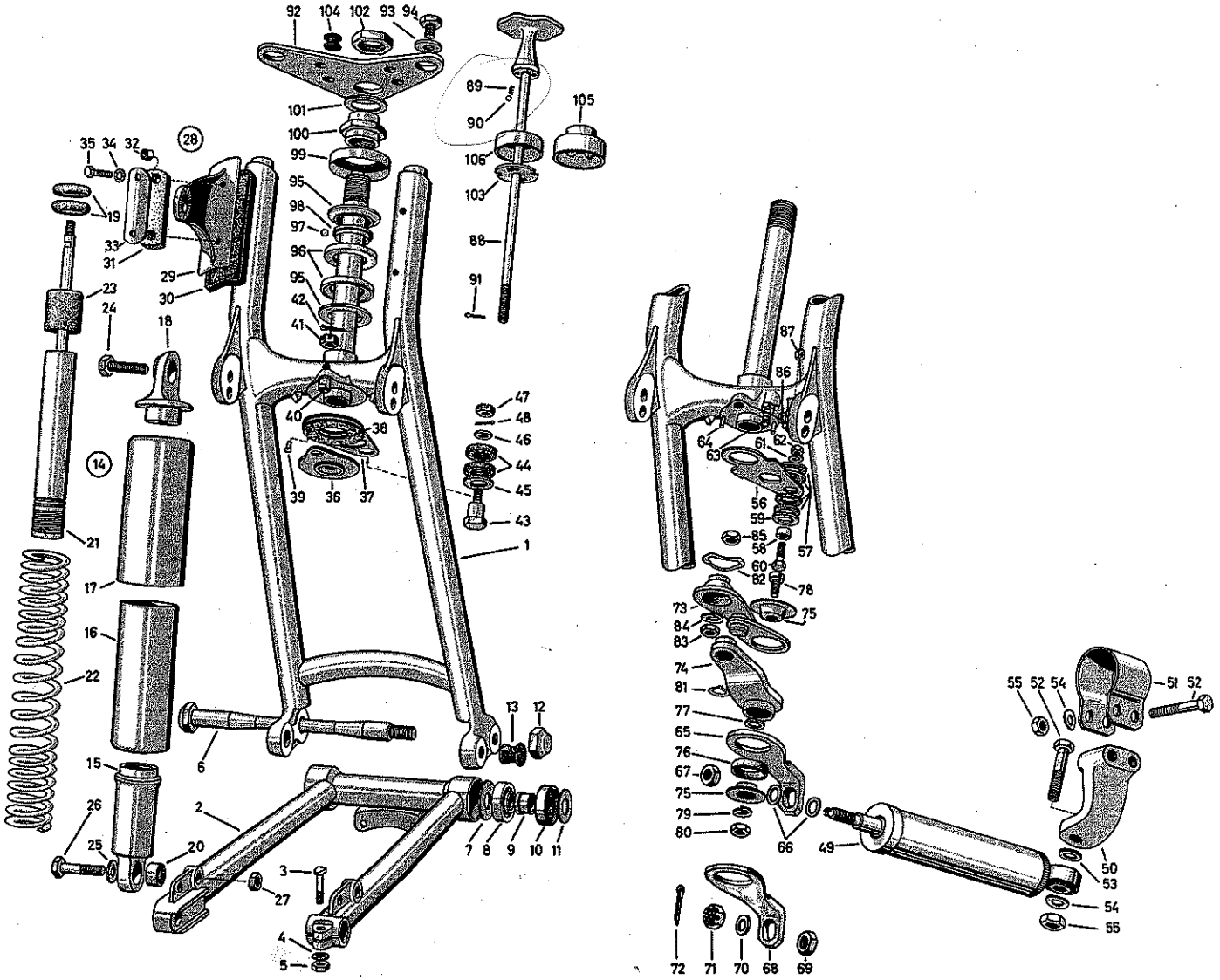

R 50	60
R 50/2	60/2
R 50 S	
R 69	
R 69 S	

Vorderradschwinggabel – Gabelfederung - Federbein - Scheinwerferhalterung
Front fork – Suspension units - Telescopic springleg - Headlight bracket
Fourche oscillante avant – Suspension - Jambe de force - Fixation du phare à la fourche

Änderung Nr.	Bild Nr.	Teil-Nr.	Stück/E R 50 60	R 50/2 60/2	R 50S	R 69	R 69S	Teil-Benennung	Denomination of parts	Dénomination de pièces	Änderung Nr.	Bild Nr.	Teil-Nr.	Bemerkung
	18	31 41 2054206	2	2	2	2	2	Federbeinauge, oben	Telescopic leg eye, top	Embout à oeil, supérieur				
	19	31 41 2054528	4	4	6	4	6	Anschlagring	Stop ring	Rondelle–butée				
	20	31 41 2054234	4	4	4	4	4	Silentbloc	Silent block	Silentbloc				
	21	31 41 2054232	2	2	2	2	2	Stoßdämpfer, Kpl.	Shock absorber, Kpl.	Amortisseur, Kpl.				
	22	31 42 2054007	2	2	2	2	2	Tragfeder 6 Ø für Solomaschinen	Suspension spring 6 Ø for solomotorcycles	Ressort de suspension 6 Ø pour moto solo				
	23	31 41 2054236	2	2	–	2	–	Stoßdämpferschutzhülle	Shock absorber protection sleeve	Manchon de protect. d'amortisseur				
								Federbein an d.vorderen Schwinge unten, und Gabelholme, oben	Telescopic spring leg on front swing arm, bott., a. fork beams, top	Fix. de la jambe de force au bras oscillant bas, et à la fourche, haut				
	24	07 11 9914345	2	2	2	2	2	Sechskantschr. M 10 x 1 x 42–10 K verchromt	Hex. screw M 10 x 1 x 42–10 K chrome-plated	Vis six pans M 10 x 1 x 42–10 K chromée				
	25	31 41 2000345	4	4	4	4	4	Unterlegscheibe	Washer	Rondelle				
	26	07 11 9914347	2	2	2	2	2	Sechskantschr. M 10 x 1 x 48–10 K verchromt	Hex. screw M 10 x 1 x 48–10 K chrome-plated	Vis six pans M 10 x 1 x 48–10 K chromée				
	27	07 11 9922122	4	4	4	4	4	Sechskantm. M 10 x 1–6 S cad.	Hex. nut M 10 x 1–6 S cad.	Ecrou six pans M 10 x 1–6 S cad.				
								Scheinwerferhalterung an Gabelholme ← und →	Headlight bracket on fork beams ← and →	Fixation du phare à la fourche ← et →				
	28	31 41 2000372	1	1	1	1	1	Satz Scheinwerferhalter	Headlight bracket	Jeu de supports				
	29	31 41 2000305	1	1	1	1	1	Scheinwerferhalter ←	Headlight bracket ←	Support de phare ←				
	30	31 41 2000336	2	2	2	2	2	Unterlegplatte	Rubber plate	Semelle				
	31	31 41 2000338	2	2	2	2	2	Zwischenplatte	Spacer plate	Plaquette				
	32	31 41 2000340	4	4	4	4	4	Abstandsring	Spacer ring	Entretoise				
	33	31 41 2000347	2	2	2	2	2	Befestigungsblech, oben	Mounting plate, top	Tôle de fixation, supérieure				
	34	07 11 9936136	4	4	4	4	4	Zahnscheibe J 6,4	Star washer J 6,4	Rondelle éventail J 6,4				
	35	07 11 9912241	4	4	4	4	4	Sechskantschr. M 6 x 20–8 G cad.	Hex. screw M 6 x 20–8 G cad.	Vis six pans M 6 x 20–8 G cad.				
								Druckplatte u. Widerstandsblech an der Gabelführung, unten	Pressure plate and resistance plate on steering arm, bottom	Plaque d'appui et tôle de retenue (partie inf. du guide de fourche)				
	36	31 41 2000231	1	1	–	1	–	Druckplatte	Pressure plate	Plaque d'appui				
	37	31 41 2000217	1	1	–	1	–	Widerstandsblech	Resistance plate	Tôle de retenue				
	38	31 41 2000235	2	2	–	2	–	Dämpfungsscheibe f. Widerstandsblech	Damping plate f. resistance plate	Disque de frict. de tôle de retenue				
	39	07 11 9949213	3	3	–	3	–	Halbhohlniet C 3 x 10 St. verkupfert	Semi tubular rivet C 3 x 10 steel coppered	Rivet semi-creux C 3 x 10 acier cuivré				

Vorderradschwinggabel – Widerstandsblech • Lenkungsdämpfer
Front fork – Resistance plate attachment • Steering damper
Fourche oscillante avant – Fixation de la tôle de retenue • Amortisseur de direction

31.4

3/11 | 1.10.1967

Änderungen
Modifications
Modifications

Änderung Nr.	Bild Nr.	Teil-Nr.	Stück/E R 50 60	R 50/2 60/2	R 50S	R 69	R 69S	Teil-Benennung	Denomination of parts	Dénomination de pièces
	40	31 41 2000295	1	1	–	1	–	Bolzen	Bolt	Axe
	41	07 11 9923414	1	1	–	1	–	Kronenmutter M 8–6 S cad.	Castle nut M 8–6 S cad.	Ecrou crénelé M 8–6 S cad.
								Widerstandsblech am Rahmen	Resistance plate attach.on frame	Fix.de la tôle de retenue au châssis
	43	31 42 2000255	1	1	–	1	–	Halteschraube	Retaining screw	Vis de fixation
	44	31 42 2000257	2	2	–	2	–	Gummiring	Rubber ring	Anneau de caoutchouc
	45	07 11 9931851	1	1	–	1	–	Scheibe 16	Washer 16	Rondelle 16
	46	07 11 9931655	1	1	–	1	–	Scheibe 8,4	Washer 8,4	Rondelle 8,4
	47	07 11 9923414	1	1	–	1	–	Kronenmutter M 8–6 S cad.	Castle nut M 8–6 S cad.	Ecrou crénelé M 8–6 S cad.
								Hydr. Lenkungsdämpfer mit Abstützung am Rahmen	Hydraulic steering damper with stanchion on frame	Amortisseur hydraulique de direction avec appui au cadre
*	49	31 42 2054071	–	–	1	–	1	Lenkungsdämpfer	Steering damper	Amortisseur de direction
	50	31 42 2054220	–	–	1	–	1	Lagerbock	Bearing bracket	Support
	51	31 42 2054221	–	–	1	–	1	Schelle am Rahmenrohr	Strap on frame tube	Collier pour tube de cadre
	52	07 11 9912477	–	–	2	–	2	Sechskantschr. M 8 x 35–8 G cad.	Hex. screw M 8 x 35–8 G cad.	Vis six pans M 8 x 35–8 G cad.
	52	07 11 9912485	–	–	1	–	1	Sechskantschr. M 8 x 40–8 G cad.	Hex. screw M 8 x 40–8 G cad.	Vis six pans M 8 x 40–8 G cad.
	53	07 11 9931065	–	–	1	–	1	Scheibe 8,4	Washer 8,4	Rondelle 8,4
	54	07 11 9932090	–	–	3	–	3	Federscheibe B 8	Spring washer B 8	Rondelle élastique B 8
	55	07 11 9922081	–	–	3	–	3	Sechskantm. M 8–6 S cad.	Hex. nut M 8–6 S cad.	Ecrou six pans M 8–6 S cad.
								Widerstandsblech mit Abstützung am Rahmen	Resistance plate with stanchion on frame	Tôle de retenue avec appui au cadre
	56	31 42 2054222	–	–	1	–	1	Widerstandsblech	Resistance plate	Tôle de retenue
	57	61 31 8050136	–	–	4	–	4	Gummischeibe	Rubber washer	Rondelle de caoutchouc
	58	31 42 2054283	–	–	1	–	1	Distanzrohr	Spacer tube	Entretoise
	59	17 11 4570122	–	–	1	–	1	Scheibe	Washer	Rondelle
	60	07 11 9912441	–	–	1	–	1	Sechskantschr. M 8 x 25–8 G cad.	Hex. screw M 8 x 25–8 G cad.	Vis six pans M 8 x 25–8 G cad.
	61	07 11 9932091	–	–	1	–	1	Federscheibe B 8	Spring washer B 8	Rondelle élastique B 8
	62	07 11 9922081	–	–	1	–	1	Sechskantm. M 8–6 S cad.	Hex. nut M 8–6 S cad.	Ecrou six pans M 8–6 S cad.
								Anbauteile in unterer Gabelführg.	Attach.parts in lower fork guide	Eléments du guidage inf. d. fourche
	63	31 42 2054272	–	–	1	–	1	Lagerbolzen	Bearing bolt	Axe
	64	07 11 9941378	–	–	2	–	2	Spannhülse 5 x 20	Tension sleeve 5 x 20	Douille 5 x 20

Änderung Nr.	Bild Nr.	Teil-Nr.	Bemerkung
*	49	31 42 2054071	R 50 S Fg 565 635 → / R 69 S Fg 657 824 →

Vorderradschwinggabel – Anschlußbügel - Schaltgelenk - Schalthebel
Front fork – Attachment strap - Control joint - Control lever
Fourche oscillante avant – Equerre de liaison - Genou - Liaison de la biellette

Änderung Nr.	Bild Nr.	Teil-Nr.	Stück/E R 50 60	R 50/2 60/2	R 50S	R 69	R 69S	Teil-Benennung	Denomination of parts	Dénomination de pièces
								Anschlußbügel am Lenkungsdämpfer	Attach. strap on steering damper	Equerre de liaison à l'amortisseur de direction
*	67	07 11 9922426	–	–	1	–	1	Sechskantm. M 8–6 S phr. sw.	Hex. nut M 8–6 S phr. black	Vis six pans M 8–6 S phr. noire
*	68	31 42 2054271	–	–	1	–	1	Anschlußbügel	Attachment strap	Equerre de liaisson
*	69	07 11 9921076	–	–	1	–	1	Sechskantm. BM 8–4 D cad.	Hex. nut BM 8–4 D cad.	Vis six pans BM 8–4 D cad.
*	70	07 11 9931655	–	–	1	–	1	Scheibe 8,4	Washer 8,4	Rondelle 8,4
*	71	07 11 9923414	–	–	1	–	1	Kronenmutter M 8–6 S cad.	Castle nut M 8–6 S cad.	Ecrou crénelé M 8–6 S cad.
*	72	07 11 9945111	–	–	1	–	1	Splint 2 x 20	Cotter pin 2 x 20	Goupille 2 x 20
								Schaltgelenk am Anschlußbügel und Feststellhebel	Control joint on attachment strap and arresting lever	Genou et biellette de commande de l'amortisseur de direction
	73	31 42 2054227	–	–	1	–	1	Schaltgelenk	Control joint	Genou
	74	31 42 2054226	–	–	1	–	1	Feststellhebel	Arresting lever	Biellette
	75	31 42 2054217	–	–	2	–	2	Halteteller	Retaining plate	Assiette de retenue
	76	31 42 2054218	–	–	1	–	1	Führungsring	Guide ring	Anneau de guidage
	77	31 42 2054219	–	–	1	–	1	Abstandsscheibe	Spacer washer	Entretoise
	78	07 11 9919461	–	–	1	–	1	Zylinderschr. AM 6 x 10–5 S cad.	Cyl. screw AM 6 x 10–5 S cad.	Vis à tête cyl. AM 6 x 10–5 S cad.
	79	07 11 9933079	–	–	1	–	1	Federring B 6	Spring ring B 6	Rondelle élastique B 6
	80	07 11 9921056	–	–	1	–	1	Sechskantm. BM 6–5 S cad.	Hex. nut BM 6–5 S cad.	Ecrou six pans BM 6–5 S cad.
	81	07 11 9934035	–	–	1	–	1	Sicherungsring 8 x 0,8 f. den Feststellhebel an der unteren Gabelführung - Gabelbolzen	Circlip 8 x 0,8 f. arresting lever on bottom fork guide - fork bolt	Jonc d'arrêt 8 x 0,8 de la biellette à la partie inférieure de l'axe de fourche
								Schalthebel a. unteren Gabelführungsrohr bzw. a. d. Knebelschr.	Control lever on lower fork guide tube and/or on thumb screw	Liaison de la biell. à la partie inf. du tube de guidage de la fourche
	82	11 33 0534332	–	–	1	–	1	Federscheibe	Spring washer	Rondelle élastique
	83	11 33 0034128	–	–	1	–	1	Sechskantmutter	Hex. nut	Ecrou six pans
	84	07 11 9933095	–	–	1	–	1	Federring B 8	Spring ring B 8	Rondelle élastique B 8
	85	07 11 9922094	–	–	2	–	2	Sechskantm. M 8 x 1–6 S phr. sw.	Hex. nut M 8 x 1–6 S phr. black	Ecrou six pans M 8x1–6 S phr. noir
								Stellschraube für die untere Gabelführung	Adjusting screw for the lower fork guide	Vis de butée, partie inf. du guide de fourche
	86	36 31 4038181	–	–	1	–	1	Sechskantschraube	Hex. screw	Vis six pans
	87	07 11 9921056	–	–	1	–	1	Sechskantm. BM 6–5 S cad.	Hex. nut BM 6–5 S cad.	Ecrou six pans BM 6–5 S cad.

Änderung Nr.	Bild Nr.	Teil-Nr.	Bemerkung
*	67	07 11 9922426	R 50 S →Fg 565 634 R 69 S →Fg 657 823
*	68	31 42 2054271	
*	69	07 11 9921076	R 50 S Fg 565 635→
*	70	07 11 9931655	R 69 S Fg 657 824→
*	71	07 11 9923414	
*	72	07 11 9945111	

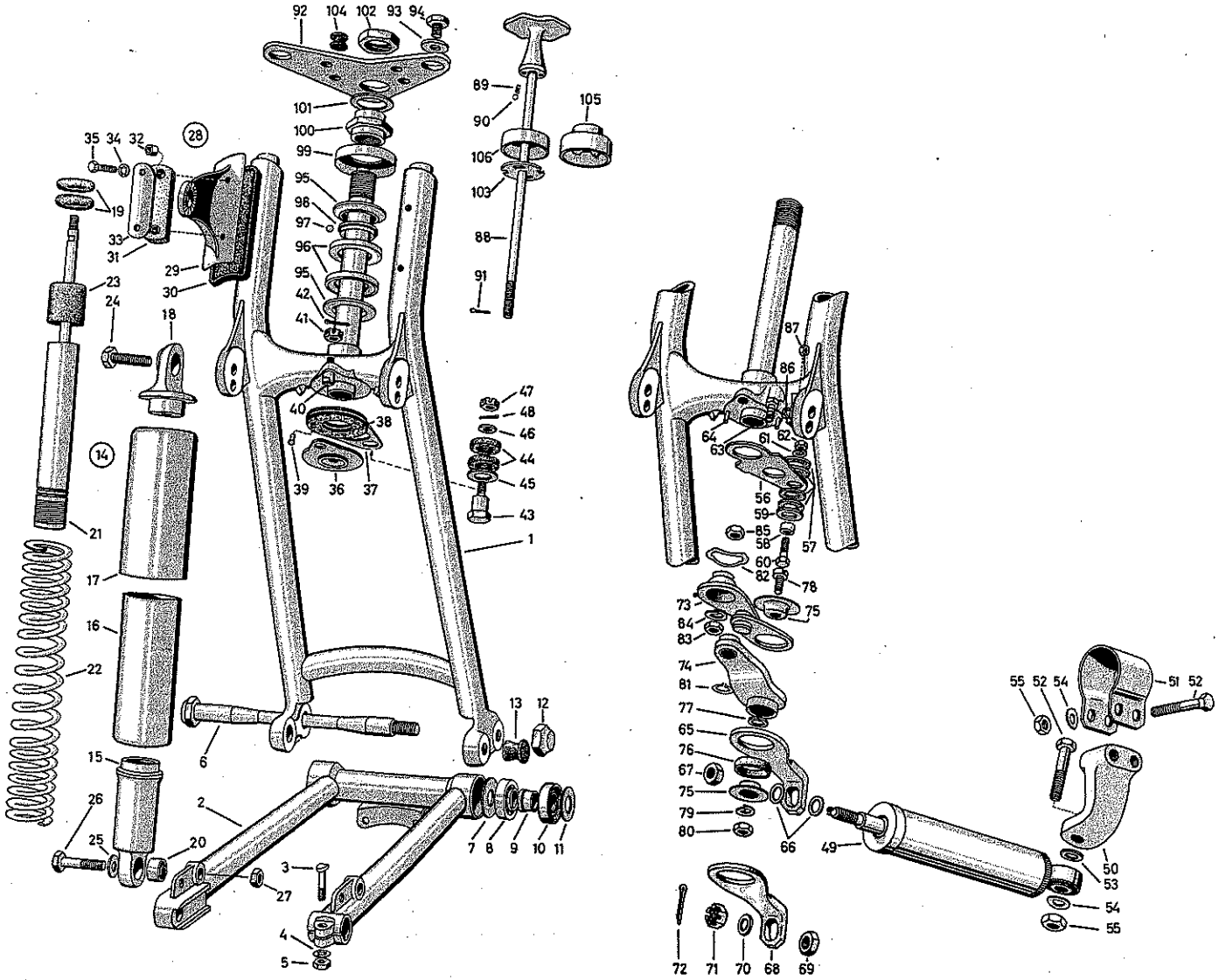

R 50	60
R 50/2	60/2
R 50 S	
R 69	
R 69 S	

Vorderradschwinggabel – Knebelschraube - Obere Gabelführung und Lenkungskopflager
Front fork – Thumb screw - Top fork guide and steering head bearing
Fourche oscillante avant – Vis de serrage de direction - Guidage sup. de fourche et palier

Vorderradschwinggabel – Knebelschraube - Obere Gabelführung und Lenkungskopflager
Front fork – Thumb screw - Top fork guide and steering head bearing
Fourche oscillante avant – Vis de serrage de direction - Guidage sup. de fourche et palier

31.4

5/11 | 1.10.1967

Änderungen
Modifications
Modifications

Änderung Nr.	Bild Nr.	Teil-Nr.	Stück/E R 50 60	R 50/2 60/2	R 50S	R 69	R 69S	Teil-Benennung	Denomination of parts	Dénomination de pièces
								Knebelschraube	Thumb screw	Vis de serrage de direction
*	88	31 41 2000048	1	1	–	1	–	Knebelschraube, Kpl., m. Druckfeder und Kugel	Thumb screw, Kpl., with pressure spring and ball	Vis de serrage, Kpl., avec ressort et bille
	88	31 42 2000049	–	–	1	–	1	Knebelschraube, Kpl., m. Druckfeder und Kugel	Thumb screw, Kpl., with pressure spring and ball	Vis de serrage, Kpl., avec ressort et bille
	89	32 71 2000118	2	2	2	2	2	Druckfeder	Pressure spring	Ressort
	90	07 11 9986255	2	2	2	2	2	Kugel 5,5 Ø III	Ball 5,5 Ø III	Bille 5,5 Ø III
	91	07 11 9945095	1	1	–	1	–	Splint 2x15 Stahl zur Knebelschraube, unten	Cotter pin 2x15 steel for thumb screw, bottom	Goupille 2x15 acier pour vis de serrage, bas
								Obere Gabelführung und Lenkungskopflager	Top fork guide and steering head bearing	Guidage supérieur de fourche et palier supérieur de direction
	92	31 41 2000126	1	1	1	1	1	Gabelführung, oben	Fork guide, top	Guidage supérieur de fourche
	93	31 41 2000345	2	2	2	2	2	Unterlegscheibe	Washer	Rondelle
	94	31 41 2000343	2	2	2	2	2	Gabelschraube	Fork screw	Vis de fourche
	95	31 41 2000188	2	2	2	2	2	Laufring mit Innenschulter	Ring of ball bear.w.inside should.	Rondelle avec épaulement int.
	96	31 41 2000190	2	2	2	2	2	Laufring mit Außenschulter	Ring of ball bear.w.outs.shoulder	Rondelle avec épaulement ext.
	97	07 11 9986255	46	46	46	46	46	Kugel 5,5 Ø III	Ball 5,5 Ø III	Bille 5,5 Ø III
	98	31 41 2000193	1	1	1	1	1	Kugelhalter	Ball cage	Support de bille
	99	31 41 2000184	1	1	1	1	1	Schutzkappe	Dust cap	Manchon protecteur
	100	31 42 2000182	1	1	1	1	1	Untere Mutter	Bottom nut	Ecrou inférieur
	101	31 41 2000297	1	1	1	1	1	Paßscheibe	Spacer washer	Rondelle d'ajustage
	102	31 41 2000101	1	1	1	1	1	Obere Mutter	Top nut	Ecrou supérieur
	103	31 42 2000245	1	1	1	1	1	Sicherungsscheibe	Lock washer	Disque de retenue
	104	31 41 2000299	2	2	2	2	2	Gummipfropfen	Rubber plug	Bouchon caoutchouc
	105	31 42 2000119	–	–	1	–	1	Sicherungskappe, Kpl.	Lock cap, Kpl.	Manchon de retenue, Kpl.
*	105	31 42 2000110	–	–	1	–	1	Sicherungskappe, Kpl.	Lock cap, Kpl.	Manchon de retenue, Kpl.
	106	31 42 2000114	1	1	–	1	–	Sicherungskappe m. Federsicher.	Lock cap with lock spring	Manchon d. retenue av. jonc d'arrêt

Änderung Nr.	Bild Nr.	Teil-Nr.	Bemerkung
*	88	31 41 2000048	✕31 42 2000110
*	105	31 42 2000110	✕31 42 2000049

Vorderradbremse

Front Wheel Brake
Frein Avant

Verderradschwinggabel – Vorderradbremse - Bremsbacken und Bremshebel
Front fork – Front wheel brake - Brake shoes and brake lever
Fourche oscillante avant – Frein avant - Mâchoires et levier de frein

34.1+36.3

6/11 | 1.10.1967

Änderungen
Modifications
Modifications

Änderung Nr.	Bild Nr.	Teil-Nr.	Stück/E R 50 60	R 50/2 60/2	R 50S	R 69	R 69S	Teil-Benennung	Denomination of parts	Dénomination de pièces
								Vorderradbremse	Front wheel brake	Frein avant
	1	34 11 2060214	1	1	1	1	1	Vorderrad-Bremshalter	Front wheel brake holder	Plateau de frein avant
	2	34 11 2060167	1	1	1	1	1	Einstellbolzen	Adjusting pin	Axe de réglage
	3	23 41 1066286	1	1	1	1	1	Scheibe	Washer	Rondelle
	4	07 11 9921605	1	1	1	1	1	Sechskantm. M 8 x 1–6 S cad.	Hex. nut M 8 x 1–6 S cad.	Ecrou six pans M 8x1–6 S cad.
	5	36 31 2060227	1	1	1	1	1	Steckachse	Floating axle	Axe de roue
	6	07 11 9931089	1	1	1	1	1	Scheibe 15 Stahl cad.	Washer 15 steel cad.	Rondelle 15 acier cad.
	7	07 11 9922155	1	1	1	1	1	Sechskantm. M 14x1,5–6 verchr.	Hex nut M 14x1,5–6 chrome-plar.	Ecrou six pans M14x1,5–6 chromé
	8	36 31 2060174	1	1	1	1	1	Reduzierbüchse	Reducing bushing	Douille de réduction
	9	34 11 2060202	2	2	2	2	2	Bremsbacken	Brake shoes	Mâchoire de frein
	10	34 11 2060235	2	2	2	2	2	Bremsbelag	Brake lining	Garniture de frein
	11	07 11 9949213	18	18	18	18	18	Kupfer-Rohrniet	Copper rivet	Rivet creux cuivre
								Bremsbacken- u. Bremshebel-Betätigung	Brake shoes and brake lever operation	Commande des mâchoires et du levier de frein
	12	34 11 2060237	1	1	1	1	1	Bremsbackenfeder, unten	Brake shoe spring, bottom	Ressort inf. de mâchoire
	12	34 21 2060239	1	1	1	1	1	Bremsbackenfeder, oben	Brake shoe spring, top	Ressort sup. de mâchoire
	13	34 11 2060277	1	1	1	1	1	Zugfeder	Draw spring	Ressort de tension
	14	13 42 8009579	4	4	4	4	4	Scheibe	Washer	Rondelle
	15	07 11 9945110	2	2	2	2	2	Splint 2 x 20	Cotter pin 2 x 20	Goupille 2 x 20
	16	34 11 2060259	2	2	2	2	2	Scheibe	Washer	Rondelle
	17	34 11 2060206	1	1	1	1	1	Bremsschlüssel A	Brake spanner A	Came A
	18	34 11 2060207	1	1	1	1	1	Bremsschlüssel V	Brake spanner V	Came V
	19	34 11 2060210	2	2	2	2	2	Hebel	Lever	Levier
	20	07 11 9912267	2	2	2	2	2	Sechskantschr. M 6 x 28–8 G cad.	Hex. screw M 6 x 28–8 G cad.	Vis six pans M 6x28–8 G cad.
	21	07 11 9932070	2	2	2	2	2	Federscheibe B 6	Spring washer B 6	Rondelle élastique B 6
	22	07 11 9922053	2	2	2	2	2	Sechskantm. M 6–6 S cad.	Hex. nut M 6–6 S cad..	Ecrou six pans M 6–6 S cad.
								Anschlußteile f. Handbremse-Bowdenzug am Bremshebel	Attachment parts f. hand brake bowden cable on brake lever	Liaison entre câble et levier de frein
	23	34 11 2060182	2	2	2	2	2	Gelenkbolzen (a. Bremshebel oben und unten)	Joint bolt (on brake lever top and bottom)	Axe (sur levier en haut et en bas)
	24	34 11 2060178	1	1	1	1	1	Sechskantmutter	Hex. nut	Ecrou six pans

Änderung Nr.	Bild Nr.	Teil-Nr.	Bemerkung

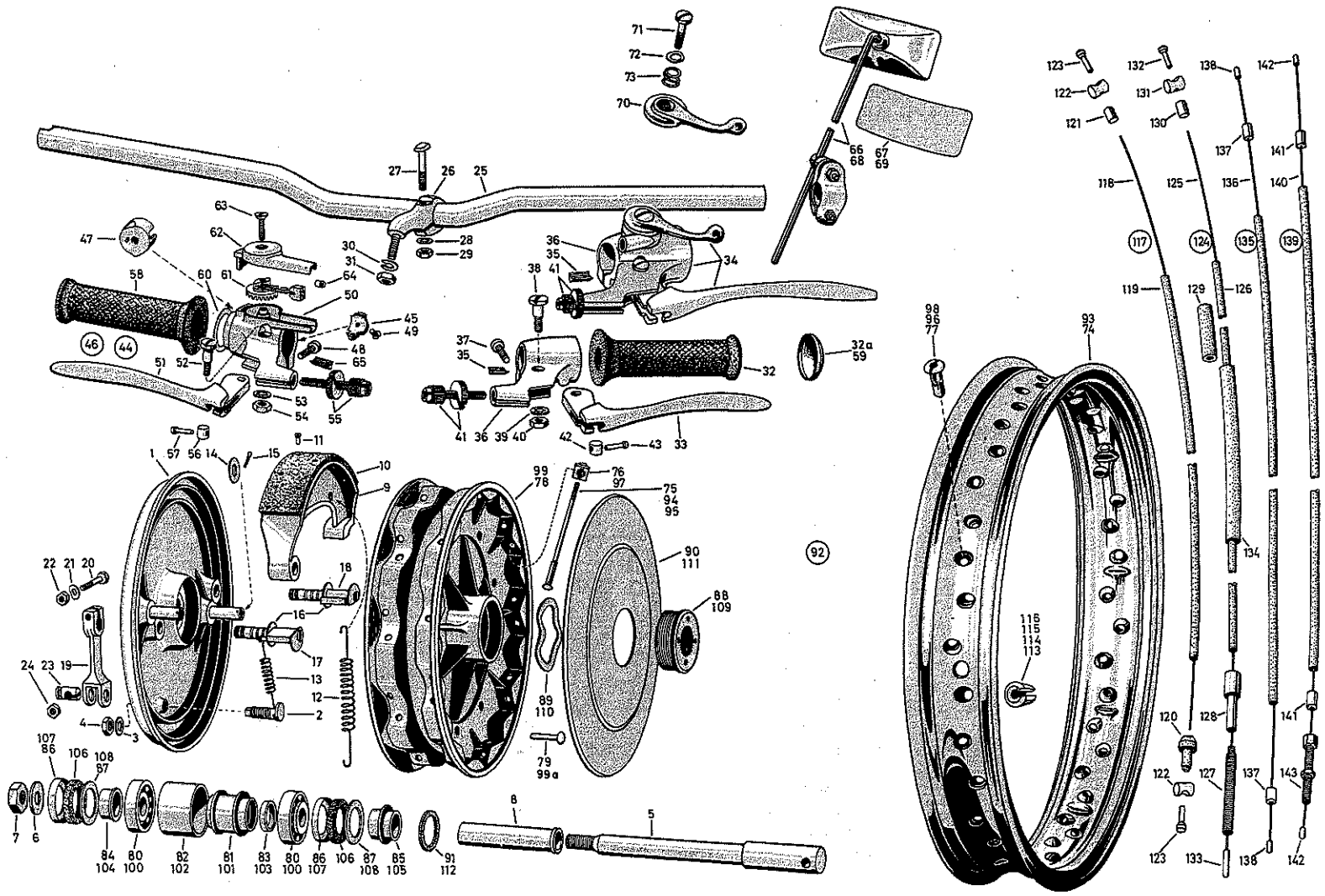

R 50	60
R 50/2	60/2
R 50 S	
R 69	
R 69 S	

Vorderradschwinggabel — Lenker - Lenkergriff und Kupplungshebel
Front fork — Handlebar - Handlebar grip and clutch lever
Fourche oscillante avant — Guidon - Poignée et levier d'embrayage

32.7+21.5

7/11 | 1.10.1967

Vorderradschwinggabel – Lenker - Lenkergriff und Kupplungshebel
Front fork – Handlebar - Handlebar grip and clutch lever
Fourche oscillante avant – Guidon - Poignée et levier d'embrayage

32.7+21.5

7/11 | 1.10.1967

Änderungen
Modifications
Modifications

Änderung Nr.	Bild Nr.	Teil-Nr.	Stück/E R 50 60	R 50/2 60/2	R 50S	R 69	R 69S	Teil-Benennung	Denomination of parts	Dénomination de pièces
								Lenker	Handlebar	Guidon
	25	32 71 2072107	1	1	1	1	1	Lenker ohne Ösenschrauben	Handlebar without eyebolts	Guidon sans vis d'oeillet
	26	32 71 2072306	2	2	2	2	2	Ösenschraube	Eyebolt	Vis d'oeillet
	27	32 71 2072288	2	2	2	2	2	Klemmschraube	Fastening screw	Vis à méplat
	29	07 11 9922093	2	2	2	2	2	Sechskantm. M 8 x 1–6 S cad.	Hex. nut M 8 x 1–6 S cad.	Ecrou six pans M 8 x 1–6 S cad.
								Für Lenker an der Gabelführung, oben	For handlebar on fork guide, top	Guidon sur guidage de fourche supérieur
	30	07 11 9933108	2	2	2	2	2	Federring B 10	Spring ring B 10	Rondelle élastique B 10
	31	07 11 9922122	2	2	2	2	2	Sechskantm. M 10 x 1–6 S cad.	Hex. nut M 10 x 1–6 S cad.	Ecrou six pans M 10 x 1–6 S cad.
								Lenkergriff und Kupplungshebel	Handlebar grip and clutch lever	Poignée et levier d'embrayage
	32	32 72 2072195	1	1	1	1	1	Lenkergriff (Festgriff) für Maschinen mit Blinklicht	Handlebar grip (fixed grip) f. motorcycles with blinker	Poignée (fixe) p. machines avec feux clignotants
	32a	32 72 2072179	1	1	1	1	1	Verschlußkappe (Gummi)	Terminal cap (rubber)	Manchon de caoutchouc
	34	32 72 2072314	–	–	–	1	–	Kupplungshebel m. Zündhebel, Kpl.	Clutch lever with spark hand lever, Kpl.	Levier d'embrayage avec levier d'allumage, Kpl.
	35	32 72 2072223	1	1	1	1	1	Keil zur Klemmverbindung am Lenkerrohr	Wedge for terminal connection on handlebar tube	Clavette de serrage au guidon
*	36	32 72 2072127	1	1	1	–	1	Gelenkstück m. Klemmschraube	Articulated beam w. fasten. screw	Articulation av. vis de serrage
	36	32 72 2072330	–	–	–	1	–	Gelenkstück m. Klemmschraube	Articulated beam w. fasten. screw	Articulation av. vis de serrage
	37	32 72 2072219	1	1	1	1	1	Klemmschraube f. Gelenkstück	Fastening screw f. articul. beam	Vis de serrage p. articulation
								Für d. Kuppl.-Hebel a. Gelenkstck.	For clutch lever on articulat. beam	Articulation du levier d'embrayage
	38	32 72 2072217	1	1	1	1	1	Hebelschraube	Lever screw	Vis pivot
	39	07 11 9936135	1	1	1	1	1	Zahnscheibe J 6,4	Star washer J 6,4	Rondelle éventail J 6,4
	40	07 11 9922053	1	1	1	1	1	Sechskantmutter M 6 cad.	Hex. nut M 6 cad.	Ecrou six pans M 6 cad.
								Kuppl.-Bowdenzug-Anschlußteile	Attach. parts f. clutch bowd. cable	Fixation du câble d'embrayage
	41	32 72 2072221	1	1	1	1	1	Bowdenzug-Verstellung, Kpl.	Bowden cable control, Kpl.	Réglage de câble, Kpl.
	42	07 11 9988505	1	1	1	1	1	Lötnippel-Aufnahme A	Solder nipple holder A	Douille d'embout A
	43	07 11 9988530	1	1	1	1	1	Lötnippel B 2,3	Solder nipple B 2,3	Embout étamé B 2,3

Änderung Nr.	Bild Nr.	Teil-Nr.	Bemerkung
*	36	31 72 2072127	R 50/2 Fg 633 456 → R 69 S Fg 657 099 →

Vorderradschwinggabel – Vergaserdrehgriff mit Hebel
Front fork – Throttle twist grip with lever
Fourche oscillante avant – Poignée tournante des gaz avec levier

32.7

8/11 | 1.10.1967

Änderungen
Modifications
Modifications

Änderung Nr.	Bild Nr.	Teil-Nr.	Stück/E R 50 60	R 50/2 60/2	R 50S	R 69	R 69S	Teil-Benennung	Denomination of parts	Dénomination de pièces
								Vergaserdrehgriff ↱ mit Hebel	Throttle twist grip ↱ with lever	Poignée tournante des gaz ↱ avec levier
*	44	32 72 2072353	1	1	1	1	1	Gasdrehgriff für Kipp-Blinkschalter	Twist gas grip for tipping blinker switch	Poignée tournante d.gaz p.interrupteur basculant de clignotant
*	45	32 72 2072175	1	1	1	1	1	Schalteraufnahme für Kipp-Blinkschalter	Switch attachment for tipping blinker switch	Support pour interrupteur de clignotant
*	47	32 72 2072180	–	1	1	–	1	Schalteraufnahme für Schwenk-Blinkschalter	Switch attachment for slewing blinker switch	Support d'interrupteur oscillant de clignotant
	48	32 72 2072219	–	1	1	–	1	Klemmschraube	Fastening screw	Vis de serrage
	49	32 72 2072176	–	1	1	–	1	Linsensenkschraube f. Schalteraufnahme	Lens head countersunk screw for switch attachment	Vis à tête fraisée bombée pour support de clignotant
	50	32 72 2072250	1	1	1	1	1	Gehäuse m. Klemmschraube	Housing with fastening screw	Boîtier avec vis de serrage
	51	32 72 2072252	1	1	1	1	1	Bremshebel m. Büchse u. Fingerrillen	Brake lever with bushing and finger grooves	Levier de frein avec douille et rainures d'accrochage
								Für den Hebel am Gehäuse	For lever on housing	Levier sur boîtier
	52	32 72 2072217	–	1	1	–	1	Hebelschraube	Lever screw	Vis de levier
	53	07 11 9936131	–	1	1	–	1	Zahnscheibe A 6,4	Star washer A 6,4	Rondelle éventail A 6,4
	54	07 11 9922053	–	1	1	–	1	Sechskantm. M6–6 S cad.	Hex. nut M 6–6 S cad.	Ecrou six pans M 6–6 S cad.
								Handbremsbowdenzug-Anschlußteile	Attachment parts for hand brake bowden cable	Fixation du câble de frain à main
	55	32 72 2072221	–	1	1	–	1	Bowdenzug-Verstellung	Bowden cable control	Réglage du câble
	56	07 11 9988505	–	1	1	–	1	Lötnippel-Aufnahme A	Solder nipple holder A	Douille d'embout A
	57	07 11 9988530	–	1	1	–	1	Lötnippel B 2,3	Solder nipple B 2,3	Embout étamé B 2,3
								Gasdrehgriff-Betätigung	Gas twist grip operation	Commande de poignée tourn.d.gaz
	58	32 72 2072177	1	1	1	1	1	Gummigriff ↱	Rubber grip ↱	Poignée caoutchouc ↱
	59	32 72 2072179	1	1	1	1	1	Verschlußkappe (Gummi)	Terminal cap (rubber)	Embout caoutchouc
	60	32 72 2072261	1	1	1	1	1	Anlaufscheibe	Starting washer	Rondelle de frottement
	61	32 72 2072384	1	1	1	1	1	Nocken, Kpl.	Cams, Kpl.	Came, Kpl.
	62	32 72 2072382	1	1	1	1	1	Deckel	Cover	Couvercle
	63	32 72 2072259	1	1	1	1	1	Linsensenkschraube f. Deckel	Lens head counters.screw f.cover	Vis à tête fraisée bombée p.couv.

Änderung Nr.	Bild Nr.	Teil-Nr.	Bemerkung
			R 50/2 →Fg 634 420 R 60/2 →Fg 624 780 R 50 S →Fg 565 634 R 69 S →Fg 657 823
*	44	32 72 2072353	
*	45	32 72 2072175	
*	47	32 72 2072180	R 50/2 Fg 634 421→ R 60/2 Fg 624 781→ R 69 S Fg 657 824→ R 50 S Fg 565 635→

Vorderradschwinggabel – Vergaserdrehgriff mit Hebel - Räder R 50 und R 69
Front fork – Throttle twist grip with lever - Wheels R 50 and R 69
Fourche oscillante avant – Poignée tournante des gaz avec levier - Roues R 50 et R 69

32.7+36.3

9/11 | 1.10.1967

Änderungen
Modifications
Modifications

Änderung Nr.	Bild Nr.	Teil-Nr.	Stück/E R 50 60	R 50/2 60/2	R 50S	R 69	R 69S	Teil-Benennung	Denomination of parts	Dénomination de pièces
	64	07 11 9988550	2	2	2	2	2	Lötnippel C f. Gasbowdenzug-Anschluß	Solder nipple C f. gas bowden cable attachment	Embout étamé C pour câble de gaz
	65	32 72 2072223	1	1	1	1	1	Keil zur Klemmverbindung	Wedge f. terminal connection	Clavette de serrage
	66	51 16 2072295	1	–	–	1	–	Rückspiegel (eckig) m. Befest.-Schelle	Rear view mirror (rectangular) with attachment clip	Miroir rétroviseur (rectangulaire) avec collier
	67	71 60 9038106	1	1	1	1	1	Glas f. Rückspiegel (eckig)	Glass f. rear view mirror (rectang.)	Verre p. rétroviseur (rectangul.)
	68	51 16 2072296	–	1	1	–	1	Rückspiegel (oval) m. Schraubgewinde	Rear view mirror (oval) with screw thread	Miroir rétroviseur (ovale) avec fixation par vis
	69	51 16 7060582	1	1	1	1	1	Glas f. Rückspiegel (oval)	Glass f. rear view mirror (oval)	Verre p. rétroviseur (ovale)
								Zündverstellung	Spark timing	Réglage d'allumage
	70	32 72 2072362	–	–	–	1	–	Hebel, Kpl.	Lever, Kpl.	Levier, Kpl.
	71	32 72 2072473	–	–	–	1	–	Linsenschraube	Lens screw	Vis à tête fraisée bombée
								Räder für R 50 und R 69	Wheels for R 50 and R 69	Roues pour R 50 et R 69
*	74	36 31 4038211	2	–	–	2	–	Alu-Felge, 3 x 18"	Aluminium rim 3 x 18"	Jante alu 3 x 18"
*	75	36 31 4038204	80	–	–	80	–	Speiche (Vorder- u. Hinterrad) 3,5 mm	Spoke (front a. rear wheel) 3,5 mm	Rayon (roues avant et arrière) 3,5 mm
*	76	36 31 4038173	80	–	–	80	–	Unterlegplatte f. Speiche	Washer for spoke	Contreplaque de rayon
*	77	07 11 9930065	80	–	–	80	–	Nippel M 3,5 MS., verchromt f. Speiche	Nipple M 3,5 brass chrome-plated for spoke	Embout de rayon M 3,5 MS chromé
*	80	07 11 9985010	4	–	–	4	–	Kegellager 30 204	Bevel gear 30 204	Roulement à rouleaux con. 30 204
*	81	36 31 4038225	2	–	–	2	–	Abstandsrohr	Spacer tube	Entretoise int.
*	82	36 31 4038229	2	–	–	2	–	Abstandshülse	Spacer sleeve	Entretoise ext.
*	84	36 31 4038241	2	–	–	2	–	Druckhülse ⇀	Pressure sleeve ⇀	Douille d'appui ⇀
*	86	36 31 4038255	4	–	–	4	–	Filzringkapsel	Felt ring capsule	Capsule de feutre
*	87	36 31 4038267	4	–	–	4	–	Abdeckscheibe	Cover plate	Rondelle de fermeture
*	88	36 31 4038271	2	–	–	2	–	Verschlußdeckel	Plug cover	Couvercle
*	89	36 31 4038263	2	–	–	2	–	Federring	Spring ring	Rondelle élastique
*	90	36 31 4038275	2	–	–	2	–	Radkappe	Hub cap	Enjoliveur de roue
*	91	36 31 4038156	2	–	–	2	–	Filzring z. Abdicht. der Radnabe	Felt ring f. sealing hub cap	Bague d. feutre (étanch. du moyeu)

Änderung Nr.	Bild Nr.	Teil-Nr.	Bemerkung
*	74	36 31 4038211	
*	75	36 31 4038204	
*	76	36 31 4038173	
*	77	07 11 9930065	
*	80	07 11 9985010	
*	81	36 31 4038225	
*	82	36 31 4038229	R 50 →Mot. 556 241
*	84	36 31 4038241	R 69 →Mot. 652 304
*	86	36 31 4038255	
*	87	36 31 4038267	
*	88	36 31 4038271	
*	89	36 31 4038263	
*	90	36 31 4038275	
*	91	36 31 4038156	

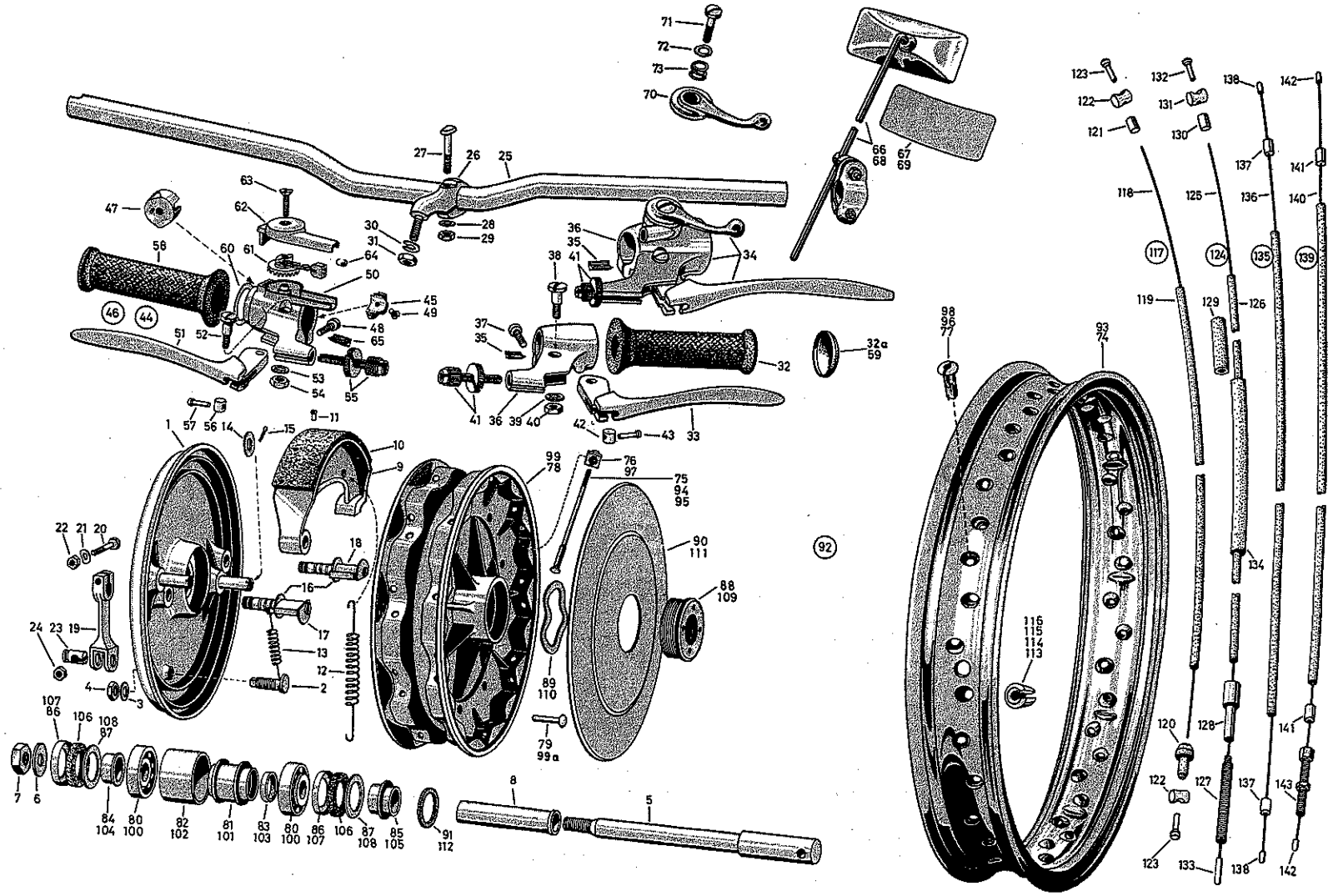

R 50	**60**
R 50/2	**60/2**
R 50 S	
R 69	
R 69 S	

Vorderradschwinggabel — Räder für sämtliche Baumuster - Rad-Lagerung
Front fork — Wheels for all models - Wheel bearing
Fourche oscillante avant — Roues pour tous types - Paliers de roue

Änderung Nr.	Bild Nr.	Teil-Nr.	Stück/E R 50 60	R 50/2 60/2	R 50S	R 69	R 69S	Teil-Benennung	Denomination of parts	Dénomination de pièces	Änderung Nr.	Bild Nr.	Teil-Nr.	Bemerkung
								Räder für sämtliche Baumuster	Wheels for all models	Roues pour tous types	*	92	36 31 4038035	
											*	93	36 31 4038213	
*	92	36 31 4038035	2	2	2	2	2	Rad m.Lager, Alu-poliert	Wheel w.bushing, alum.polished	Roue av. roulement, alu poli	*	93	36 31 4038217	
*	93	36 31 4038213	2	2	2	2	2	Alu-Felge 3x18", Alu-poliert	Alum.rim 3x18", alum.polished	Jante alu 3x18", alu poli	*	93	36 31 4038314	
*	93	36 31 4038217	2	2	2	2	2	Stahl-Felge 3x18", verchromt	Steel rim 3x18", chrome-plated	Jante acier 3x18", chromé	*	94	36 31 4038111	
*	93	36 31 4038314	2	2	2	2	2	Stahl-Felge 3x18", Alu-lackiert	Steel rim 3x18", alum. varnished	Jante acier 3x18", alu laqué	*	95	36 31 4038227	R 50 Mot. 556 242→
*	94	36 31 4038111	80	–	–	80	–	Speiche (Vord.u.Hinterrad) 3,5mm	Spoke (front a.rear wheel) 3,5mm	Rayon (roues avant et arr.) 3,5mm	*	95	36 31 4038222	R 69 Mot. 652 305→
*	95	36 31 4038227	80	80	80	80	80	Speiche, matt verchromt, 4mm	Spoke, dull chrome-plated, 4mm	Rayon chromé mat, 4mm	*	96	07 11 9930070	
*	95	36 31 4038222	80	80	80	80	80	Speiche, hochgl.verchromt, 4mm	Spoke, mirror poli.chrome-plat.4mm	Rayon chromé brillant, 4 mm	*	96	07 11 9930071	
*	96	07 11 9930070	80	80	80	80	80	Nippel M 4MS verchr.f.Speiche	Nipple M 4MS chrome-plat.f.spoke	Embout de rayon M 4MS chromé	*	97	36 31 4038173	
*	96	07 11 9930071	80	80	80	80	80	Nippel M 4, matt verchr.f.Speiche	Nipple M 4, dull chrome-plat.f.spoke	Embout de rayon M 4 chromé mat	*	98	07 11 9930065	
*	97	36 31 4038173	80	80	80	80	80	Unterlegplatte für Speiche	Washer for spoke	Contreplaque de rayon	*	99	36 31 2030017	
*	98	07 11 9930065	80	–	–	80	–	Nippel M 3,5 MS, verchromt, für Speiche	Nipple M 3,5 MS, chrome-plated, for spoke	Embout de rayon M 3,5 MS chromé				
											⇄	109	36 31 4038271	⇄ Fg 36 31 4038243
*	99	36 31 2030017	2	2	2	2	2	Radnabe m.Speichentr.u.Mitnehmer	Wheel hub w.spoke drum a.catch	Moyeu av.tambour et entraîneur	*	112	36 31 4038156	⇄ Fg 36 31 4038272
														⇄ Fg 36 31 4038230
								Rad-Lagerung	Wheel bearing	Paliers de roue				
	100	07 11 9985010	4	4	4	4	4	Kegellager 30 204	Taper bearing 30 204	Roulement à rouleaux con. 30 204			⇄	R 50/2 →Fg 636 590
	101	36 31 4038225	2	2	2	2	2	Abstandsrohr	Spacer tube	Entretoise int.			→Fg	R 60/2 →Fg 626 062
	102	36 31 4038229	2	2	2	2	2	Abstandshülse	Spacer sleeve	Entretoise ext.				R 69 S →Fg 658 623
	104	36 31 4038241	2	2	2	2	2	Druckhülse ⇄	Pressure sleeve ⇄	Douille d'appui ⇄				
	105	36 31 4038243	–	2	2	–	2	Druckhülse ⇄	Pressure sleeve ⇄	Douille d'appui ⇄				
	106	36 31 4038259	4	4	4	4	4	Filzring	Felt ring	Bague feutre				
	107	36 31 4038255	4	4	4	4	4	Filzringkapsel	Felt ring capsule	Capsule feutre				
	108	36 31 4038267	4	4	4	4	4	Abdeckscheibe	Cover plate	Rondelle de fermeture				
*	109	36 31 4038271	2	2	2	2	2	Verschlußdeckel	Plug cover	Couvercle				
	109	36 31 4038272	2	2	2	2	2	Verschlußdeckel	Plug cover	Couvercle				
	110	36 31 4038263	2	2	2	2	2	Federring	Spring ring	Rondelle élastique				
	111	36 31 4038275	2	2	2	2	2	Radkappe	Hub cap	Enjoliveur de roue				
*	112	36 31 4038156	2	2	2	2	2	Filzring z.Abdicht.d.Radnabe	Felt ring f. sealing hub cap	Bague feutre (étanch.du moyeu)				
	112	36 31 4038230	–	2	2	–	2	Wellendichtring	Shaft seal ring	Bague d'étanchéité				
								Zur Räder-Auswuchtung n. Bedarf	To balance wheels as required	Pour équilibrage de roue sel.besoin				
	113	36 31 4038296	–	–	–	–	–	Ausgleichgewicht (15 g) für 3,5 mm Speiche	Counter-balancing (15 grams) f. 3,5 mm spoke	Masse d'équilibrage (15 g) pour rayon 3,5 mm				
	114	36 31 4038297	–	–	–	–	–	Ausgleichgewicht (10 g) für 3,5 mm Speiche	Counter-balancing (10 grams) f. 3,5 mm spoke	Masse d'équilibrage (10 g) pour rayon 3,5 mm				
	115	36 31 4038292	–	–	–	–	–	Ausgleichgewicht (15 g) für 4,0 mm Speiche	Counter-balancing (15 grams) f. 4,0 mm spoke	Masse d'équilibrage (15 g) pour rayon 4,0 mm				
	116	36 31 4038291	–	–	–	–	–	Ausgleichgewicht (10 g) für 4,0 mm Speiche	Counter-balancing (10 grams) f. 4,0 mm spoke	Masse d'équilibrage (10 g) pour rayon 4,0 mm				

Vorderradschwinggabel – Bowdenzüge
Front fork – Bowden cables
Fourche oscillante avant – Câbles d'embrayage

13.2+21.5+34.1

11/11 | 1.10.1967

Änderungen
Modifications
Modifications

Änderung Nr.	Bild Nr.	Teil-Nr.	Stück/E R 50 60	R 50/2 60/2	R 50S	R 69	R 69S	Teil-Benennung	Denomination of parts	Dénomination de pièces	Änderung Nr.	Bild Nr.	Teil-Nr.	Bemerkung
								Bowdenzüge	Bowden cables	Câbles				
								Bowdenzug für Kupplung	Bowden cable for clutch	Câble d'embrayage				
	117	21 52 2072321	1	1	1	1	1	Kupplungs-Bowdenzug, Kpl.	Clutch bowden cable, Kpl.	Câble d'embrayage, Kpl.				
	118	07 11 9988215	1	1	1	1	1	Seil A 2 (x 1365)	Cable A 2 (x 1365)	Câble A 2 (x 1365)				
	119	07 11 9988275	1	1	1	1	1	Seilhülle B 3 (x 1090)	Cable envelope B 3 (x 1090)	Gaine B 3 (x 1090)				
	120	21 52 2072420	1	1	1	1	1	Endstück	Terminal part	Embout de gaine				
	121	07 11 9988330	1	1	1	1	1	Hülse C 3	Sleeve C 3	Douille C 3				
	122	07 11 9988505	2	2	2	2	2	Nippel-Aufnahme A	Nipple holder A	Douille d'embout A				
	123	07 11 9988530	2	2	2	2	2	Nippel B 2,3	Nipple B 2,3	Embout B 2,3				
								Bowdenzug f. Handbremse	Bowden cable f. hand brake	Câble de frein à main				
	124	34 11 2072345	1	1	1	1	1	Handbrems-Bowdenzug, Kpl.	Hand brake bowden cable, Kpl.	Câble de frein à main, Kpl.				
	125	07 11 9988215	1	1	1	1	1	Seil A 2 (x 1195)	Cable A 2 (x 1195)	Câble A 2 (x 1195)				
	126	07 11 9988275	1	1	1	1	1	Seilhülle B 3 (x 925)	Cable envelope B 3 (x 925)	Gaine B 3 (x 925)				
	128	34 11 2072444	1	1	1	1	1	Führungshülse	Guide sleeve	Douille de guidage				
	129	34 11 2072143	1	1	1	1	1	Gummimuffe	Rubber sleeve	Manchon de caoutchouc				
	130	07 11 9988330	2	2	2	2	2	Hülse C 3	Sleeve C 3	Douille C 3				
	131	07 11 9988505	1	1	1	1	1	Nippel-Aufnahme A	Nipple holder A	Douille d'embout A				
	132	07 11 9988530	1	1	1	1	1	Nippel B 2,3	Nipple B 2,3	Embout B 2,3				
	133	34 41 2072139	1	1	1	1	1	Bowdennippel	Bowden nipple	Embout de câble				
	134	34 11 2072143	1	1	1	1	1	Gummimuffe	Rubber sleeve	Manchon de caoutchouc				
								Bowdenzug für Gas	Bowden cable for gas	Câble de commande des gaz				
	135	13 21 2072370	2	2	2	2	2	Gas-Bowdenzug, Kpl.	Gas bowden cable, Kpl.	Câble d. commande des gaz, Kpl.				
	136	07 11 9988205	2	2	2	2	2	Seil A 1,6 (x 1028)	Cable A 1,6 (x 1028)	Câble A 1,6 (x 1028)				
	137	07 11 9988330	4	4	4	4	4	Hülse C 3	Sleeve C 3	Douille C 3				
	138	07 11 9988550	4	4	4	4	4	Nippel-Aufnahme C	Nipple holder C	Douille d'embout C				
								Zündungsbowdenzug nur f. R 69	Ignition bowden cable only f. R 69	Câble de réglage de l'allumage (seulement pour R 69)				
	139	12 12 2072368	–	–	–	1	–	Zündungsbowdenzug, Kpl.	Ignition bowden cable, Kpl.	Câble d. réglage d. l'allumage, Kpl.				
	140	07 11 9988205	–	–	–	1	–	Seil A 1,6 (x 800)	Cable A 1,6 (x 800)	Câble A 1,6 (x 800)				
	141	07 11 9988330	–	–	–	2	–	Hülse C 3	Sleeve C 3	Douille C 3				
	142	07 11 9988550	–	–	–	2	–	Nippel-Aufnahme C	Nipple holder C	Douille d'embout C				
	143	12 12 8004144	–	–	–	1	–	Stellschraube mit Mutter	Adjusting screw with nut	Vis de réglage avec écrou				

Änderung Nr.	Bild Nr.	Teil-Nr.	Stück/E R 50 60	R 50/2 60/2	R 50S	R 69	R 69S	Teil-Benennung	Denomination of parts	Dénomination de pièces	Änderung Nr.	Bild Nr.	Teil-Nr.	Bemerkung
								Hinterradantrieb mit Schwinge	**Rear wheel drive with swing arm**	**Transmission av. bras oscillant**				
*	2	33 11 3004319	1	–	–	1	–	Dichtung zwischen Kardangehäuse und Deckel	Gasket between bevel gear housing and cover	Joint entre couvercle et carter de transmission	*	2	33 11 3004319	R 50 → Fg 555 005
											*	3	33 12 3010172	R 60/2 → Fg 622 353
**	3	33 12 3010172	–	1	–	–	–	Tellerradsatz 25 x 8 Zähne 1 Tachometer mitliefern	Bevel gear and pinion set 25x8 tooths to be added with speedom.	Jeu couronne et pignon 25x8 dents à livrer conjointem. et l tachymètre	**	3	33 12 3010172	R 69 → Fg 652 304 ✕ 62 12 8080058
*	3	33 12 3010172	1	1	–	1	1	Tellerradsatz 25 x 8 Zähne	Bev. gear a. pinion set 25x8 tooths	Jeu couronne et pignon 25x8 dents				
	3	33 12 3010173	–	–	1	–	–	Tellerradsatz 25 x 7 Zähne	Bev. gear a. pinion set 25x7 tooths	Jeu couronne et pignon 25x7 dents	*	3	33 12 3010172	R 50 Fg 555 006 →
*	4	33 11 3004306	1	1	1	1	1	Kardangehäuse mit Stiftschrauben und Schutzdeckel	Bevel gear housing with pins and protection cover	Carter de transmission av. goujons et couvercle de protection				R 69 Fg 652 305 → R 60/2 Fg 622 354 →
*	5	33 11 3004310	1	1	1	1	1	Deckel mit Lagerbolzen zum Kardangehäuse	Cover with bearing bolt for bevel gear housing	Couvercle av. axes p. carter de transmission	*	4	33 11 3004306	
*	6	33 11 3004320	1	1	1	1	1	Dichtung zwischen Kardangehäuse und Deckel	Gasket between bevel gear housing and cover	Joint entre couvercle et carter	*	5	33 11 3004310	
*	7	33 11 3004317	1	1	1	1	1	Gewindebüchse f. Kardangeh.	Bearing bush f. bevel gear hous.	Douille fileté pour carter	*	6	33 11 3004320	
*	8	07 11 9903503	6	6	6	6	6	Stiftschraube M 8 x 1 x 15 Sn–5 S phr. sw. (E) z. Deckelbefestigung	Stud M 8 x 1 x 15 Sn–5 S phr. black (E) to mount cover	Goujon M 8x1x15 Sn–5 S phr. noir (E) de fixation de couvercle	*	7	33 11 3004317	
*	9	33 11 3004308	1	1	1	1	1	Verschlußdeckel f. Kardangeh.	Plug cover f. bevel gear housing	Couvercle de fermeture de carter	*	8	07 11 9903503	
*	10	33 11 3004307	1	1	1	1	1	Schutzdeckel f. Kardangeh.	Protect. cover f. bevel gear hous.	Couvercle de protect. de carter	*	9	33 11 3004308	R 50 Fg 555 006 →
*	11	07 11 9932015	1	1	1	1	1	Federscheibe A 4 M	Spring washer A 4 M	Rondelle élast. A 4 M	*	10	33 11 3004307	R 69 Fg 652 305 →
*	12	07 11 9916565	1	1	1	1	1	Halbrundschraube AM 4 x 8 cr.	Half round screw AM 4 x 8 cr.	Vis à tête semi bombée AM 4x8 cr.	*	11	07 11 9932015	
*	13	07 11 9903530	4	4	4	4	4	Stiftschraube M 8 x 1 x 28 Sn–phr. sw. (E) z. Schwinghebelbefest.	Stud M 8 x 1 x 28 Sn–phr. black (E) for swing arm mount	Goujon M 8 x 1 x 28 Sn–phr. noir (E) de fix. du bras oscillant	*	12	07 11 9916565	
											*	13	07 11 9903530	
											*	14	07 11 9932091	
											*	15	07 11 9921606	
*	14	07 11 9932091	6	6	6	6	6	Federscheibe B 8 z. Deckel am Kardangehäuse	Spring washer B 8 for cover on bevel gear housing	Rondelle élastique B 8 pour couvercle	*	16	33 12 3004315	
*	15	07 11 9921606	6	6	6	6	6	Sechskantmutter M 8 x 1–6 S phr. sw. zum Deckel	Hex. nut M 8 x 1–6 S phr. black for cover	Ecrou six pans M 8 x 1–6 S phr. noir pour couvercle	*	17	33 12 3038240	R 50 → Fg 555 005
											*	18	33 12 3038244	R 69 → Fg 652 304
								Ritzellagerung im Kardangehäuse	**Pinion bearings on bevel gear h.**	**Paliers de pignons dans carter**	*	19	33 12 3038245	
*	16	33 12 3004315	1	–	–	1	–	Außenring zum Nadellager	Outer ring f. needle bearing	Bague ext. de roulem. à aiguilles	*	20	33 12 3038198	
*	17	33 12 3038240	1	–	–	1	–	Innenring zum Nadellager	Inner ring f. needle bearing	Bague int. de roulem. à aiguilles	*	21	07 11 9982467	
*	18	33 12 3038244	28	–	–	28	–	Lagernadel	Bearing needle	Aiguille de roulement	*	22	33 12 3038248	
*	19	33 12 3038245	1	1	1	1	1	JNA-Nadellager	JNA needle bearing	Roulement à aiguilles JNA	*	23	33 12 3038252	R 50 Fg 555 006 →
*	20	33 12 3038198	1	1	1	1	1	Paßscheibe (Stärke x)	Spacer washer (thickness x)	Rond. d'ajust. (épaiss. x)		24a	33 12 3038257	
*	21	07 11 9982467	1	1	1	1	1	Schräglager 3304 x	Taper roller bearing 3304 x	Roulement 3304 x		25	33 12 3038260	
*	22	33 12 3038248	1	1	1	1	1	Ausgleichscheibe	Spacer disc	Rondelle d'ajustage	*	26	33 12 3038264	
*	23	33 12 3038252	1	1	1	1	1	Gewindering	Threaded ring	Manchon fileté	*	27	07 11 9921630	
*	24a	33 12 3038257	1	1	1	1	1	Wellendichtring	Seal ring for shaft	Joint d'arbre				
*	25	33 12 3038260	1	1	1	1	1	Kupplungsnabe	Clutch hub	Moyeu d'accouplement				
*	26	33 12 3038264	1	1	1	1	1	Sicherungsblech z. Kupplungsnabe am Ritzel	Locking plate for clutch hub on pinion	Rondelle d'arrêt pour moyeu d'accouplement				
*	27	07 11 9921630	1	1	1	1	1	Sechskantm. M 14 x 1,5–6 S phr. sw.	Hex. nut M 14 x 1,5–6 S phr. black	Ecrou six p. M 14x1,5–6 S phr. noir				

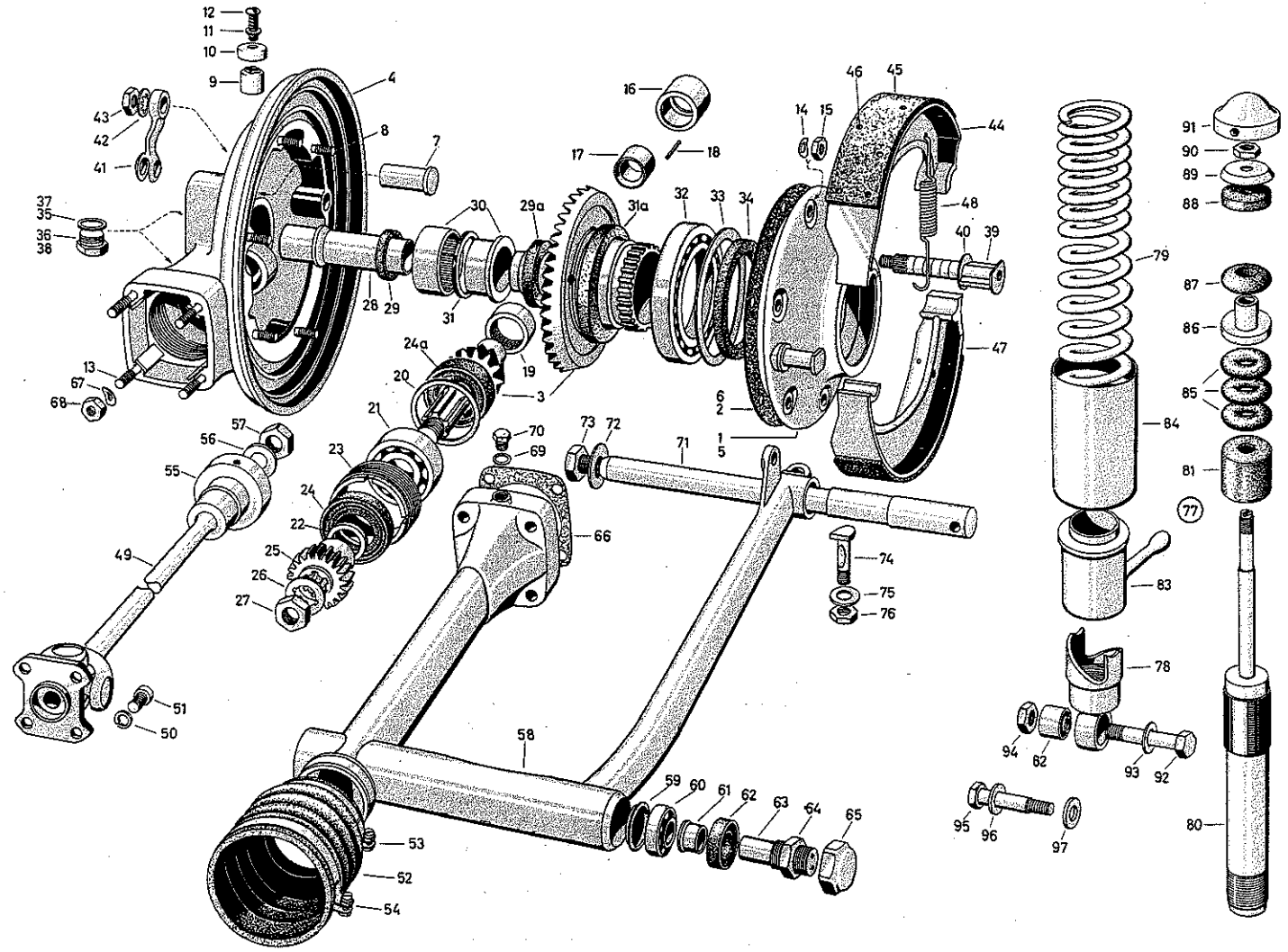

R 50	60
R 50/2	60/2
R 50 S	
R 69	
R 69 S	

Hinterachse – Tellerradlagerung - Öleinfüllung und Ölablaß - Hinterradbremse
Rear wheel drive – Bevel gear bearing - Oil filler and oil drain - Rear wheel brake
Essieu arrière – Paliers de couronne - Remplissage et vidange d'huile - Frein arrière

Änderung Nr.	Bild Nr.	Teil-Nr.	Stück/E R 50 60	R 50/2 60/2	R 50S	R 69	R 69S	Teil-Benennung	Denomination of parts	Dénomination de pièces	Änderung Nr.	Bild Nr.	Teil-Nr.	Bemerkung
								Tellerradlagerung im Kardangeh.	Bevel gear bear. on bevel gear h.	Paliers de couronne dans carter				
	28	33 12 3004334	1	1	1	1	1	Abstandshülse	Spacer sleeve	Entretoise				
	29	33 12 3004336	1	1	1	1	1	Abdichtring	Seal ring	Bague d'étanchéité				
	29a	33 12 3004337	1	1	1	1	1	Wellendichtring	Seal ring for shaft	Joint d'arbre				
	30	33 12 3004338	1	1	1	1	1	JNA-Nadellager	JNA needle bearing	Roulement à aiguilles JNA				
	31	33 11 3004340	1	1	1	1	1	Druckring	Pressure ring	Rondelle d'appui				
	31a	33 12 3004343	1	1	1	1	1	Wellendichtring	Seal ring for shaft	Joint d'arbre				
	32	07 11 9981760	1	1	1	1	1	Rillenlager 16013	Ball bearing 16013	Roulement rainuré 16013				
	33	33 12 3004344	1	1	1	1	1	Paßscheibe (Stärke nach Bedarf)	Spacer washer(thickness as requ.)	Rond. d'ajust.(épaiss. sel. besoin)				
								Für Öleinfüllung und Ölablaß im Kardangehäuse	Oil filler and oil drain in bevel gear housing	Remplissage et vidange d'huile du carter de transmission				
	35	07 11 9963242	2	2	2	2	2	Dichtring C 14x20 St.-Asbest	Seal ring C 14x20 steel asbestos	Joint annul. C 14x20 acier-amiante				
	36	11 13 0007104	2	2	1	1	1	Verschlußschraube (f. R 50 S, R 69 u. R 69 S nur 1 Stck. f. Öleinf.)	Plug screw (f. R 50 S, R 69 and R 69 S only one f. oil inlet)	Bouchon fileté (sur R 50 S, R 69 et R 69 S 1 seul bouch. p. le rempliss.)				
	36	11 13 0007161	–	–	1	1	1	Verschlußschr. m. Magnet f. Ölabl.	Plug screw w. magneto f. oil drain	Bouchon fileté av. amiant p. la vid.				
	36	11 13 0007106	2	2	1	1	1	Verschlußschr. m. 0,1mm größ. Gew.	Plug screw w. thread 0,1mm overs.	Bouch. fileté av. filet majoré, 0,1mm				
	36	11 13 0007160	–	–	1	1	1	Verschlußschr. mit Magnet f. Ölablaß mit 0,1mm größ. Gewinde	Plug screw with magneto f. oil drain w. thread of 0,1mm oversize	Bouchon fileté avec amiante, filetage majoré de 0,1 mm				
								Verschlußschr. m. Dichtung f. ausgebrochenes u. auf M 16x1,5 nachgeschnittenes Gewinde	Plug screw with gasket f. spoiled thread cut again with M 16x1,5	Bouchon fileté (et joint) à utiliser en cas de filetage arraché et agrandi à M 16 x 1,5				
	37	07 11 9963259	2	2	2	2	2	Dichtring C 16x20 St.-Asbest	Seal ring C 16x20 steel asbestos	Joint annul. C 16x20 acier-amiante				
	38	11 13 0007108	2	2	1	1	1	Verschlußschr. m. Gew. M 16x1,5	Plug screw with thread M 16x1,5	Bouch. fileté av. filetage M 16x1,5				
	38	11 13 0007162	–	–	1	1	1	Verschlußschr. m. Magnet f. Ölablaß m. Gewinde M 16x1,5	Plug screw with magneto f. oil drain with thread M 16x1,5	Bouchon de vidange fileté avec amiant, filetage M 16x1,5				
								Bremse zum Hinterrad	Brake for rear wheel	Frein arrière				
	39	34 21 3060216	1	1	1	1	1	Bremsschlüssel mit Scheibe	Brake spanner with washer	Came de frein avec rondelle				
	40	34 21 3060107	1	1	1	1	1	Scheibe zum Bremsschlüssel	Washer for brake spanner	Rondelle de came				
	41	34 21 3060206	1	1	1	1	1	Bremshebel f. Solo-Maschine	Brake lever f. solo motorcycle	Levier de frein p. moto solo				
	42	07 11 9936226	1	1	1	1	1	Zahnscheibe J 10,5 f. Bremshebel	Star washer J 10,5 f. brake lever	Rond. éventail J 10,5 d. levier d. fr.				
	43	07 11 9921615	1	1	1	1	1	Sechskantmutter M 10 x 1–6 S cad. für Bremshebel	Hex. nut M 10 x 1–6 S cad. for brake lever	Ecrou six pans M 10 x 1–6 S cad. de levier de frein				
	44	33 52 3060244	1	1	1	1	1	Obere Bremsbacken V m. Bremsbelag	Upper brake shoes V w. brake lining	Mâchoire sup. de frein V avec garniture				

Hinterachse – Hinterradbremse • Kardanwelle mit Kreuzgelenk
Rear wheel drive – Rear wheel brake • Cardan shaft with universal joint
Essieu arrière – Frein arrière • Arbre de transmission avec joint de cardan

34.3+26.1.

3/5 | 1.10.1967

Änderungen
Modifications
Modifications

Änderung Nr.	Bild Nr.	Teil-Nr.	Stück/E R 50 60	R 50/2 60/2	R 50S	R 69	R 69S	Teil-Benennung	Denomination of parts	Dénomination de pièces	Änderung Nr.	Bild Nr.	Teil-Nr.	Bemerkung
	45	34 11 2060235	2	2	2	2	2	Bremsbelag f. oberen und unteren Bremsbacken	Brake lining for upper and lower brake shoes	Garniture de frein p. mâchoires sup. et inf.				
	46	07 11 9949213	18	18	18	18	18	Kupfer-Rohrniet C 3x10 St.-verkupfert, f. ob. u. unt. Bremsbacken	Copper rivet C 3x10 steel coppered, f. upper a. lower brake shoes	Rivet creux C 3 x 10 acier cuivré, pour mâchoires sup. et inf.				
	47	33 52 3060248	1	1	1	1	1	Untere Bremsbacken ⩛ mit Bremsbelag	Lower brake shoes ⩛ with brake lining	Mâchoire inf. de frein ⩛ avec garniture				
	48	34 11 2060237	2	2	2	2	2	Bremsbackenfeder	Brake shoe spring	Ressort de mâchoire				
								Kardanwelle mit Kreuzgelenk	Cardan shaft w. universal joint	Arbre de transm. av. joint de cardan				
	49	26 11 3038032	1	1	1	1	1	Kardanwelle m. Kreuzgelenk	Cardan shaft w. universal joint	Arbre de transm. av. joint de cardan				
								Kardanwelle am Getriebe-Mitnehmerflansch	Cardan shaft on transmission with output flange	Fixation de l'arbre à la flasque de boîte				
	50	26 11 3038220	4	4	4	4	4	Federring f. Kardanwelle am Getr.	Spring ring f. cardan shaft on trans.	Rondelle élastique				
	51	07 11 9919725	4	4	4	4	4	Zylinderschr. m. Innensechskant M 8 x 1 x 15–8 G phr. sw.	Allenhead screw with inside hex M 8 x 1 x 15–8 G phr. black	Vis à tête cyl. av. six pans int. M 8 x 1 x 15–8 G phr. noir				
								Abdeckung des Kreuzgelenkes zw. Getriebe u. hint. Schwinge	Cover plate f. universal joint between transm. a. rear swing arm	Protec. du joint de cardan entre la boîte de vit. et le bras oscillant				
	52	26 11 3038224	1	1	1	1	1	Gummimanschette z. Abdeckung des Kreuzgelenkes	Rubber collar to cover universal joint	Manchon caoutchouc de protection du joint de cardan				
	53	07 12 9948830	1	1	1	1	1	Spannschelle S 70 f. Gummimanschette ⩛	Tension strap S 70 for rubber collar ⩛	Collier S 70 de manchon ⩛				
	54	07 12 9948839	1	1	1	1	1	Spannschelle S 90 f. Gummimanschette ⩓	Tension strap S 90 for rubber collar ⩓	Collier S 90 de manchon ⩓				
								Kupplungsglocke an der Kardanwelle ⩛	Clutch crown on cardan shaft ⩛	Cloche d'accouplement sur arbre de transmission ⩛				
	55	33 12 3038237	1	1	1	1	1	Kupplungsglocke	Clutch crown	Cloche d'accouplement				
	56	07 11 9931681	1	1	1	1	1	Scheibe 15 St. f. Kupplungsglocke	Washer 15 steel f. clutch crown	Rond. 15 acier de cloche d'accoupl.				
	57	07 11 9921630	1	1	1	1	1	Sechskantmutter M 14 x 1,5–6 S phr. sw. f. Kupplungsglocke	Hex. nut M 14 x 1,5–6 S phr. black f. clutch crown	Ecrou six pans M 14 x 1,5–6 S phr. noir de cloche d'accouplement				

Hinterachse – Hinterradschwinge mit Lagerung - Steckachse zum Hinterrad
Rear wheel drive – Rear swing arm with bearings - Floating axle for rear wheel
Essieu arrière – Bras oscillant arrière avec paliers - Axe de roue arrière

33.1+36.3

4/5 | 1.10.1967

Änderungen
Modifications
Modifications

Änderung Nr.	Bild Nr.	Teil-Nr.	Stück/E R 50 60	R 50/2 60/2	R 50S	R 69	R 69S	Teil-Benennung	Denomination of parts	Dénomination de pièces
								Hinterradschwinge mit Lagerung	Rear swing arm with bearings	Bras oscillant arrière av. paliers
	58	33 53 3054260	1	1	1	1	1	Hinterradschwinge mit Schwingarm, Lagerbüchse u. Zentralrohr	Rear swing yoke with swing arm, bearing bush and central tube	Bras oscillant arrière avec paliers et tube central
	59	33 53 3054168	1	1	1	1	1	Abdeckscheibe	Covering plate	Disque de fermeture
	60	07 11 9985005	2	2	2	2	2	Kegellager 30 203	Taper roller bearing 30 203	Roulement à rouleaux con. 30 203
	61	31 41 2000324	2	2	2	2	2	Druckhülse	Pressure sleeve	Douille d'appui
	62	31 41 2000331	2	2	2	2	2	Dichtring	Seal ring	Bague d'étanchéité
	63	33 53 3054171	2	2	2	2	2	Lagerzapfen m. Schmierbohrung	Bearing pin with grease hole	Axe avec trou de graissage
								Für die Schwinge am Rahmen	For swing arm on frame	Liaison du bras oscillant au cadre
	64	33 53 3054174	2	2	2	2	2	Sechskantmutter	Hex. nut	Ecrou six pans
	65	33 53 3054172	2	2	2	2	2	Hutmutter	Cap nut	Ecrou borgne
								Für die Schwinge am Kardangeh.	For swing arm on bevel gear hous.	Liaison du bras oscillant au carter
	66	33 53 3054266	1	1	1	1	1	Dichtung	Gasket	Joint
	67	07 11 9932090	4	4	4	4	4	Federscheibe B 8	Spring washer B 8	Rondelle élastique B 8
	68	07 11 9922093	4	4	4	4	4	Sechskantm. M 8 x 1–6 S cad.	Hex. nut M 8 x 1–6 S cad.	Ecrou six pans M 8 x 1–6 S cad.
								Für Ölablaß u. Öleinfüllung im Schwingarmflansch	For oil drain and oil filling in swing arm flange	Remplissage et vidange d'huile au flasque de bras oscillant
	69	07 11 9963086	2	2	2	2	2	Dichtring C 10x14 St.-Asbest	Seal ring C 10x14 steel asbestos	Joint annul. C 10x14 acier-amiante
	70	07 11 9919216	2	2	2	2	2	Verschlußschr. AM 10x1–6 S cad.	Plug screw AM 10x1–6 S cad.	Bouchon fileté AM 10x1–6 S cad.
								Steckachse zum Hinterrad	Floating axle for rear wheel	Axe de roue arrière
	71	36 31 3004368	1	1	1	1	1	Steckachse	Floating axle	Axe de roue arrière
								Steckachsbefestigung am Kardangehäuse	Floating axle attachment on bevel gear housing	Fixation de l'axe au carter de transmission
	72	36 31 3004378	1	1	1	1	1	Unterlegscheibe z. Befest. am Kardangehäuse	Washer for attachment on bevel gear housing	Rondelle de fixation au carter de transmission
	73	07 11 9922155	1	1	1	1	1	Sechskantm. M 14x1,5–6 S, matt vernickelt	Hex. nut M 14x1,5–6 S, dull nickel-plated	Ecrou six pans M 14 x 1,5–6 S, nickelé mat
								Steckachsklemmung am Schwingarm ⊢⊣	Floating axle attachment on swing arm ⊢⊣	Fixation au bras oscillant ⊢⊣
	74	33 53 3054176	1	1	1	1	1	Klemmschr. am Schwingarm ⊢⊣	Fastening screw on swing arm ⊢⊣	Vis à méplat ⊢⊣
	75	07 11 9931075	1	–	–	1	–	Scheibe 10,5 Stahl phr. sw. für Klemmschraube	Washer 10,5 steel phr. black, for fastening screw	Rondelle 10,5 acier phr. noire pour vis à méplat
	76	07 11 9922122	1	1	1	1	1	Sechskantm. M10x1–6 S cad.	Hex. nut M 10x1–6 S cad.	Ecrou six pans M 10 x 1–6 S cad.

Änderung Nr.	Bild Nr.	Teil-Nr.	Bemerkung

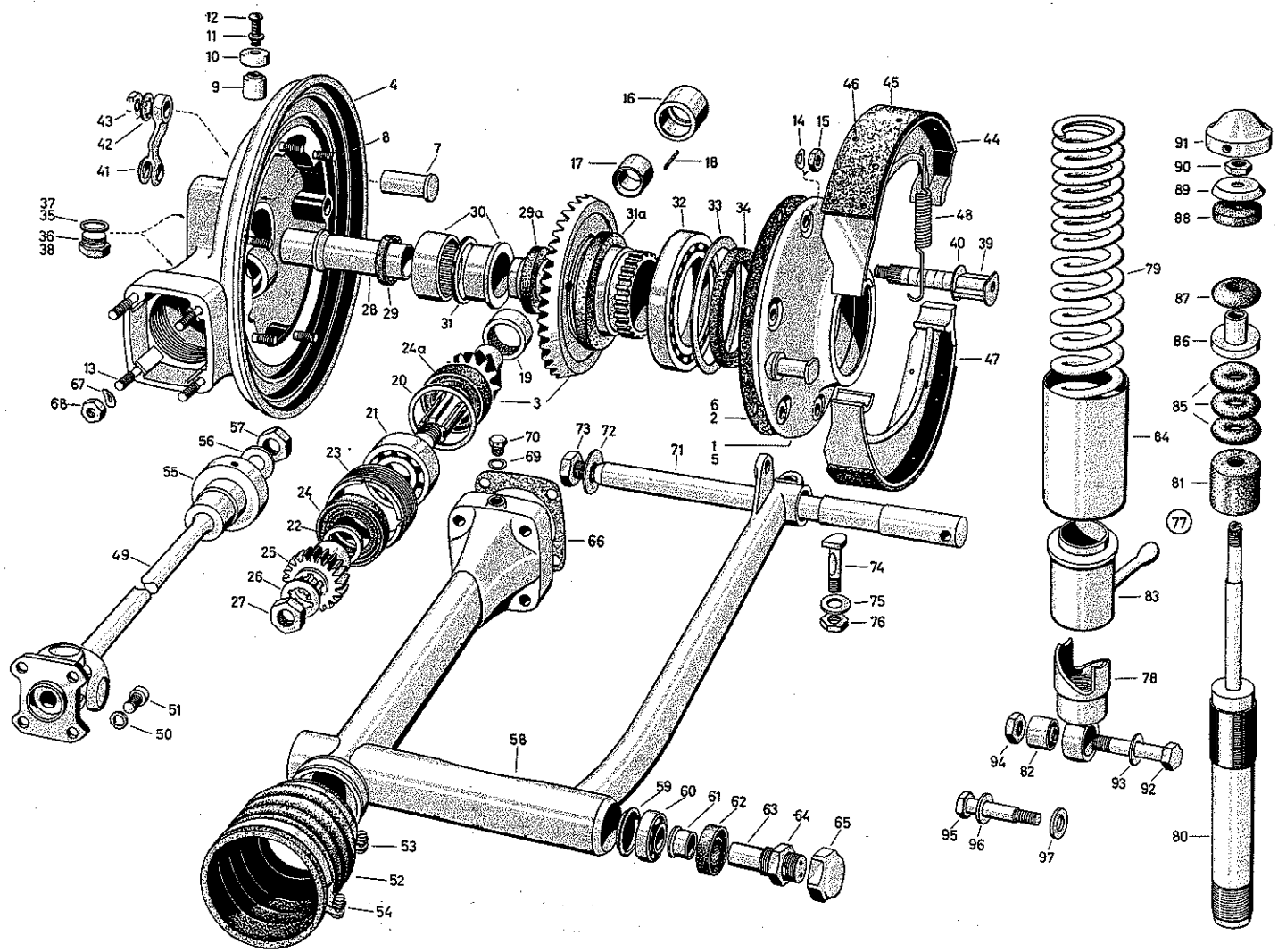

Hinterachse – Federbein zur Hinterradschwinge
Rear wheel drive – Telescopic leg for rear swing arm
Essieu arrière – Jambe de force coulissante

R 50 60
R 50/2 60/2
R 50 S
R 69
R 69 S

Hinterachse – Federbein zur Hinterradschwinge
Rear wheel drive – Telescopic leg for rear swing arm
Essieu arrière – Jambe de force coulissante

Änderungen
Modifications
Modifications

Änderung Nr.	Bild Nr.	Teil-Nr.	Stück/E R 50 60	R 50/2 60/2	R 50S	R 69	R 69S	Teil-Benennung	Denomination of parts	Dénomination de pièces
								Federbein z.Hinterradschwinge	Telescopic leg f. rear swing arm	Jambe de force coulissante
	77	33 53 3054034	1	1	1	1	1	Federbein ← Kpl. Alu. poliert	Telesc.leg ← Kpl.alum.polished	Jambe de force ← Kpl.,alu poli
	77	33 53 3054036	1	1	1	1	1	Federbein ← Kpl. sw.lackiert	Telesc.leg ← Kpl.black varnish.	Jambe de force ← Kpl.,laquée noire
	77	33 53 3054035	1	1	1	1	1	Federbein → Kpl.Alu. poliert	Telesc.leg → Kpl.alum.polished	Jambe de force → Kpl.,alu poli
	77	33 53 3054037	1	1	1	1	1	Federbein → Kpl.sw. lackiert	Telesc.leg → Kpl.black varnish.	Jambe de force → Kpl.,laquée noire
	78	33 53 3054282	1	1	1	1	1	Federbeinauge ←	Telescopic leg eye ←	Embout à oeil ←
	78	33 53 3054283	1	1	1	1	1	Federbeinauge →	Telescopic leg eye →	Embout à oeil →
	79	33 53 3054284	2	2	2	2	2	Tragfeder 7 Ø	Tension spring 7 Ø	Ressort de suspension 7 Ø
	80	33 52 3054290	2	2	2	2	2	Stoßdämpferm. Sechskantmutter	Shock absorber with hex. nut	Amortisseur avec écrou six pans
	81	33 52 2054236	2	–	–	2	–	Stoßdämpferschutzhülle	Shock absorber envelope	Manchon d'amortisseur
	82	33 53 3054296	2	2	2	2	2	Silentbloc	Silent block	Silentbloc
	83	33 53 3054194	2	2	2	2	2	Verstellhülse mit Nocke	Adjusting sleeve with cam	Douille de réglage avec came
	84	33 53 3054240	2	2	2	2	2	Verkleidung, unten, Alu.poliert	Lining, bottom, alum.polished	Tube inf. de protec., alu poli
	84	33 53 3054242	2	2	2	2	2	Verkleidung, unten, sw. lackiert	Lining, bottom, black varnished	Tube inf. de protec., laqué noir
	85	31 41 2054528	6	6	6	6	6	Anschlagring	Stop ring	Rondelle butée
	86	33 53 3054201	2	2	2	2	2	Anschlagteller	Stop plate	Assiette butée
	87	33 53 3054204	2	2	2	2	2	Ausgleichpuffer	Compens. buffer	Tampon de compensation
	88	33 53 3054208	2	2	2	2	2	Gummipuffer	Rubber buffer	Tampon de caoutchouc
	89	33 53 3054210	2	2	2	2	2	Teller	Plate	Assiette
	90	07 11 9921617	2	2	2	2	2	Sechskantm. M 10x1–6 S phr. sw.	Hex. nut M 10x1–6 S phr. black	Ecrou six pans M 10x1–6S phr. noir
	91	33 53 3054212	2	2	2	2	2	Verschlußkappe	Plug cap	Capuchon
								Federbein ← an der Schwinge	Telescopic leg ← on swing arm	Jambe de force ← au bras oscill.
	92	07 11 9914625	1	1	1	1	1	Sechskantschraube M 12x1,5x45 –8 G cad.	Hex. nut M 12x1,5x45–8 G cad.	Vis six pans M 12x1,5x4,5–8 G cad.
	93	07 11 9931083	1	1	1	1	1	Scheibe 13–Stahl	Washer 13–steel	Rondelle 13 acier
	94	07 11 9921626	1	1	1	1	1	Sechskantm. M 12x1,5–6S cad.	Hex. nut M 12x1,5–6 S cad.	Ecrou six pans M12x1,5–6 S cad.
								Federbein → am Kardangehäuse	Telescopic leg → on bevel gear housing	Jambe de force → au carter de transmission
	95	33 53 3054270	1	1	1	1	1	Paßschraube	Spacer screw	Boulon ajusté
	96	07 11 9931083	1	1	1	1	1	Scheibe 13–Stahl	Washer 13–steel	Rondelle 13 acier
	97	33 53 3054274	1	1	1	1	1	Unterlegscheibe	Washer	Rondelle

Änderung Nr.	Bild Nr.	Teil-Nr.	Bemerkung

Fahrgestell

Frame
Châssis

Fahrgestell – Rahmen - Kippständer - Fußbremsbetätigung
Frame – Frame - Center stand - Foot brake linkage
Châssis – Cadre - Béquille - Commande de frein à pied

46.5+34.2

1/11 | 1.10.1967

Änderungen
Modifications
Modifications

Änderung Nr.	Bild Nr.	Teil-Nr.	Stück/E R 50 60	R 50/2 60/2	R 50S	R 69	R 69S	Teil-Benennung	Denomination of parts	Dénomination de pièces	Änderung Nr.	Bild Nr.	Teil-Nr.	Bemerkung
								Rahmen	Frame	Cadre				
	1	46 51 4000043	1	1	1	1	1	Rahmen	Frame	Cadre				
	2	07 11 9919229	1	1	1	1	1	Verschlußschraube AM 14 x 1,5	Plug screw AM 14 x 1,5	Bouchon fileté AM 14 x 1,5				
	3	46 51 4000134	1	1	1	1	1	Kugelkopf f. Seitenwagen-Anschl.	Ball head f. sidecar attachment	Rotule d'attache de side-car				
								Kippständer	Center stand	Béquille				
	4	46 52 4028047	1	1	1	1	1	Kippständer	Center stand	Béquille				
	5	46 52 4028218	2	2	2	2	2	Zugfeder	Tension spring	Ressort				
	6	46 52 4028135	1	1	1	1	1	Anschlaggummi	Stop rubber	Butée caoutchouc				
								Zur Befestigung am Rahmen	For attachment on frame	Fixation au cadre				
	7	07 11 9912620	2	2	2	2	2	Sechskantschraube M 10 x 30–10 K phr. sw.	Hex. screw M 10 x 30–10 K phr. black	Vis six pans M10x30–10 K phr. noire				
	8	07 11 9931077	2	2	2	2	2	Scheibe 10,5 Stahl	Washer 10,5 steel	Rondelle 10,5 acier				
	9	46 52 4028230	2	2	2	2	2	Abstandsring	Spacer ring	Entretoise				
	11	07 11 9922111	2	2	2	2	2	Sechskantm. M 10 –6G phr. sw.	Hex. nut M 10 –6 G phr. sw.	Ecrou six pans M10 –6G phr. sw.				
								Fußbremsbetätigung	Foot brake linkage	Commande de frein à pied				
	14	35 21 4044032	1	1	1	1	1	Fußbremshebel m. Lagerbolzen	Foot brake lever w. bearing bolt	Levier de frein à pied avec axe				
	15	35 21 4044224	1	1	1	1	1	Zugstange für Fußbremse	Control rod for foot brake	Tringle de comm. de frein à pied				
	16	35 21 4044234	1	1	1	1	1	Hebel f. Druckstange u. Stoplichtschalter am Fußbremshebel	Lever for pressure rod and stop light switch on foot brake lever	Renvoi de commande de tringle et de contacteur de stop				
								Zum Hebel f. die Druckstange und d. Stoplichtschalter a. Fußbremsh.	For lever to pressure rod and to stop light switch on foot brake lev.	Pour le renvoi ci-dessus				
	17	07 11 9936226	1	1	1	1	1	Zahnscheibe J 10,5	Star washer J 10,5	Rondelle éventail J 10,5				
	18	07 11 9921615	1	1	1	1	1	Sechskantm. M 10 x 1–6 S cad.	Hex. nut M 10 x 1–6 S cad.	Ecrou six pans M 10 x 1–6 S cad.				

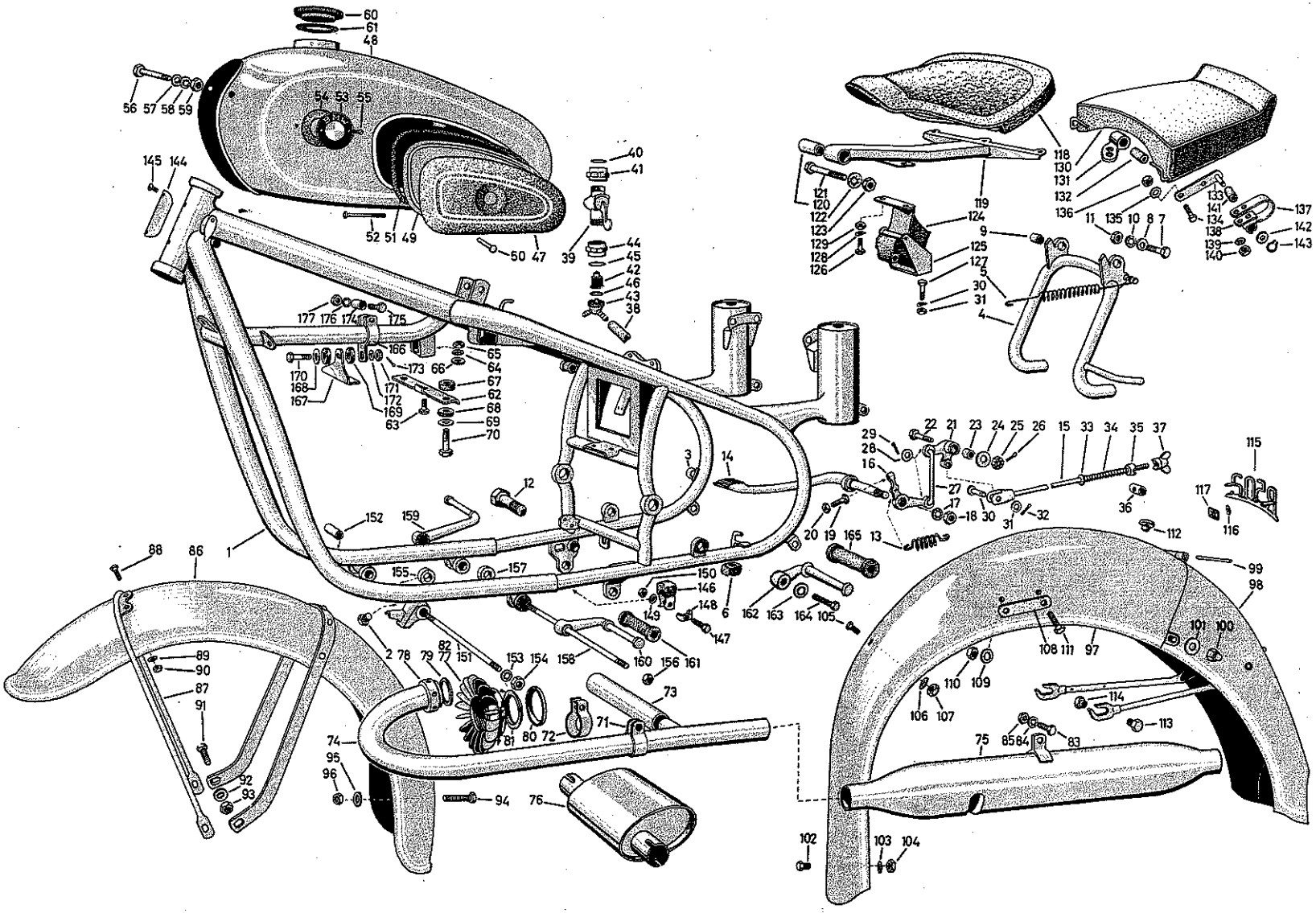

R 50	60
R 50/2	60/2
R 50 S	
R 69	
R 69 S	

Fahrgestell – Fußbremsbetätigung
Frame – Foot brake linkage
Châssis – Commande de frein à pied

Fahrgestell – Fußbremsbetätigung
Frame – Foot brake linkage
Châssis – Commande de frein à pied

34.2

2/11 | 1.10.1967

Änderungen
Modifications
Modifications

Änderung Nr.	Bild Nr.	Teil-Nr.	Stück/E R 50 60	R 50/2 60/2	R 50S	R 69	R 69S	Teil-Benennung	Denomination of parts	Dénomination de pièces
								Zur Einstellschraube f. Bremslicht-Druckschalter	For adjusting screw to brake light push button switch	Vis de réglage du contacteur de stop
	19	07 11 9913455	1	1	1	1	1	Sechskantschr. M6 x 15–8 G cad.	Hex. screw M6 x 15–8 G cad.	Vis six pans M6 x 15–8 G cad.
	20	07 11 9922053	1	1	1	1	1	Sechskantm. M 6–6 S cad.	Hex. nut M 6–6 S cad.	Ecrou six pans M 6–6 S cad.
								Winkelhebel an der Schwinge	Bellcrank lever on the swing arm	Renvoi sur bras oscillant
	21	35 21 4044258	1	1	1	1	1	Winkelhebel	Bellcrank lever	Renvoi
	22	07 11 9912508	1	1	1	1	1	Sechskantschr. M8x45 S–8 G cad.	Hex. screw M8 x 45 S–8 G cad.	Vis six pans M8x45 S–8 G cad.
	23	35 21 4044266	1	1	1	1	1	Büchse	Bushing	Douille
	24	33 32 4544160	1	1	1	1	1	Ausgleichscheibe	Spacer washer	Rondelle de compensation
	25	07 11 9923231	1	1	1	1	1	Kronenmutter M8–6 Sphr. sw.	Castle nut M8–6 Sphr. black	Ecrou crénelé M8–6 Sphr. noir
	26	07 11 9945111	1	1	1	1	1	Splint 2 x 20 Stahl	Cotter pin 2 x 20 steel	Goupille 2 x 20 acier
								Druckstange a. Hebel u. Winkelh.	Press. rod on lever a. bellcrank lev.	Tringle entre deux renvois
	27	35 21 4044262	1	1	1	1	1	Druckstange	Pressure rod	Tringle
	28	07 11 9931655	2	2	2	2	2	Scheibe 8,4–Stahl	Washer 8,4–steel	Rondelle 8,4 acier
	29	07 11 9945090	2	2	2	2	2	Splint 2 x 12–Stahl	Cotter pin 2 x 12–steel	Goupille 2 x 12 acier
								Für Zugstange a. Winkelhebel	For control rod on bellcrank lever	Fixation de la tringle au renvoi
	30	07 11 9940396	1	1	1	1	1	Bolzen 8 h 11 x 22 x 19 cad.	Bolt 8 h 11 x 22 x 19 cad.	Axe 8 h 11 x 22 x 19 cad.
	31	23 31 1066186	1	1	1	1	1	Scheibe	Washer	Rondelle
	32	07 11 9945090	1	1	1	1	1	Splint 2 x 12 Stahl	Cotter pin 2 x 12 steel	Goupille 2 x 12 acier
								Zur Zugstange am Bremshebel ∀	For control rod on brake lever ∀	Fixation de la tringle au levier ∀
	33	07 11 9931650	1	1	1	1	1	Scheibe 6,4 Stahl	Washer 6,4 steel	Rondelle 6,4 acier
	34	34 21 4044137	1	1	1	1	1	Druckfeder	Pressure spring	Ressort
	35	34 21 4044133	1	1	1	1	1	Ring	Ring	Douille
	36	34 21 4044141	1	1	1	1	1	Bolzen	Bolt	Entretoise
	37	34 21 4044115	1	1	1	1	1	Flügelmutter	Thumb nut	Ecrou à oreilles

Änderung Nr.	Bild Nr.	Teil-Nr.	Bemerkung

Fahrgestell – Kraftstoffleitung und Kraftstoffhahn - Kraftstoffbehälter
Frame – Fuel piping and fuel cock - Fuel tank
Châssis – Conduite et robinet de carburant - Réservoir de carburant

Änderungen
Modifications
Modifications

Änderung Nr.	Bild Nr.	Teil-Nr.	Stück/E R 50 60	R 50/2 60/2	R 50S	R 69	R 69S	Teil-Benennung	Denomination of parts	Dénomination de pièces
								Kraftstoffleitg.u.Kraftstoffhahn	Fuel piping and fuel cock	Conduite et robinet de carburant
	38	07 11 9988819	3	3	3	3	3	Kraftstoffschlauch B 7 x 11 (zwischen den Tankhälften 170 mm, ← zum Vergaser 170 mm, → z. Vergaser 330 mm)	Fuel hose B 7 x 11 (between fuel tank halves 170 mm, ← to carburetor 170 mm, → to carburetor 330 mm)	Conduite de carburant B 7x11 (entre les 2 moitiés de réservoir 170 mm, au carburateur ← 170mm, au carburateur → 330mm)
	39	16 12 4084030	1	1	1	1	1	Kraftstoffhahn m. Schlauchanschluß, Mutter und Dichtring	Fuel cock with hose connection, nut and seal ring	Robinet avec raccord, écrou et joint
	40	16 12 4084110	1	1	1	1	1	Dichtring, lose	Seal ring, separate	Joint, seul
	41	16 12 4084120	1	1	1	1	1	Schnellanschlußmutter, oben	Quick connection nut, top	Ecrou à serrage rapide, haut
	42	16 12 4084115	1	1	1	1	1	Sieb	Screen	Filtre
	43	16 12 4084178	1	1	1	1	1	Schlauchanschluß (Winkelstück)	Hose connection (elbow)	Raccord d'angle
	44	16 12 4084169	1	1	1	1	1	Schnellanschlußmutter, unten	Quick connection nut, bottom	Ecrou à serrage rapide, bas
								Kraftstoffbehälter	Fuel tank	Réservoir de carburant
	47	16 11 4080189	1	1	1	1	1	Kniekissen ←	Knee pad ←	Appui-genou ←
	47	16 11 4080187	1	1	1	1	1	Kniekissen →	Knee pad →	Appui-genou →
	48	16 11 4080042	1	1	1	1	1	Kraftstoffbehälter m. Werkzeugk.	Fuel tank with tool chest	Réserv. de carbur. av. coffre à outils
	49	16 11 4080270	1	1	1	1	1	Deckel zum Werkzeugkasten	Cover for tool chest	Couvercle de coffre à outil
	50	07 11 9947463	3	3	3	3	3	Senkniet 4x18 z. Deckel f. Werkzeugkasten	Rivet 4 x 18 for tool chest cover	Rivet 4 x 18 de couvercle de coffre à outil
	51	16 11 4080288	1	1	1	1	1	Gummidichtung zum Deckel	Rubber gasket for cover	Joint caoutchouc de couvercle
	52	16 11 4080178	2	2	2	2	2	Scharnierstift z. Werkzeugkasten	Hinge bolt for tool chest	Axe de charnière de couvercle
	53	51 14 4080181	2	2	2	2	2	Plakette	Emblem	Plaquette
	54	51 14 6040110	2	2	2	2	2	Unterlage für Plakette	Gasket for emblem	Semelle de plaquette
	55	07 11 9901310	4	4	4	4	4	Linsensenkschraube M 4 x 8 Ms, vernickelt	Lens head countersunk screw M 4 x 8 brass, nickel plated	Vis à tête fraisée bombée M 4x8 Ms 58, nickelée

Änderung Nr.	Bild Nr.	Teil-Nr.	Bemerkung

Fahrgestell – Kraftstoffbehälter
Frame – Fuel tank
Châssis – Réservoir de carburant

16.1

4/11 | 1.10.1967

Änderungen
Modifications
Modifications

Änderung Nr.	Bild Nr.	Teil-Nr.	Stück/E R 50 '60	R 50/2 60/2	R 50S	R 69	R 69S	Teil-Benennung	Denomination of parts	Dénomination de pièces	Änderung Nr.	Bild Nr.	Teil-Nr.	Bemerkung
								Zur Befestigung des Kraftstoffbehälters am Rahmen	For attachment of fuel tank to frame	Fixation du réservoir de carburant au cadre				
	56	07 11 9914093	1	1	1	1	1	Sechskantschraube M 8 x 1 x 100 –8 G cad.	Hex. screw M 8 x 1 x 100–8 G cad.	Vis six pans M 8 x 1 x 100–8 G cad.				
	57	07 11 9931065	1	1	1	1	1	Scheibe 8,4 Stahl	Washer 8,4 steel	Rondelle 8,4 acier				
	58	07 11 9936206	1	1	1	1	1	Zahnscheibe J 8,4	Star washer J 8,4	Rondelle éventail J 8,4				
	59	07 11 9922093	1	1	1	1	1	Sechskantm. M 8 x 1–6 S cad.	Hex. nut M 8 x 1–6 S cad.	Ecrou six pans M 8 x 1–6 S cad.				
								Tankverschluß	Fuel tank cap	Bouchon de réservoir				
	60	16 11 4080126	1	1	1	1	1	Tankverschluß (ww) 40 80 127 verschließbar	Fuel tank cap (ww) 40 80 127 lock-up cap	Bouchon de réservoir (ww) 40 80 127 av. serrure)				
	61	16 11 4080130	1	1	1	1	1	Korkdichtung zum Tankverschluß	Cork gasket f. fuel tank cap	Joint liège de bouchon de réserv.				
								Tankträger am Rahmen	Tank carrier on frame	Support de réservoir au cadre				
	62	16 11 4080194	1	1	1	1	1	Tankträger am Rahmen	Tank carrier on frame	Support de réservoir				
	63	07 11 9913626	1	1	1	1	1	Sechskantschr. M 8x18–8 G cad.	Hex. screw M 8x18–8 G cad.	Vis six pans M 8 x 18–8 G cad.				
	64	07 11 9933095	1	1	1	1	1	Federring B 8	Spring ring B 8	Rondelle élastique B 8				
	65	07 11 9922081	1	1	1	1	1	Sechskantm. M 8–6 S cad.	Hex. nut M 8–6 S cad.	Ecrou six pans M 8–6 S cad.				
	66	07 11 9931655	1	1	1	1	1	Scheibe 8,4 Stahl	Washer 8,4 steel	Rondelle 8,4 acier				
								Für Tankträger am Kraftstoffbeh.	For tank carrier on fuel tank	Fixation du support au réservoir				
	67	16 11 4080248	2	2	2	2	2	Gummischeibe, oben	Rubber spacer, top	Rondelle caoutchouc, sup.				
	68	16 11 4080148	2	2	2	2	2	Gummischeibe, unten	Rubber spacer, bottom	Rondelle caoutchouc, inf.				
	69	16 11 4080145	2	2	2	2	2	Scheibe	Washer	Rondelle				

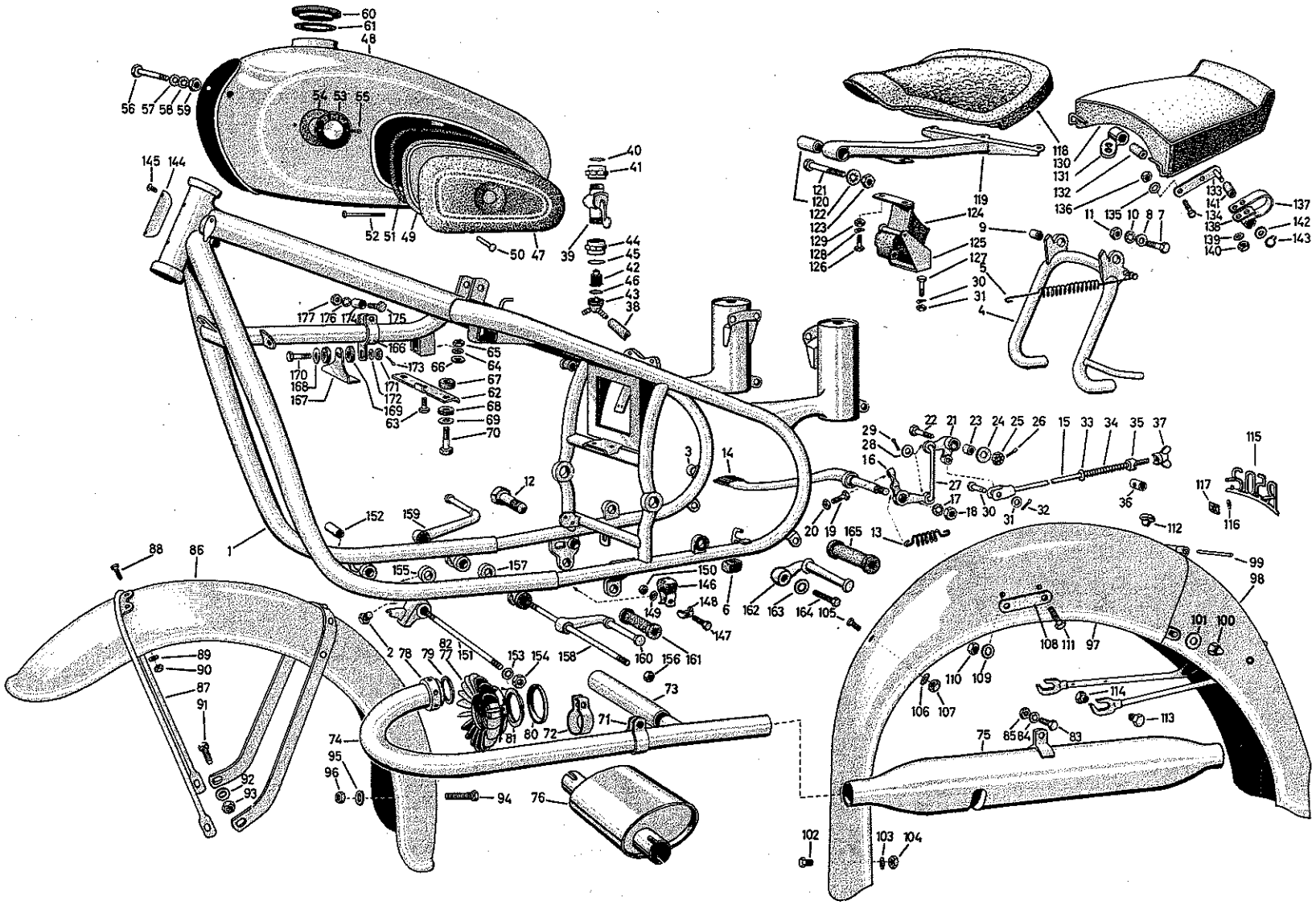

R 50	60
R 50/2	60/2
R 50 S	
R 69	
R 69 S	

Fahrgestell – Auspuffanlage
Frame – Exhaust
Châssis – Echappement

18.1

5/11 | 1.10.1967

Änderung Nr.	Bild Nr.	Teil-Nr.	Stück/E R 50 60	R 50/2 60/2	R 50S	R 69	R 69S	Teil-Benennung	Denomination of parts	Dénomination de pièces	Änderung Nr.	Bild Nr.	Teil-Nr.	Bemerkung
								Auspuffanlage	Exhaust	Echappement				
	71	18 21 4090201	2	2	2	2	2	Rohrschelle f. Auspuffrohraufhg.	Pipe clamp f. exhaust tube suspen.	Collier de fix. de tuyau d'échappe.	*	74	18 11 4090023	R 50 → Fg 555 205 ✕ 18 12 4090087
	72	18 21 4090157	–	–	–	2	–	Rohrschelle für Ausführung Zwischendämpfer	Pipe clamp for intermediate silencer	Collier (exécution avec silencieux intermédiaire	*	74	18 11 4090022	R 50 → Fg 555 205 ✕ 18 12 4090088
	73	18 11 4090248	1	1	1	1	1	Querrohr	Transversal tube	Traverse tubulaire				
								Auspuffrohr R 50 und R 50/2	Exhaust pipe R 50 and R 50/2	Tuyau d'échappem. R 50 et R 50/2				
*	74	18 11 4090023	1	1	–	–	–	Auspuffrohr ⌐→ m. Bundring und Überwurfmutter	Exhaust pipe ⌐→ with collar ring and cap nut	Tuyau d'échappement ⌐→ av. anneau de liaison et écrou envelopp.				
*	74	18 11 4090022	1	1	–	–	–	Auspuffrohr ←⌐ mit Bundring und Überwurfmutter	Exhaust pipe ←⌐ with collar ring and cap nut	Tuyau d'échappement ←⌐ av. anneau de liaison et écrou envelopp.				
								Für R 60 und R 60/2	For R 60 and R 60/2	Pour R 60 et R 60/2				
	74	18 11 4090049	1	1	–	–	–	Auspuffrohr ⌐→ mit Bundring und Überwurfmutter	Exhaust pipe ⌐→ with collar ring and cap nut	Tuyau d'échappement ⌐→ av. anneau de liaison et écrou envelopp.				
	74	18 11 4090048	1	1	–	–	–	Auspuffrohr ←⌐ mit Bundring und Überwurfmutter	Exhaust pipe ←⌐ with collar ring and cap nut	Tuyau d'échappement ←⌐ av. anneau de liaison et écrou envelopp.				
								Für R 50 S	For R 50 S	Pour R 50 S				
	74	18 11 4090074	–	–	1	–	–	Auspuffrohr ⌐→ mit Bundring und Überwurfmutter	Exhaust pipe ⌐→ with collar ring and cap nut	Tuyau d'échappement ⌐→ av. anneau de liaison et écrou envelopp.				
	74	18 11 4090073	–	–	1	–	–	Auspuffrohr ←⌐ mit Bundring und Überwurfmutter	Exhaust pipe ←⌐ with collar ring and cap nut	Tuyau d'échappement ←⌐ av. anneau de liaison et écrou envelopp.				
								Für R 69 und R 69 S, R 69 mit Zwischendämpfer	For R 69 and R 69 S, R 69 w. intermediate muffler	Pour R 69 et R 69 S, R 69 av. silencieux intermédiaire				
	74	18 11 4090016	–	–	–	1	1	Auspuffrohr ⌐→	Exhaust pipe ⌐→	Tuyau d'échappement ⌐→				
	74	18 11 4090014	–	–	–	1	1	Auspuffrohr ←⌐	Exhaust pipe ←⌐	Tuyau d'échappement ←⌐				

Fahrgestell – Schalldämpfer
Frame – Muffler
Châssis – Silencieux d'échappement

18.1+18.2

6/11 | 1.10.1967

Änderungen
Modifications
Modifications

Änderung Nr.	Bild Nr.	Teil-Nr.	Stück/E R 50 60	R 50/2 60/2	R 50S	R 69	R 69S	Teil-Benennung	Denomination of parts	Dénomination de pièces	Änderung Nr.	Bild Nr.	Teil-Nr.	Bemerkung
								Schalldämpfer für R 50, R 50/2, R 60, R 60/2 und R 69	Muffler for R 50, R 50/2, R 60, R 60/2 and R 69	Silencieux d'échappement p. R 50, R 50/2, R 60, R 60/2 et R 69	*	75	18 12 4090087	R 50 Fg 555 206→
*	75	18 12 4090087	1	1	–	1	–	Schalldämpfer	Muffler	Silencieux	*	75	18 12 4090088	R 69 Fg 652 305→
*	75	18 12 4090088	1	1	–	1	–	Schalldämpfer	Muffler	Silencieux				
								Für R 69 mit Zwischendämpfer	For R 69 w. intermediate muffler	Pour R 69 av. silenc. interméd.				
	75	18 12 4090092	–	–	–	1	–	Schalldämpfer	Muffler	Silencieux				
	75	18 12 4090091	–	–	–	1	–	Schalldämpfer	Muffler	Silencieux				
								Für R 50 S und R 69 S	For R 50 S and R 69 S	Pour R 50 S et R 69 S				
	75	18 12 4090089	–	–	1	–	1	Schalldämpfer	Muffler	Silencieux				
	75	18 12 4090090	–	–	1	–	1	Schalldämpfer	Muffler	Silencieux				
								Für die Auspuffrohre an den Zylinderköpfen	For the exhaust pipes on the cylinder heads	Fixation du tuyau d'échappement à la culasse				
	78	18 11 4090110	2	2	–	–	–	Überwurfmutter	Cap nut	Ecrou enveloppant				
	79	07 11 9963470	2	2	2	–	–	Dichtring C 35x41 Kupfer-Asbest	Sealring C 35x41 copper asbestos	Joint annul. C 35x41 cuivre-amian.				
	80	18 11 4090254	–	–	–	2	2	Druckring	Pressure ring	Rondelle d'appui				
	81	18 11 4090258	–	–	–	2	2	Klemmring	Clamp ring	Rondelle de serrage				
	82	18 11 4090250	–	–	–	2	2	Auspuffmutter (Flügelmutter)	Exhaust nut (thumb nut)	Ecrou enveloppant (à ailettes)				
								Für Schalldämpfer am Rahmen	For mufflers on frame	Fixation des silencieux au cadre				
	83	07 11 9913625	2	2	2	2	2	Sechskantschraube M 8 x 18–8 G verchromt	Hex. screw M 8 x 18–8 G chrome-plated	Vis six pans M 8 x 18–8 G chromée				
	84	07 11 9936206	2	2	2	2	2	Zahnscheibe J 8,4	Star washer J 8,4	Rondelle éventail J 8,4				
	85	07 11 9922081	2	2	2	2	2	Sechskantm. M 8–6 S cad.	Hex. nut M 8–6 S cad.	Ecrou six pans M 8–6 S cad.				

Schutzblech – Vorderradschutzblech - Hinterradschutzblech
Fender – Front fender - Rear fender
Garde-boue – Garde-boue avant - Garde-boue arrière

Änderungen
Modifications
Modifications

Änderung Nr.	Bild Nr.	Teil-Nr.	Stück/E R 50 60	R 50/2 60/2	R 50S	R 69	R 69S	Teil-Benennung	Denomination of parts	Dénomination de pièces	Änderung Nr.	Bild Nr.	Teil-Nr.	Bemerkung
								Vorderradschutzblech	Front fender	Garde-boue avant				
	86	46 61 5090022	1	1	1	1	1	Vorderradschutzblech	Front fender	Garde-boue avant				
	87	46 61 5090116	1	1	1	1	1	Schutzblechbügel	Fender bow	Etrier de protection				
								Für Schutzblechb. a.d. Schutzblech	For fender bow to the fender	Fixation du garde-boue à l'étrier				
	88	07 11 9913220	2	2	2	2	2	Sechskantschraube M5x10–8 G, verchromt	Hex. screw M 5 x 10–8 G, chrome-plated	Vis six pans M 5 x 10–8 G chromée				
	90	07 11 9922036	2	2	2	2	2	Sechskantm. M 5–6 S phr. sw.	Hex. nut M 5–6 S phr. black	Ecrou six pans M 5–6 S phr. noir				
								Für das Schutzblech an der vorderen Schwinge ▲	For fender on the front swing arm ▲	Fixation du garde-boue avant au bras oscillant ▲				
	91	07 11 9913625	2	2	2	2	2	Sechskantschraube M 8 x 18–8 G, verchromt	Hex. screw M 8 x 18–8 G, chrome-plated	Vis six pans M 8 x 18–8 G chromée				
	93	07 11 9922082	2	2	2	2	2	Sechskantm. M 8–6 S phr. sw.	Hex. nut M 8–6 S phr. black	Ecrou six pans M 8–6 S phr. noir				
								Für das Schutzblech an der vorderen Schwinge ▼	For fender on the front swing arm ▼	Fixation du garde-boue avant au bras oscillant ▼				
	94	07 11 9913457	2	2	2	2	2	Sechskantschr. M 6 x 15–8 G phr. schwarz	Hex. screw M 6 x 15–8 G phr. black	Vis six pans M 6 x 15–8 G phr. noire				
	95	07 11 9936135	2	2	2	2	2	Zahnscheibe J 6,4	Star washer J 6,4	Rondelle éventail J 6,4				
	96	07 11 9922054	2	2	2	2	2	Sechskantm. M 6–6 S phr. sw.	Hex. nut M 6–6 S phr. black	Ecrou six pans M 6–6 S phr. noir				
								Hinterradschutzblech	Rear fender	Garde-boue arrière				
	97	46 62 5096034	1	1	1	1	1	Hinterradschutzblech, Kpl.	Rear fender, kpl.	Garde-boue arrière, Kpl.				
	98	46 62 5096277	1	1	1	1	1	Hinterradschutzblech, Hinterteil	Rear fender, rear part	Garde-boue arrière, partie arr. seule				
	99	46 62 5096118	1	1	1	1	1	Scharnierachse	Hinge bolt	Axe de charnière				
								Zur Klemmverbindung	For clamp connection	Fixation de la partie arrière				
	100	46 62 5096152	2	2	2	2	2	Hutmutter	Cap nut	Ecrou borgne				
	101	07 11 9933065	2	2	2	2	2	Scheibe 8,4 Stahl cad.	Washer 8,4 steel cad.	Rondelle 8,4 acier cad.				

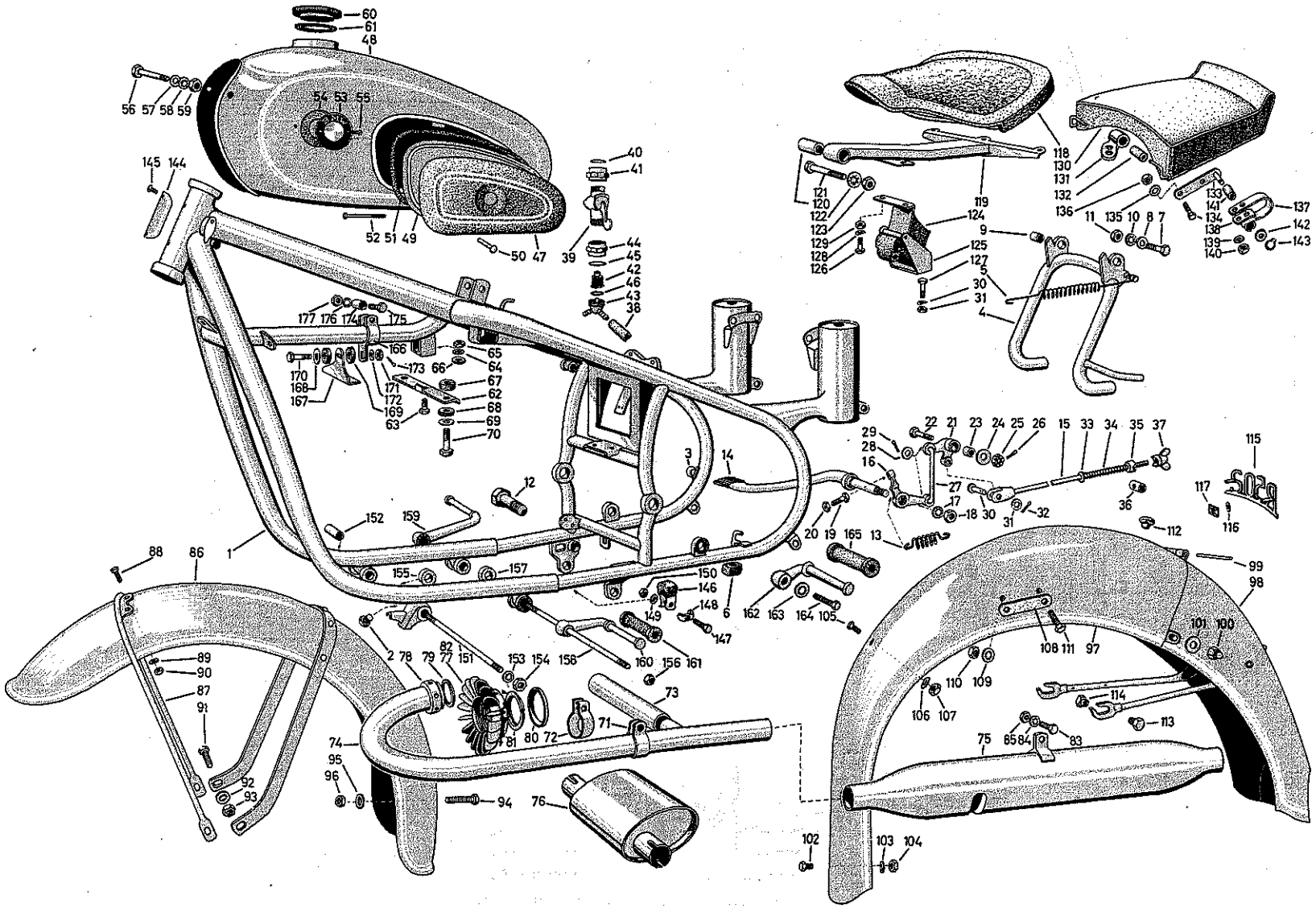

Schutzblech	– Hinterradschutzblech
Fender	– Rear fender
Garde-boue	– Garde-boue arrière

R 50 **60**
R 50/2 **60/2**
R 50 S
R 69
R 69 S

Schutzblech – Hinterradschutzblech
Fender – Rear fender
Garde-boue – Garde-boue arrière

46.6

8/11 | 1.10.1967

Änderungen
Modifications
Modifications

Änderung Nr.	Bild Nr.	Teil-Nr.	Stück/E R 50 60	R 50/2 60/2	R 50S	R 69	R 69S	Teil-Benennung	Denomination of parts	Dénomination de pièces	Änderung Nr.	Bild Nr.	Teil-Nr.	Bemerkung
								Für Schutzblech a. Rahmen, unten	For fender on frame, bottom	Fix. inf. du garde-boue au cadre				
	102	07 11 9911605	1	1	1	1	1	Sechskantschraube M 8x1x12–8 G phr. sw.	Hex. screw M 8 x 1 x 12–8 G phr. black	Vis six pans M 8 x 1 x 12–8 G phr. noire				
	104	07 11 9921606	1	1	1	1	1	Sechskantm. M 8 x 1–6 S phr. sw.	Hex. nut M 8 x 1–6 S phr. black	Ecrou six pans M 8x1–6 S phr. noir				
								Für Schutzblech am Rahmen, oben	For fender on frame, upper	Fix. sup. du garde-boue au cadre				
	105	07 11 9913439	2	2	2	2	2	Sechskantschraube M6x12–8 G phr. sw.	Hex. screw M 6 x 12–8 G phr. black	Vis six pans M 6 x 12–8 G phr. noire				
	106	07 11 9936135	2	2	2	2	2	Zahnscheibe J 6,4	Star washer J 6,4	Rondelle éventail J 6,4				
	107	07 11 9922054	2	2	2	2	2	Sechskantm. M 6–6 S phr. sw.	Hex. nut M 6–6 S phr. black	Ecrou six pans M 6–6 S phr. noir				
								Für Schutzblech am Rahmen, Verkleidungshülse u. Federbein, seitl.	For fender on frame, lining sleeve and telescopic leg, lateral	Fix. du garde-boue au cadre, au tube de prot. et à la jambe de force, lat.				
	109	07 11 9936135	4	4	4	4	4	Zahnscheibe J 6,4	Star washer J 6,4	Rondelle éventail J 6,4				
	110	07 11 9922054	4	4	4	4	4	Sechskantm. M 6–6 S phr. sw.	Hex. nut M 6–6 S phr. black	Ecrou six pans M 6–6 S phr. noir				
	111	07 11 9913444	4	4	4	4	4	Sechskantschraube M 6x12–8 G verchromt (f. R 50, R 50/2 und R 60/2 ohne Gepäckträger)	Hex. screw M 6 x 12–8 G chrome-plated (f. R 50, R 50/2 a. R 60/2 without luggage grip)	Vis six pans M 6 x 12–8 G chromeé (pr. R50, R50/2 et R60/2 sans porte-bagages				
								Blindverschraubung z. Schutzblech, ohne Gepäckträger	Blind screw for fender, without luggage grip	Exécution sans porte-bagages				
	112	61 71 5096154	4	4	4	4	4	Gummistopfen z. Blindverschluß	Rubber plug for blind seal	Bouchon de caoutchouc				
								Für Schutzblech am Rahmen, Verkleidungshülse u. Federbein, unten	For fender on frame, lining sleeve and telescopic leg, lower	Fix. lat. du garde-boue au cadre, au tube de prot. et à la jambe de force				
	113	07 11 9912455	2	2	2	2	2	Sechskantschr. M 8x30–8 G phr. schwarz	Hex. screw M 8 x 30–8 G phr. black	Vis six pans M 8 x 30–8 G phr. noire				
	114	46 62 5096122	2	2	2	2	2	Angedrehte Sechskantmutter	Shouldered hex. nut	Ecrou six pans décolleté				
								Emblem an Hinterradschutzbl.-Hinterteil	Emblem on rear fender, rear part	Emblème sur partie arrière du garde-boue				
	115	51 14 5096146	–	–	1	–	–	Emblem R 50 S	Emblem R 50 S	Emblème R 50 S				
	115	51 14 5096147	–	–	–	–	1	Emblem R 69 S	Emblem R 69 S	Emblème R 69 S				
	116	51 18 5076731	–	–	2	–	2	Gummischeibe	Rubber washer	Rondelle caoutchouc,				
	117	07 12 9926304	–	–	2	–	2	Federmutter 3,5	Spring nut 3,5	Ecrou élastique 3,5				

Sattel – Sattel - Blattfeder
Seat – Seat - Laminated spring
Selle – Selle - Ressort à lame

52.5

9/11 | 1.10.1967

Änderungen
Modifications
Modifications

Änderung Nr.	Bild Nr.	Teil-Nr.	Stück/E R 50 60	R 50/2 60/2	R 50S	R 69	R 69S	Teil-Benennung	Denomination of parts	Dénomination de pièces	Änderung Nr.	Bild Nr.	Teil-Nr.	Bemerkung
								Sattel	Seat	Selle				
	118	52 51 7002011	1	1	1	1	1	Fahrer-Sattel	Driver seat	Selle du conducteur				
	119	52 51 7002166	1	1	1	1	1	Sattelträger	Seat carrier	Support de selle				
	120	52 51 7002141	1	1	1	1	1	Sattellager (Silentbloc)	Seat bearing (silent block)	Cousinet de selle (silentbloc)				
	121	07 11 9914364	1	1	1	1	1	Sechskantschraube M 10 x 1 x 68 –8 G phr. sw.	Hex. screw M 10 x 1 x 68–8 G phr. black	Vis six pans M 10 x 1 x 68–8 G phr. noire				
	123	07 11 9922121	1	1	1	1	1	Sechskantm. M 10x1–6 S phr. sw.	Hex. nut M 10 x 1–6 S phr. black	Ecrou six pans M 10x1–6 S phr.noir				
	124	52 51 7002155	1	1	1	1	1	Sattelfeder (Gummi) m. Laschen	Seat spring (rubber) w. shackles	Suspens.de selle (caout)av. langue.				
	125	52 51 7002190	1	1	1	1	1	Federanschlagstück	Spring buffer	Etrier de suspension				
								Sattelbefest.am Rahmen und am Sattelträger	Seat spring attachment on frame and on seat carrier	Fixation de selle au cadre et au support de selle				
	126	07 11 9913457	2	2	2	2	2	Sechskantschraube M 6 x 15–8 G phr. sw.	Hex. screw M 6 x 15–8 G phr. black	Vis six pans M 6 x 15–8 G phr. noire				
	127	07 11 9913471	2	2	2	2	2	Sechskantschraube M 6x18–8 G phr. sw.	Hex. screw M 6 x 18–8 G phr. black	Vis six pans M 6 x 18–8 G phr. noire				
	128	07 11 9932071	4	4	4	4	4	Federscheibe B 6	Spring washer B 6	Rondelle éventail B 6				
	129	07 11 9922054	4	4	4	4	4	Sechskantm. M 6–6 S phr. sw.	Hex. nut M 6–6 S phr. black	Ecrou six pans M 6–6 S phr.noir				
								Sitzkissen	Sports pillion	Coussin arrière				
	131	52 51 7002174	–	–	1	1	1	Lasche ←	Shackle ←	Support ←				
	131	52 51 7002175	–	–	1	1	1	Lasche →	Shackle →	Support →				
	132	52 51 7002170	–	–	2	2	2	Gummilager	Rubber bushing	Coussinet de caoutchouc				
	133	52 51 7002144	–	–	2	2	2	Lasche mit Federbolzen	Shackle with spring bolt	Languette avec axe				
								Zur Befest.d.Lasche m. Federbolz. am hint.Schutzblech – Rahmen und Federhülse	For attach.of shackle w. spring bolt on rear fender – frame and spring sleeve	Fix. de la languette au garde-boue arrière, au cadre et au tube de protect.du ressort de suspension				
	134	07 11 9913457	–	–	4	4	4	Sechskantschraube M 6 x 15–8 G phr. sw.	Hex. screw M 6 x 15–8 G phr. black	Vis six pans M 6 x 15–8 G phr. noire				
	135	07 11 9936135	–	–	4	4	4	Zahnscheibe J 6,4	Star washer J 6,4	Rondelle éventail J 6,4				
	136	07 11 9922054	–	–	4	4	4	Sechskantm. M 6–6 S phr. sw.	Hex. nut M 6–6 S phr. black	Ecrou six pans M 6–6 S phr. noir				
	137	52 51 7002152	–	–	2	2	2	Blattfeder	Laminated spring	Ressort à lame				

Änderung Nr.	Bild Nr.	Teil-Nr.	Stück/E R 50 60	R 50/2 60/2	R 50S	R 69	R 69S	Teil-Benennung	Denomination of parts	Dénomination de pièces	Änderung Nr.	Bild Nr.	Teil-Nr.	Bemerkung
								Für Blattfeder, oben am Sitzkissen	For laminated spring, top on pillion	Fixation sup. du ressort à lame au coussin				
	138	52 53 7002180	–	–	2	2	2	Beilage	Shim	Contreplaque				
	139	07 11 9936135	–	–	4	4	4	Zahnscheibe J 6,4	Star washer J 6,4	Rondelle éventail J 6,4				
	140	07 11 9922054	–	–	4	4	4	Sechskantm. M 6–6 S phr. sw.	Hex. nut M 6–6 S phr. black	Ecrou six pans M 6–6 S phr. noir				
								Für Blattfeder, unten an Lasche mit Federbolzen	For laminated spring, bottom on shackle with spring bolt	Fixation inf. du ressort à lame à la languette				
	141	52 51 7002148	–	–	2	2	2	Gummilager	Rubber bushing	Coussinet de caoutchouc				
	143	07 11 9934035	–	–	2	2	2	Sicherungsring 8 x 0,8	Circlip 8 x 0,8	Jonc d'arrêt 8 x 0,8				
								Montage	Erection	Autres pièces				
	144	51 14 4034136	1	1	1	1	1	Baumusterschild, neutral	Name plate, neutral	Plaquette type, neutre				
	144	51 14 4034200	–	1	–	–	–	Baumusterschild für R 50/2	Name plate for R 50/2	Plaquette type pour R 50/2				
	144	51 14 4034206	–	1	–	–	–	Baumusterschild für R 60/2	Name plate for R 60/2	Plaquette type pour R 60/2				
	144	51 14 4034202	–	–	1	–	–	Baumusterschild für R 50 S	Name plate for R 50 S	Plaquette type pour R 50 S				
	144	51 14 4034204	–	–	–	–	1	Baumusterschild für R 69 S	Name plate for R 69 S	Plaquette type pour R 69 S				
	145	07 11 9916604	2	2	2	2	2	Halbrundschraube M 5x6–5 S cad.	Half round screw M 5x6–5 S cad.	Vis à tête semi-bomb. M 5x6 –5 S cad.				
	146	23 51 4034257	1	1	1	1	1	Anschlag z. Kickstarterhebel	Stop for kickstarter lever	Butée de levier de kick-starter				
	147	07 11 9912192	1	1	1	1	1	Sechskantschr. M 5x30–8 G cad.	Hex screw M 5x30–8 G cad.	Vis six pans M 5 x 30–8 G cad.				
	148	46 51 4034156	2	2	2	2	2	Beilage	Shim	Plaquette				
	149	07 11 9936111	1	1	1	1	1	Zahnscheibe J 5,3	Star washer J 5,3	Rondelle éventail J 5,3				
	150	07 11 9922035	1	1	1	1	1	Sechskantm. M 5–6 S cad.	Hex. nut M 5–6 S cad.	Ecrou six pans M 5–6 S cad.				

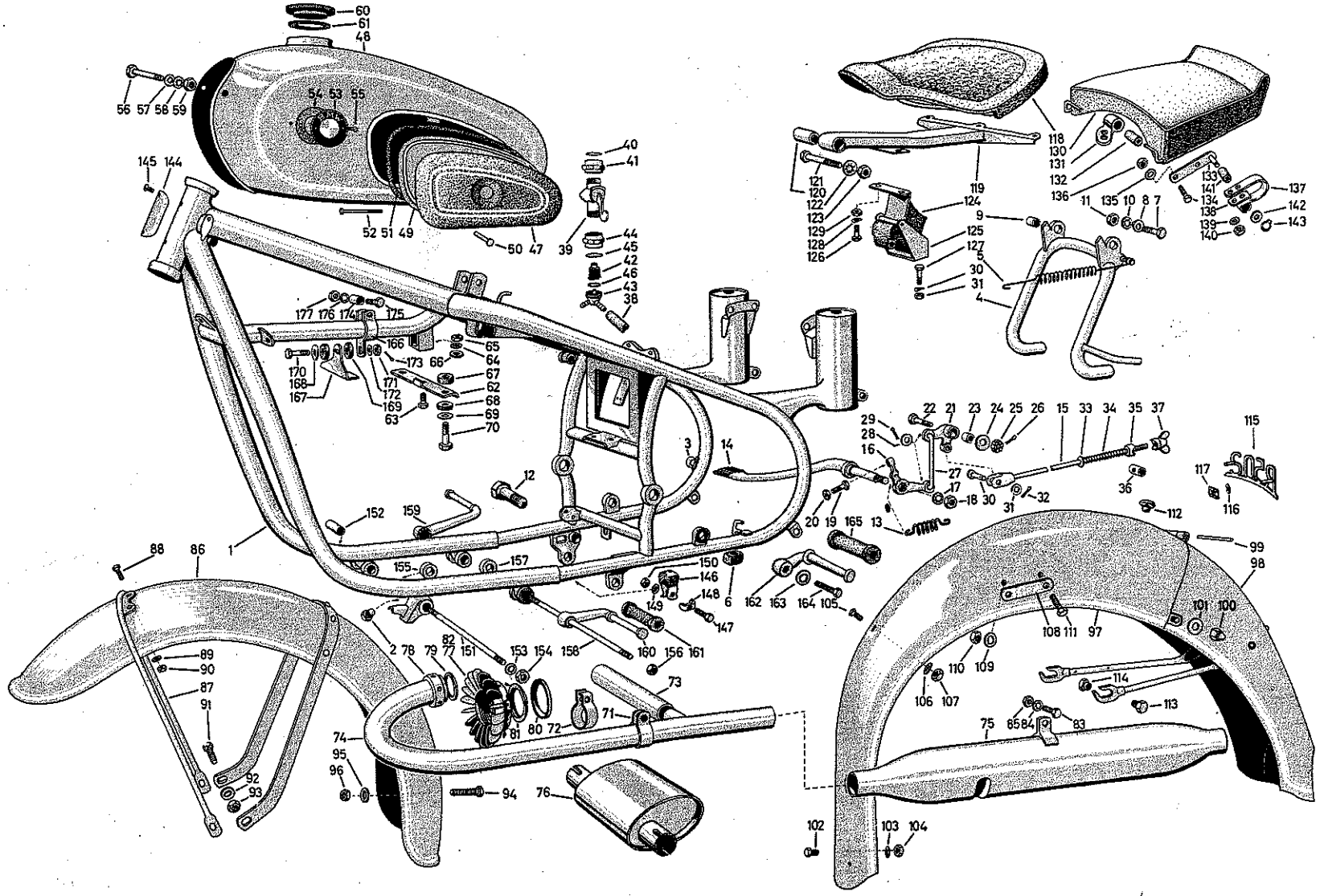

R 50	60
R 50/2	60/2
R 50 S	
R 69	
R 69 S	

Sattel	– Motor- und Fußrastenbefestigung - Motorabstützung
Seat	– Engine and foot rest mounting - Engine support
Selle	– Fixation du moteur et des repose-pieds - Fixation sup. du moteur

Änderung Nr.	Bild Nr.	Teil-Nr.	Stück/E R 50 60	R 50/2 60/2	R 50S	R 69	R 69S	Teil-Benennung	Denomination of parts	Dénomination de pièces	Änderung Nr.	Bild Nr.	Teil-Nr.	Bemerkung
								Motor- und Fußrastenbefest.	Engine and foot rest mounting	Fix.du moteur et des repose-pieds				
								Vordere Motorbefestigung	Front engine mounting	Fixation avant du moteur				
	151	11 81 4034216	1	1	1	1	1	Bolzen A	Bolt A	Tige A				
	152	11 81 4034224	1	1	1	1	1	Büchse A	Bushing A	Douille A				
	154	07 11 9922147	2	2	2	2	2	Sechskantm. M 12x1,5–6 S cad.	Hex. nut M 12 x 1,5–6 S cad.	Ecrou six pans M 12x1,5–6 S cad.				
	155	46 51 4034227	1	1	1	1	1	Abstandshülse	Spacer sleeve	Entretoise				
								Hint.Motor- u. Fußrastenbefest.	Rear engine and foot rest mount.	Fix.arr.du moteur et des repose-pieds				
	156	07 11 9922147	2	2	2	2	2	Sechskantm. 12x1,5–6 S cad.	Hex. nut M 12 x 1,5–6 S cad.	Ecrou six pans M 12x1,5–6 S cad.				
	157	46 51 4034227	1	1	1	1	1	Abstandshülse	Spacer sleeve	Entretoise				
	158	46 51 4034210	1	1	1	1	1	Bolzen V	Bolt V	Tige V				
	159	46 51 4034260	1	1	1	1	1	Fußraste ⌐	Foot rest ⌐	Repose-pied ⌐				
	160	46 51 9034125	1	1	1	1	1	Fußraste ¬	Foot rest ¬	Repose-pied ¬				
	161	46 51 9034128	2	2	2	2	2	Fußrastengummi	Foot rest rubber	Caoutchouc de repose-pied				
								Zusätzliche hintere Fußrasten für Soziussattel	Additional rear foot rests for pillion seat	Repose-pieds arrière (passager)				
	162	46 53 4034150	–	–	2	2	2	Fußrasten (¬ u. ⌐)	Foot rests (¬ and ⌐)	Repose-pieds (¬ et ⌐)				
	164	07 11 9913891	–	–	2	2	2	Sechskantschr.M12x25–8 G cad.	Hex. screw M12x25–8 G cad.	Vis six pans M 12x25–8 G cad.				
	165	46 51 9034128	–	–	2	2	2	Fußrastengummi	Foot rests rubber	Caoutchouc de repose-pied				
								Motorabstützung	Engine support	Fixation sup. du moteur				
								Untere Schraubverbindung (Rohrschelle am Winkel)	Lower screw connection (Tube clamp on angle)	Liaison du collier à l'équerre (bas)				
	166	46 51 4034278	1	1	1	1	1	Rohrschelle mit Lappen	Tube clamp with loop	Collier avec languettes				
	167	11 81 4034282	1	1	1	1	1	Winkel	Angle	Equerre				
	168	16 11 4080145	1	1	1	1	1	Scheibe	Washer	Rondelle				
	169	16 11 4080148	2	2	2	2	2	Gummischeibe	Rubber washer	Rondelle caoutchouc				
	170	07 11 9912468	1	1	1	1	1	Sechskantschr.M8x32 S–8 G cad.	Hex. screw M 8 x 32 S–8 G cad.	Vis six pans M 8x32 S–8 G cad.				
	171	07 11 9923414	1	1	1	1	1	Kronenmutter M 8–6 S cad.	Castle nut M 8–6 S cad.	Ecrou crénelé M 8–6 S cad.				
	172	07 11 9931065	1	1	1	1	1	Scheibe 8,4	Washer 8,4	Rondelle 8,4				
								Obere Schraubverbindung (Rohrschelle am Rahmenrohr)	Upper screw connection (tube clamp on frame tube)	Liaison du collier au cadre (haut)				
	174	46 51 4034274	1	1	1	1	1	Abstandsrohr	Spacer tube	Entretoise				
	175	07 11 9912466	1	1	1	1	1	Sechskantschraube M 8 x 32–8 G phr. sw.	Hex. screw M 8 x 32–8 G phr. black	Vis six pans M 8 x 32–8 G phr. noire				
	177	07 11 9922082	1	1	1	1	1	Sechskantm. M 8–6 S phr. sw.	Hex. nut M 8–6 S phr. black	Ecrou six pans M 8–6 S phr. noir				

Elektrische Ausrüstung

Electrical Equipment
Installation Electrique

Änderung Nr.	Bild Nr.	Teil-Nr.	Stück/E R 50 60	R 50/2 60/2	R 50S	R 69	R 69S	Teil-Benennung	Denomination of parts	Dénomination de pièces	Änderung Nr.	Bild Nr.	Teil-Nr.	Bemerkung
								Zündanlage	Ignition system	Dispositif d'allumage				
								Magnetzünder	Magneto	Magnéto				
	1	12 11 8004025	1	1	1	–	1	Magnetzünder m. automatischer Zündverstellung	Magneto with automatic spark advance	Magnéto à dispositif automatique de réglage d'avance				
	2	12 11 8004027	–	–	–	1	–	Magnetzünder	Magneto	Magnéto				
	3	12 31 8004100	1	1	1	–	1	Innensechskantschr. f. Magnetläuferbefestigung	Allenhead screw f. mounting of magneto rotor	Vis six pans int. de fixation du rotor de magnéto				
	4	12 31 8036184	–	–	–	1	–	Innensechskantschr. f. Magnetläuferbefestigung	Allenhead screw f. mounting of magneto rotor	Vis six pans int. de fixation du rotor de magnéto				
	5	12 13 8004104	1	1	1	1	1	Zündspule	Ignition coil	Bobine d'allumage				
	6							Siehe Bild Nr. 5	See fig Nr. 5	Voir Nr. de figure 5				
	7	12 11 8004108	1	1	1	–	1	Magnetläufer, Kpl.	Magneto rotor, Kpl.	Rotor de magnéto, Kpl.				
	8	12 11 8004110	–	–	–	1	–	Magnetläufer, Kpl.	Magneto rotor, Kpl.	Rotor de magnéto, Kpl.				
	9	12 12 8004113	1	1	1	1	1	Fliehkraftregler, Kpl.	Centrifugal regulator, Kpl.	Régulateur centrifuge, Kpl.				
	10	12 12 8002171	1	1	1	1	1	Zugfeder f. Fliehkraftregler, 11 mm lang	Tension spring f. centrifugal regulator, 11 mm long	Ressort d. régulateur centrifuge, long. 11 mm				
	10	12 12 8002172	1	1	1	1	1	Zugfeder f. Fliehkraftregler, 9 mm lang	Tension spring f. centrifugal regulator, 9 mm long	Ressort d. régulateur centrifuge, long. 9 mm				
	11	12 11 8030110	1	1	1	1	1	Unterbrecherhebel	Breaker lever	Levier de rupteur				
	12	12 11 8004116	1	1	1	1	1	Unterbrecheramboß (Kontaktwink.	Breaker anvil (contact angle)	Plaque de rupteur (équerre de cont)				
	14							Siehe Bild Nr. 13	See fig Nr. 13	Voir Nr. de figure 13				
	15	12 31 8030106	1	1	1	1	1	Kondensator	Condenser	Condensateur				
	16	12 31 8030107	1	1	1	1	1	Schelle für Kondensator	Strap for condenser	Collier de condensateur				
	17	12 31 8030108	1	1	1	1	1	Kabel für Kondensator	Cable for condenser	Câble de condensateur				
	18	07 11 9913020	1	1	1	1	1	Sechskantschraube M 3x9 cad. für Unterbrecherfeder	Hex. screw M 3x9 cad. f. breaker spring	Vis six pans M 3x9 cad. de ressort de rupteur				
	19	07 11 9922015	1	1	1	1	1	Sechskantmutter M 3–5 S	Hex. nut M 3–5 S	Ecrou six pans M 3–5 S				
	20	12 11 8004136	1	1	1	1	1	Isolierscheibe, klein	Insulating washer, small	Rondelle isolante (petite)				
	21	12 11 8004138	2	2	2	2	2	Isolierscheibe, groß	Insulating washer, lage	Rondelle isolante (grande)				
	23	07 11 9933015	1	1	1	1	1	Federring B 3	Spring ring B 3	Rondelle élastique B 3				

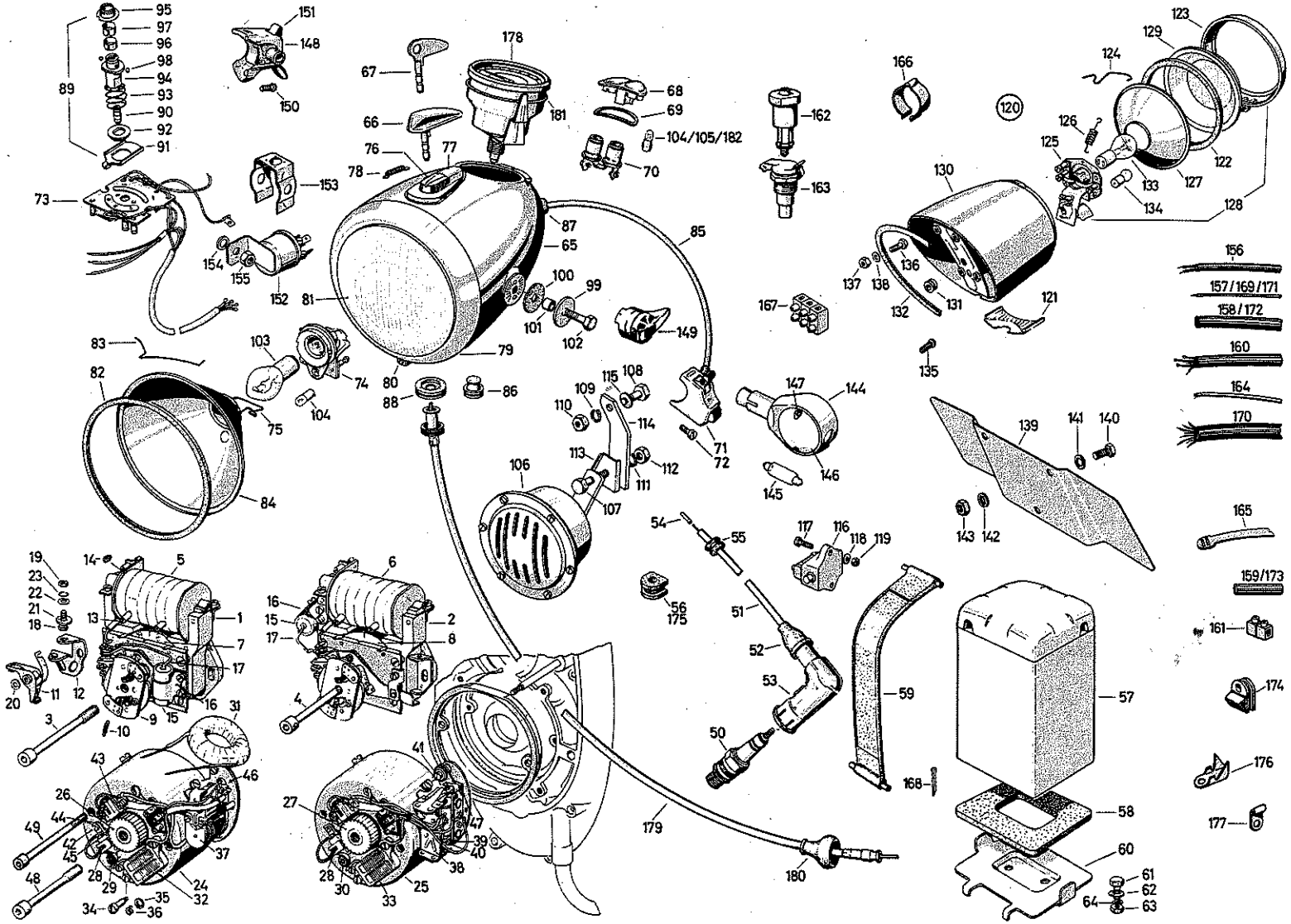

R 50	60
R 50/2	60/2
R 50 S	
R 69	
R 69 S	

Elektrische Ausrüstung – Lichtmaschine
Electrical equipment – Generator (Dynamo)
Installation électrique – Dynamo

Änderung Nr.	Bild Nr.	Teil-Nr.	Stück/E R 50 60	R 50/2 60/2	R 50S	R 69	R 69S	Teil-Benennung	Denomination of parts	Dénomination de pièces	Änderung Nr.	Bild Nr.	Teil-Nr.	Bemerkung
								Lichtmaschine	Generator (dynamo)	Dynamo				
	25	12 31 8002031	–	1	1	–	1	Lichtmaschine LJ/CGE 60/6/1700 R 5	Generator LJ/CGE 60/6/1700 R 5	Dynamo LJ/CGE 60/6/1700 R 5				
	26	12 31 8002202	1	–	–	1	–	Anker	Armature (rotor)	Induit				
	27	12 31 8002203	–	1	1	–	1	Anker	Armature (rotor)	Induit				
	28	12 31 8002106	2	2	2	2	2	Kohlebürste + und –	Carbon brushe + and –	Balai (charbon) + et –				
	29	12 31 8002124	2	–	–	2	–	Druckfeder für Kohlebürste	Pressure spring f. carbon brushe	Ressort de balai				
	30	12 31 8002311	–	2	2	–	2	Druckfeder für Kohlebürste	Pressure spring f. carbon brushe	Ressort de balai				
	31	12 31 8002213	1	1	1	1	1	Feldspule 1	Field coil 1	Bobine d'inducteur 1				
	31	12 31 8002213	1	1	1	1	1	Feldspule 2	Field coil 2	Bobine d'inducteur 2				
	31	12 31 8002214	1	1	1	1	1	Feldspule 3	Field coil 3	Bobine d'inducteur 3				
	31	12 31 8002215	1	–	–	1	–	Feldspule 4	Field coil 4	Bobine d'inducteur 4				
	31	12 31 8002216	–	1	1	–	1	Feldspule 4	Field coil 4	Bobine d'inducteur 4				
	32	12 31 8002224	1	–	–	1	–	Feldwiderstand	Field resistor	Résistance				
	33	12 31 8002307	–	1	1	–	1	Feldwiderstand	Field resistor	Résistance				
	34	12 12 8036180	2	2	2	2	2	Zylinderschraube } z. Befest.	Cyl. screw } f. attachment	Vis à tête cyl. } p. fixation				
	35	12 31 8002309	2	2	2	2	2	Unterlegscheibe } des Feld-	Washer } of field	Rondelle } de la				
	36	12 31 8002308	2	2	2	2	2	Schraubenfeder } widerstand.	Screw spring } resistor	Ressort hélicoïdal } résistance				
	37	12 32 8008153	1	–	–	1	–	Regler	Regulator	Régulateur				
	38	12 32 8002312	–	1	1	–	1	Regler	Regulator	Régulateur				
	39	07 11 9933035	–	2	2	–	2	Federring B 4 } f. Regler-	Spring ring B 4 } f. attach.	Rondelle élast. B 4 } p. fix.				
	40	07 11 9919360	–	1	1	–	1	Zylinderschr. AM 4x6 } befest.	Cyl. screw AM 4x6 } of regulator	Vis à tête cyl. AM 4x6 } du régu-				
	41	07 11 9919380	–	1	1	–	1	Zylinderschr. AM 4x12 }	Cyl. screw AM 4x12 }	Vis à tête cyl. AM 4x12 } lateur				
	43	12 31 8002149	1	1	1	1	1	Isolierplatte } z. Befest.	Insulat. plate } f. attach.	Plaque isolante } Fix.				
	44	12 11 8004136	2	2	2	2	2	Isolierschl., klein 6 Ø } des + Bür-	Insulat. was., small 6 Ø } of + brush	Rond. isolante, petite 6 Ø } du balai +				
	46	12 32 8002242	1	–	–	1	–	stenhalt.	bon hold.					
	47	12 32 8002306	1	1	1	1	1	Reglerplatte	Regulating plate	Plaque de régulateur				
	48	12 31 8002205	–	1	1	–	1	Dämpfungsplatte z. Regler	Damper plate for regulator	Plaque-amortisseur de régulateur				
	48	12 31 8036184	1	–	–	1	–	Innensechskantschr. z. Ankerbef.	Allenhead screw f. armature mount.	Vis six pans int. de fix. d'induit				
								Innensechskantschr. z Ankerbef.	Allenhead screw f. armature mount.	Vis six pans int. de fix. d'induit				
								Lichtmaschinenbefestigung am Räderkastendeckel	Generator attachment on gear casing cover	Fixation de la dynamo au couvercle de distribution				
	49	07 11 9919960	2	2	2	2	2	Innensechskantschraube M 6x70 –8 G phr. sw.	Allenhead screw M 6 x 70–8 G phr. black	Vis six pans int. M 6 x 70–8 G phr. noire				

Elektrische Ausrüstung – Zündkerzen · Kabel · Stecker · Batterie-Anordnung
Electrical equipment – Spark plugs · Cables · Adapters · Battery arrengement
Installation électrique – Bougies · Câbles · Fiches · Batterie

12.1+61.2

3/10 | 1.10.1967

Änderungen
Modifications
Modifications

Änderung Nr.	Bild Nr.	Teil-Nr.	Stück/E R 50 60	R 50/2 60/2	R 50S	R 69	R 69S	Teil-Benennung	Denomination of parts	Dénomination de pièces	Änderung Nr.	Bild Nr.	Teil-Nr.	Bemerkung
								Zündkerzen–Kabel–Stecker	Spark plugs–Cables–Adapters	Bougies–Câbles–Fiches				
	50	07 11 9976330	2	2	2	2	2	Zündkerze 14 W 240 T 1 (bei R 50 u. R 69 S zum Einfahren)	Spark plug 14 W 240 T 1 (for R 50 and R 69 S to break in the car)	Bougie 14 W 240 T 1 (pour rôdage des R 50 et R 69 S)				
	50	07 11 9976335	–	–	2	–	2	Zündkerze W 260 T 1	Spark plug W 260 T 1	Bougie W 260 T 1				
								Zündkabel	Ignition cable	Câble de bougie				
	51	12 12 8536205	2	2	2	2	2	Zündkabel, 485 mm lang	Ignition cable, 485 mm long	Câble de bougie, long. 485 mm				
	52	12 12 8036160	2	2	2	2	2	Regenschutzkappe	Rain protection cover	Capuchon protecteur				
	53	12 12 8036157	2	2	2	2	2	Zündleitungsstecker	Ignition cable adapter	Fiche de bougie				
	54	12 12 8036165	2	2	2	2	2	Endhülse	Terminal sleeve	Gaine d'embout				
	55	12 12 8036150	2	2	2	2	2	Gummitülle z. Motorgehäuse f. Zündkabel ← und →	Rubber sleeve f. engine housing f. ignition cable ← and →	Joint caout. de passage du câble dans le carter moteur ← et →				
	56	12 12 8036163	1	1	1	1	1	Gummitülle z. Motorgehäuse ob. f. Kabelbaum	Rubber sleeve f. engine housing top for grommet	Joint caout. de passage de faisceau dans le carter moteur, en haut				
								Batterie-Anordnung	Battery arrangement	Batterie				
	57	61 21 8042025	1	1	1	1	1	Batterie 6 V 8 Ah mit innen liegenden Anschlüssen	Battery 6 V 8 A hours with concealed connections	Batterie 6 V 8 Ah avec bornes intérieures				
	58	61 21 8042109	1	1	1	1	1	Unterlage (Gummi)	Rubber pad	Semelle caoutchouc				
	59	61 12 8042138	1	1	1	1	1	Spannband	Tension strap	Bande de fixation				
	60	61 21 8042212	1	1	1	1	1	Unterlegplatte	Spacer plate	Plaque support				
								Für die Unterlegplatte a. Batterieträger vom Rahmen	For spacer plate on battery carrier of frame	Fixation de la plaque support au cadre				
	61	07 11 9913441	2	2	2	2	2	Sechskantschr. M 6 x 12–8 G cad.	Hex. screw M 6 x 12–8 G cad.	Vis six pans M 6 x 12–8 G cad.				
	62	07 11 9931043	2	2	2	2	2	Scheibe 6,4	Washer 6,4	Rondelle 6,4				
	63	07 11 9922053	2	2	2	2	2	Sechskantm. M 6–6 S cad.	Hex. nut M 6–6 S cad.	Ecrou six pans M 6–6 S cad.				
	64	07 11 9932070	2	2	2	2	2	Federscheibe B 6	Spring washer B 6	Rondelle élastique B 6				

Änderung Nr.	Bild Nr.	Teil-Nr.	Stück/E R 50 60	R 50/2 60/2	R 50S	R 69	R 69S	Teil-Benennung	Denomination of parts	Dénomination de pièces
								Scheinwerfer m. Befestigung	Headligt with attachment	Phare et support
*	65	62 12 8050030	–	1	1	–	1	Scheinwerfer 160 Ø	Headligt 160 Ø	Phare 160 Ø
*	65	62 12 8050021	1	1	1	1	1	Scheinwerfer 160 Ø	Headligt 160 Ø	Phare 160 Ø
	66	61 32 8048118	1	1	1	1	1	Schaltschlüssel, schwarz	Ignition key, black	Clé de contact
	67	61 32 8048119	1	1	1	1	1	Reserve-Schaltschlüssel	Spare ignition key	Clé de contact de réserve
	68	62 14 8048127	1	1	1	1	1	Lichtfenster m.Fassung f.Leerlauflampe, grün u.Ladelampe, rot	Light unit with socket f.idle runn. lamp,green a.charging lamp, red	Voyant av.cadre p.témoins de point mort,vert et de charge,rouge
	69	62 14 8048128	1	1	1	1	1	Dichtung für Lichtfenster	Gasket for indicator window	Joint de voyant
	70	62 14 8048129	1	1	1	1	1	Lampenfassung f. Leerlauf-und Ladeanzeigelampe	Lamp socket for idle running and charging lamp	Socle de lampes-témoin de point mort et de charge
	71	61 31 8048162	1	1	1	1	1	Abblendschalter m. Horndruckknopf u. Zylinderschraube	Dimmer switch w. horn push button and cyl. screw	Interrupteur code av. bouton d'avertisseur et vis cylindrique
	71	61 31 8048193	–	1	1	–	1	Abblendschalter m. Horndruckknopf und mit Lichthupe	Dimmer switch with horn push button and w. light horn hooter	Interrupt. code av.bouton d'avertisseur sonore et commande d'avertisseur optique
*	72	07 11 9919381	–	1	1	–	1	Zylinderschraube AM 4 x 12	Cyl. screw AM 4 x 12	Vis cylindrique AM 4 x 12
	73	61 32 8048173	1	1	1	1	1	Anschlußplatte, Kpl.	Terminal plate, Kpl.	Plaque de raccordement, Kpl.
	74	63 12 8048179	1	1	1	1	1	Lampenfassung m.Anschlußpl.	Lamp socket with terminal plate	Socle de lampe avec bornes
	75	63 12 8048181	1	1	1	1	1	Haltebügel f. Lampenfassung	Fastening bow f. lamp socket	Agrafe de retenue de socle de lampe
								Für selbstschließ. Abdeckschieber über dem Zündschloß	For self closing ignition switch cover over ignition lock	Pour tiroir de serrure de contact à fermeture automatique
	76	61 32 8048185	1	1	1	1	1	Schiebeverschlußdeckel	Slide closing cover	Couvercle coulissant
	77	61 32 8048189	1	1	1	1	1	Schiebeverschlußgehäuse	Slide lock housing	Boîtier de tiroir
	78	61 32 8048191	1	1	1	1	1	Schraubenfeder	Coil spring	Ressort hélicoïdal
								Frontring–Scheinwerferglas usw.	Front ring–Headlight lens etc.	Anneau, verre de phare etc.
X	79	63 12 8050128	1	1	1	1	1	Frontring (m.Schraube) verchromt	Front ring (w.screw) chrome-plat.	Anneau de phare (av.vis) chromé
X	80	63 12 8050185	1	1	1	1	1	Zylinderschr. f. Frontringbefest.	Cyl.screw f.attach.of front ring	Vis à tête cyl.de fix. d'anneau
X	81	63 12 8050154	1	1	1	1	1	Scheinwerferglas (Streuscheibe)	Headlight lens (beam spread lens)	Verre de ph.(verre d.dispersion)
X	82	63 12 8050157	1	1	1	1	1	Abdichtring f. Scheinwerferglas	Seal ring f. headlight lens	Joint de verre de phare
X	83	63 12 8050160	6	6	6	6	6	Haltefeder f. Scheinwerferglas	Attachment f. headlight lens	Ressort de retenue de verre de ph.
X	84	63 12 8050181	1	1	1	1	1	Reflektor (Spiegel)	Reflector (mirror)	Réflecteur (miroir)
X	85	61 12 8060113	1	1	1	1	1	Kabel vom Scheinwerfer zum Abblendschalter	Cable off headlight to dimmer switch	Câble de l'interrupteur code au phare
	86	61 13 8070196	1	1	1	1	1	Gummitülle f. Kabelbaumeinführ.	Rubb. sleeve f.cable lead-in	Joint caout.de passage de faisceau
	87	61 31 8070199	3	3	3	3	3	Gummitülle f. Abblendschalter	Rubber sleeve f. dimmer switch	Joint caout.de câble d'interrupt.
	88	63 12 8071754	1	1	1	1	1	Gummitülle f. Tachoanschluß	Rubb. sleeve f.speedom.connect.	Joint caout.de câble de compteur

Änderungen
Modifications
Modifications

Änderung Nr.	Bild Nr.	Teil-Nr.	Bemerkung
*	65	62 12 8050030	✕61 31 8048193
*	65	62 12 8050021	✕61 31 8048162
*	72	07 11 9919381	✕61 31 8048193

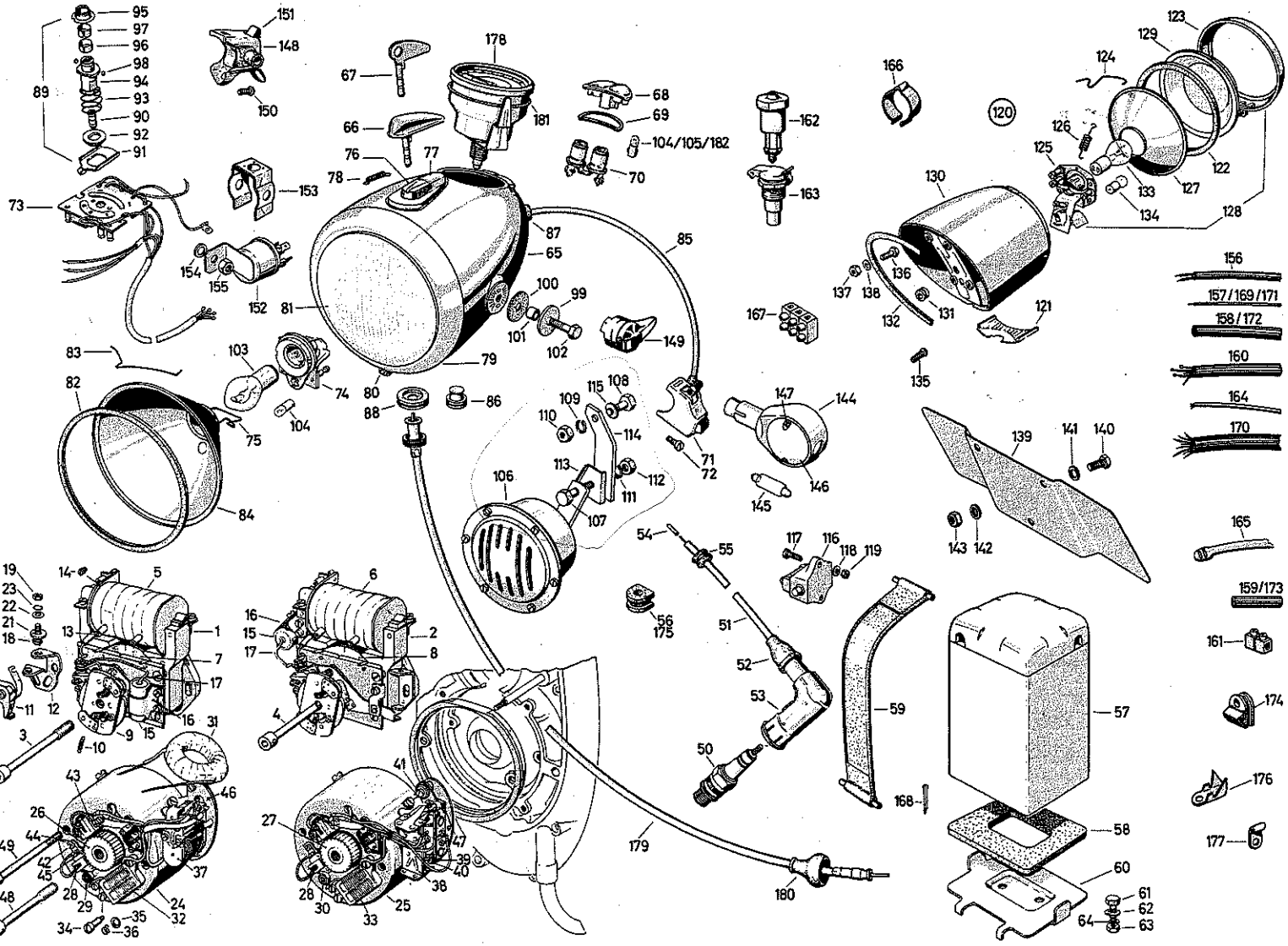

R 50	60
R 50/2	60/2
R 50 S	
R 69	
R 69 S	

Elektrische Ausrüstung – Scheinwerfer mit Befestigung - Signalhorn mit Befestigung
Electrical equipment – Headlight with attachment - Signal horn with attachment
Installation électrique – Phare et support - Avertisseur et fixation

63.1+61.3

5/10 | 1.10.1967

Elektrische Ausrüstung – Scheinwerfer mit Befestigung - Signalhorn mit Befestigung
Electrical equipment – Headlight with attachment - Signal horn with attachment
Installation électrique – Phare et support - Avertisseur et fixation

63.1+61.3

5/10 | 1.10.1967

Änderungen
Modifications
Modifications

Änderung Nr.	Bild Nr.	Teil-Nr.	Stück/E R 50 60	R 50/2 60/2	R 50S	R 69	R 69S	Teil-Benennung	Denomination of parts	Dénomination de pièces	Änderung Nr.	Bild Nr.	Teil-Nr.	Bemerkung
								Zündschloß im Scheinwerfer	Ignition lock in headlight	Serrure de contact dans le phare				
	89	61 32 8048100	1	1	1	1	1	Zündschloß m.Schaltschl. Kpl.	Ignition lock w.ignition key,Kpl.	Serrure de contact avec clé, Kpl.				
	90	61 32 8048101	1	1	1	1	1	Führungsbüchse f.Schlüssel	Guide bushing for key	Douille de guidage de clé				
	91	61 32 8048102	1	1	1	1	1	Kontaktplatte	Contact plate	Languette de contact				
	92	61 32 8048103	1	1	1	1	1	Isolierring an d.Kontaktplatte	Insulating ring on contact plate	Rondelle isolante				
	93	61 32 8048104	1	1	1	1	1	Schraubenfeder z.Kontaktplatte	Coil spring f.contact plate	Ressort hélicoïd.de plaqu.de cont.				
	94	61 32 8048105	1	1	1	1	1	Schloß	Lock	Serrure				
	95	61 32 8048106	1	1	1	1	1	Abschlußhülse	Seal sleeve	Douille				
	96	61 32 8048107	1	1	1	1	1	Federring, außen	Spring ring, outside	Anneau élastique, ext.				
	97	61 32 8048108	1	1	1	1	1	Federring, innen	Spring ring, inside	Anneau élastique, int.				
	98	07 11 9986240	2	2	2	2	2	Kugel 4 Ø III	Ball 4 Ø III	Bille 4 Ø III				
								Für die Scheinwerferbefestigung	For headlight attachment	Fixation du phare				
	99	61 31 8050134	2	2	2	2	2	Druckscheibe	Pressure washer	Rondelle d'appui				
	100	61 31 8050136	4	4	4	4	4	Gummischeibe	Rubber washer	Rondelle caoutchouc				
	101	61 13 8050138	2	2	2	2	2	Gummimuffe	Rubber grommet	Douille caoutchouc				
	102	07 11 9913661	2	2	2	2	2	Sechskantschr. M8x30, verchromt	Hex. screw M8x30, chrome-plat.	Vis six pans M 8 x 30, chromée				
								Lampen für Scheinwerfer	Bulbs for headlight	Lampes de phare				
	103	07 11 9978006	1	1	1	1	1	Glühlampe B 6 V 35/35 W für Fernlicht	Bulb B 6 V 35/35 watt f. high beam driving light	Ampoule B 6 V 35/35 W éclairage route				
	103	07 11 9978007	1	1	1	1	1	Glühlampe B 6 V 35/35 W–G (Gelbglas) für Fernlicht	Bulb B 6 V 35/35 W–G (yellow) for high beam driving light	Ampoule B 6 V 35/35 W–G (verre jaune) éclairage route				
	104	07 11 9978243	3	3	3	3	3	Glühlampe H 6 V 2 W f.Standlicht, Ladekontrolle u.Leerlaufanzeige	Bulb H 6 V 2 watt f.parking light, tell-tale lamp a.idle running indic.	Ampoule H 6 V 2 W pour veilleuse, témoins de charge et de point mort				
	105	07 11 9978270	1	1	1	1	1	Glühlampe J 6 V 0,6 W f. Tachom.	Bulb J 6 V 0,6 watt f. speedometer	Ampoule J 6 V 0,6 W p. tachymètre				
								Signalhorn mit Befestigung	Signal horn with attachment	Avertisseur et fixation				
	106	61 33 8046030	1	1	1	1	1	Signalhorn	Signal horn	Avertisseur				
	107	07 11 9913824	–	–	1	–	1	Sechskantschr. M 10x20–8 G cad.	Hex. screw M 10x20–8 G cad.	Vis six pans M 10 x 20–8 G cad.				
	109	07 11 9933109	–	–	1	–	1	Federring B 10	Spring ring B 10	Rondelle élastique B 10				
	110	07 11 9922081	1	1	1	1	1	Sechskantmutter M8–6 G cad.	Hex. nut M 8–6 G cad.	Vis six pans M 8–6 G cad.				
	111	07 11 9933095	1	1	1	1	1	Federring B 8	Spring ring B 8	Rondelle élastique B 8				
	112	07 11 9922110	–	–	1	–	1	Sechskantm. M 10–6 S cad.	Hex. nut M 10–6 S cad.	Ecrou six pans M 10–6 S cad.				
	113	61 33 8046134	–	–	1	–	1	Anschlagblech	Stop plate	Tôle de retenue				
	114	61 33 8046137	–	–	1	–	1	Lasche	Shackle	Languette				
	115	07 11 9931065	–	1	–	–	–	Scheibe 8,4	Washer 8,4	Rondelle 8,4				

Elektrische Ausrüstung – Bremslicht-Druckschalter, Brems-, Schluß-, Kennzeichenleuchte, Halteblech
Electrical equipment – Stop light bush button switch, brake-tail and license plate light, support plate
Installation électrique – Contacteur de stop, feux de stop, feux arrière et feux de plaque d'immatriculation, fixation de cette dernière

61.3+63.2

6/10 | 1.10.1967

Änderungen
Modifications
Modifications

Änderung Nr.	Bild Nr.	Teil-Nr.	Stück/E R 50 60	R 50/2 60/2	R 50S	R 69	R 69S	Teil-Benennung	Denomination of parts	Dénomination de pièces
								Bremslicht-Druckschalter, Brems-, Schluß-, Kennzeichenleuchte und Halteblech f. Kennzeichenschild	Stop light push button switch, brake-tail a. license plate light a. support plate f. license plate	Condacteur de stop, feux de stop, feux arr. et feux de plaque d'immatric. fix. de cette dernière
								Bremslicht-Druckschalter a. Rahm.	Stop light switch on frame	Condacteur de stop, au cadre
	116	61 31 8048165	1	1	1	1	1	Bremslicht-Druckschalter	Stop light push button switch	Condacteur de stop
	117	07 11 9919386	2	2	2	2	2	Zylinderschr. M 4x15–5 S cad.	Cyl. screw M 4x15–5 S cad.	Vis à tête cyl. M 4x15–5 S cad.
	118	07 11 9936041	2	2	2	2	2	Zahnscheibe J 4,3	Star washer J 4,3	Rondelle éventail J 4,3
								Brems-Schluß-Kennzeichenleuchte	Stop-tail-license plate light	Feux arr. d. stop et d. plaque d'imma.
	120	63 26 8054111	1	1	1	1	1	Brems-, Schluß-, Kennzeichenleuchte, Kpl. ohne Lampen	Stop tail license plate light Kpl. without bulbs	Feux arr., de stop et de plaque d'immatri., Kpl. sans lampes
	121	63 26 8054121	1	1	1	1	1	Kennzeichenfenster	License plate window	Fenêtre de plaque
	122	63 24 8054123	1	1	1	1	1	Gummiring	Rubber ring	Joint caoutchouc
	123	63 24 8054125	1	1	1	1	1	Frontring mit Schraube	Front ring with screw	Anneau avec vis
	124	63 24 8054127	4	4	4	4	4	Sprengfeder	Clip	Ressort de retenue
	125	63 24 8054130	1	1	1	1	1	Lampenfassung	Lamp socket	Socle de lampe
	126	63 24 8054131	1	1	1	1	1	Spannfeder	Tension spring	Ressort de maintien
	127	63 24 8054133	1	1	1	1	1	Reflektor	Reflector	Réflecteur
	128	63 24 8054134	1	1	1	1	1	Lampeneinsatz, Kpl. (o. Lampen)	Lamp insert, Kpl. (without bulbs)	Garniture, Kpl. (sans ampoules)
	129	63 24 8054135	1	1	1	1	1	Streuscheibe	Beam spread plate	Verre de dispersion
	130	63 24 8054118	1	1	1	1	1	Gehäuse f. Brems-, Schluß-, Kennzeichenleuchte	Housing f. stop, tail a. license plate light	Boîtier de feux arrière, de stop et de plaque d'immatriculation
	131	13 11 2088552	1	1	1	1	1	Gummitülle im Gehäuse f. Schlußlichtkabel	Rubber sleeve in housing f. tail light cable	Joint caoutchouc de passage de câble
	132	13 72 0043809	1	1	1	1	1	Anlagegummi f. Geh.	Lining rubber f. housing	Caout. d'appui de boîtier
	133	07 11 9978381	1	1	1	1	1	Glühlampe S6 V–18/5 W	Bulb S6 V–18/5 W	Ampoule S6 V–18/5 W
	134	07 11 9978220	1	1	1	1	1	Glühlampe G6 V 5 W	Bulb G 6 V 5 W	Ampoule G6 V 5 W
								Brems-Schluß-Kennzeichenleuchte am Hinterradschutzblech-Hinterteil	Stop-tail and license plate light on rear fender rear side	Fixation du feu arrière à la partie postérieure du garde-boue arr.
	135	07 11 9916620	3	–	–	3	–	Halbrundschraube M 5 x 12–5 S phr. schwarz	Halfround screw M 5 x 12–5 S phr. black	Vis à tête semi-bombé M 5 x 12–5 S phr. noire
	136	07 11 9913227	–	4	4	–	4	Sechskantschraube M 5 x 12–8 G phr. schwarz	Hex. screw M 5 x 12–8 G phr. black	Vis six pans M 5 x 12–8 G phr. noire
	137	07 11 9922036	3	–	–	3	–	Sechskantm. M 5–6 S phr. sw.	Hex. nut M 5–6 S phr. black	Ecrou six pans M 5–6 S phr. noir
								Halteblech f. Kennzeichenschild	Attachment plate f. license plate	Support de plaque d'immatricul.
	140	07 11 9913222	3	3	3	3	3	Sechskantschr. M5x10–8 G cad.	Hex. screw M 5x10–8 G cad.	Vis six pans M 5 x 10–8 G cad.
	141	07 11 9931033	3	3	3	3	3	Scheibe 5,3	Washer 5,3	Rondelle 5,3
	143	07 11 9922036	3	3	3	3	3	Sechskantm. M 5–6 S phr. sw.	Hex. nut M 5–6 S phr. black	Ecrou six pans M 5–6 S phr. noir

Änderung Nr.	Bild Nr.	Teil-Nr.	Bemerkung

Elektrische Ausrüstung – Blinkleuchten (Nur für Inlandmaschinen)
Electrical equipment – Blinker (For domestic-motorcycles only)
Installation électrique – Clignotants (exécution marché intérieur seulement)

63.1

7/10 | 1.10.1967

Änderungen
Modifications
Modifications

Änderung Nr.	Bild Nr.	Teil-Nr.	Stück/E R 50 60	R 50/2 60/2	R 50S	R 69	R 69S	Teil-Benennung	Denomination of parts	Dénomination de pièces
								Blinkleuchten (nur f. Inlandmaschinen)	Blinker (f. domestic motorcycles only)	Clignotants (exécution marché intérieur seulement)
								Blinkleuchten am Lenkerrohr	Blinker on handlebar tube	Feux clignotants sur tube de guid.
	144	63 13 8054159	–	2	2	–	2	Blinkleuchten	Blinker	Feu clignotants
	145	07 11 9978302	–	2	2	–	2	Glühlampe f. Blinkl. K 6 V 18 W	Bulb f. Blinker K 6 V 18 W	Ampoule de clignot. K 6 V 18 W
	146	63 13 8054160	–	2	2	–	2	Lichtscheibe, gelb	Lens, yellow	Pastille, jaune
	147	63 13 8054161	–	4	4	–	4	Linsenschraube M 3x10 f. Lichtscheibe	Lens head screw M 3 x 10 for lens	Vis à tête fraisée bomb. M 3x10 p. pastille
								Blinkschalter a. Vergaser-Drehgriff	Blinker switch on throttle twist grip	Clignotant sur poignée des gaz
*	148	61 31 8048152	–	1	1	–	1	Kipp-Blinkschalter mit Lichthupe	On-off wipper blinker switch with light hooter	Interrupteur bascul. de clignotant avec avertisseur optique
	149	61 31 8048182	–	1	1	–	1	Schwenkblinkerschalter, ohne Lichthupe	Swivel blinker switch, without light hooter	Interrupteur oscillant de clignotant sans avertisseur optique
*	150	07 11 9900030	–	1	1	–	1	Senkschr. AM 4 x 15–4 S cad.	Counters. screw AM 4x15–4 S cad.	Vis à tête noyée AM 4x15–4 S cad.
	151	61 31 8048149	–	1	1	–	1	Schaltknopf	Switch button	Bouton d'interrupteur
								Blinkgeber im Scheinwerfer	Blinker transmitter in headlight	Centrale clignotante (d. le phare)
	153	61 31 8048144	–	1	1	–	1	Halter f. Blinkgeber	Attachment f. blinker transmitter	Support de centrale clignotante
	154	34 21 3060174	–	1	1	–	1	Distanzscheibe	Spacer washer	Entretoise
	155	07 11 9922082	–	1	1	–	1	Sechskantm. M 8–6 S phr. sw.	Hex. nut M 8–6 S phr. black	Ecrou six pans M 8–6 S phr. noir
								Kabelbaum u. Leitung f. Blinkl.	Harness and cables f. blinker	Faisceau et câbles p. clignotants
	156	61 12 8066012	–	1	1	–	1	Kabelb. v. Scheinwerfer z. Lenker	Harness from headlight to handle.	Faisceau du phare au guidon
	157	07 11 9976425	–	1	1	–	1	Leitung z. Kabelbaum B 0,75 x 675 schwarz	Cable to harness B 0,75 x 675 black	Câble de faisceau, noir, B 0,75 x 675
	157	07 11 9976426	–	1	1	–	1	Leitung z. Kabelbaum B 0,75 x 675 blau	Cable to harness B 0,75 x 675 blue	Câble de faisceau, bleu, B 0,75 x 675
	158	07 11 9975282	–	1	1	–	1	Isolierschlauch z. Kabelbaum B 6 x 0,6 x 250 schwarz	Insulation tubing to harness B 6 x 0,6 x 250 black	Gaine isolante de faisceau, noire B 6 x 0,6 x 250
	160	61 12 8066014	–	1	1	–	1	Leitg., 615mm, 5adrig, v. Blinker-Lichthupeschalter z. Scheinwerfer	Cable, 615mm, five wire, from blinker-light hooter switch to headlight	Câble, 615 mm, 5 conducteurs, de l'interrupteur de clignotants au phare
	161	07 11 9977615	–	1	1	–	1	Leitungsverbinder B 2	Cable connector B 2	Raccord B 2

Änderung Nr.	Bild Nr.	Teil-Nr.	Bemerkung
*	150	07 11 9900030	✕61 31 8048152

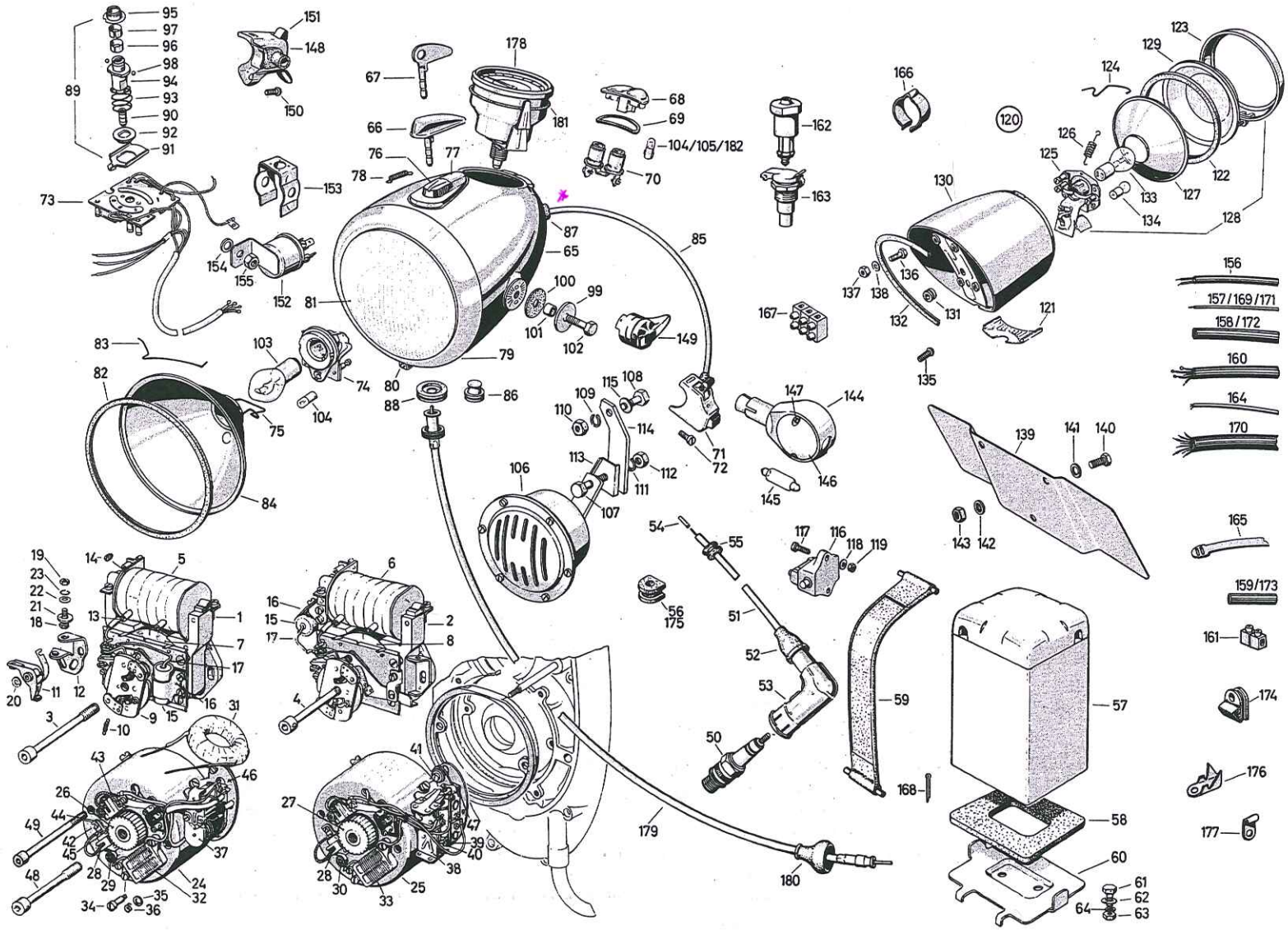

Elektrische Ausrüstung	– Kabelbaum, Leitungen usw.
Electrical equipment	– Wiring harness, wires etc.
Installation électrique	– Faisceau, câbles etc.

R 50 60
R 50/2 60/2
R 50 S
R 69
R 69 S

61.1

8/10 | 1.10.1967

Änderung Nr.	Bild Nr.	Teil-Nr.	Stück/E R 50 60	R 50/2 60/2	R 50S	R 69	R 69S	Teil-Benennung	Denomination of parts	Dénomination de pièces	Änderung Nr.	Bild Nr.	Teil-Nr.	Bemerkung
								Kabelbaum, Leitungen usw.	Wiring harness, wires etc.	Faisceau. câbles etc.				
	162	61 13 8060106	1	1	1	1	1	Stecker f. Seitenwagen-Lichtanschlußkabel u. Handleuchte	Plug contact f. sidecar light cable connection a. hand light	Fiche p. raccord d'éclairage de side-car et de baladeuse				
	163	61 13 8060102	1	1	1	1	1	Steckdose	Plug adapter	Fiche				
	164	07 11 9979060	1	1	1	1	1	Schlußlichtkabel NYLHY 3x0,75 mm² (x1130) v.d. Steckdose zur Bremsschlußleuchte Ⓜ	Tail light cable NYLHY 3x0,75 mm² (x1130) from adapter to stop light Ⓜ	Câble NYLHY 3 x 0,75 mm² (x 1130) de la fiche aux feux arrière Ⓜ				
								Für Kabelbaum am Rahmen	For wiring harness on frame	Fix. du faisceau sur cadre				
	165	34 32 4066130	5	5	5	5	5	Kabelband (180 mm lang)	Wire ribbon (180 mm long)	Collier (longueur 180 mm)				
	165	61 11 8070114	3	3	3	3	3	Kabelband (135 mm lang)	Wire ribbon (135 mm long)	Collier (longueur 135 mm)				
	165	61 11 8070118	3	3	3	3	3	Kabelband (220 mm lang)	Wire ribbon (220 mm long)	Collier (longueur 220 mm)				
	166	61 13 8070232	2	2	2	2	2	Klemmschelle 22 Ø	Collar band 22 Ø	Collier serrant 22 Ø				
								Klemmleistem. Kabel am Batterieträger	Terminal strip with wire on battery carrier	Serre-fils avec câbles sur support de batterie				
	168	07 11 9945111	2	2	2	2	2	Splint 2 x 20 Stahl	Cotter pin 2 x 20 steel	Goupille 2 x 20 acier				
	169	07 11 9976425	1	1	1	1	1	Leitung B 0,75 (x120) sw. Ⓜ	Wire B 0,75 (x120) black Ⓜ	Câble B 0,75 (x 120) noir Ⓜ				
								Kabelbaum	Wiring harness	Faisceau				
	170	61 11 8066035	1	1	1	1	1	Kabelbaum mit Leitungen	Wiring harness with wires	Faisceau avec câbles				
								Leitungen Ⓜ	Wires Ⓜ	Câbles Ⓜ				
	171	07 11 9976424						Leitung B 0,75 Cu., grün	Wire B 0,75 Cu., green	Câble B 0,75 Cu., vert				
	171	07 11 9976420						Leitung B 0,75 Cu., braun	Wire B 0,75 Cu., brown	Câble B 0,75 Cu., brun				
	171	07 11 9976425						Leitung B 0,75 Cu., schwarz	Wire B 0,75 Cu., black	Câble B 0,75 Cu., noir				
	171	07 11 9976426						Leitung B 0,75 Cu., blau	Wire B 0,75 Cu., blue	Câble B 0,75 Cu., bleu				
	171	07 11 9976429						Leitung B 0,75 Cu., sw.-violett	Wire B 0,75 Cu., black violet	Câble B 0,75 Cu., noir-violet				
	171	07 11 9976484						Leitung B 1,5 Cu., sw.-rot	Wire B 1,5 Cu., black-red	Câble B 1,5 Cu., noir-rouge				
	171	07 11 9976485						Leitung B 1,5 Cu., schwarz	Wire B 1,5 Cu., black	Câble B 1,5 Cu., noir				
	171	07 11 9976486						Leitung B 1,5, braun	Wire B 1,5, brown	Câble B 1,5, brun				
	171	07 11 9976511						Leitung B 2,5, rot	Wire B 2,5, red	Câble B 2,5 rouge				

Änderung Nr.	Bild Nr.	Teil-Nr.	Stück/E R 50 60	R 50/2 60/2	R 50S	R 69	R 69S	Teil-Benennung	Denomination of parts	Dénomination de pièces
								Isolierschläuche	Flexible insulation tubing	Gaines isolantes
	172	07 11 9975260						Isolierschlauch B 4x5 sw.	Flex.insulat.tubing B 4x5 bl.	Gaine isolante B 4x5 noire
	172	07 11 9975270						Isolierschlauch B 5x6,2 sw.	Flex.insulat.tubing B 5x6,2 bl.	Gaine isolante B 5x6,2 noire
	172	07 11 9975282						Isolierschlauch B 6x7,2 sw.	Flex.insulat.tubing B 6x7,2 bl.	Gaine isolante B 6x7,2 noire
	172	07 11 9975290						Isolierschlauch B 7x8,4 sw.	Flex.insulat.tubing B 7x8,4 bl.	Gaine isolante B 7x8,4 noire
	172	07 11 9975300						Isolierschlauch B 8x9,4 sw.	Flex.insulat.tubing B 8x9,4 bl.	Gaine isolante B 8x9,4 noire
	172	07 11 9975312						Isolierschlauch B 9x10,4 sw.	Flex.insulat.tubing B 9x10,4 bl.	Gaine isolante B 9x10,4 noire
	172	07 11 9975332						Isolierschlauch B 12x13,6 sw.	Flex.insulat.tubing B 12x13,6 bl.	Gaine isolante B 12x13,6 noire
								Gummitüllen	Rubber bushes	Joints caoutchouc
	173	61 11 8070174	3	3	3	3	3	Gummitülle für Isolierschlauch B 4 x 5	Rubber bushing f. insulation tubing B 4 x 5	Joint caoutchouc pour gaine B 4 x 5
	173	61 13 8070186	1	1	1	1	1	Gummitülle für Isolierschlauch B 12 x 13,6	Rubber bushing f. insulation tubing B 12 x 13,6	Joint caoutchouc pour gaine B 12 x 13,6
	173	61 13 8070188	6	6	6	6	6	Gummitülle für Isolierschlauch B 6 x 7,2	Rubber bushing f. insulation tubing B 6 x 7,2	Joint caoutchouc pour gaine B 6 x 7,2
	173	61 13 8070189	1	1	1	1	1	Gummitülle f. Übergang v. Isolierschlauch B 12 x 13,6 zu d. Isolierschläuchen B 6x7,2–B 8x9,4–B 9x10,4	Rubber bushing f. junction from insulating tubing B 12 x 13,6 to the insulation tubings B 6x7,2–B 8x9,4–B 9x10,4	Joint caoutchouc pour passage de la gaine B 12 x 13,6 aux gaines B 6 x 7,2 – B 8 x 9,4 – B 9 x 10,4
	173	61 13 8070220	7	7	7	7	7	Gummitülle f. Isolierschlauch B 6 x 7,2	Rubber bushing f. insulation tubing B 6 x 7,2	Joint caoutchouc pour gaine B 6 x 7,2
	174	61 13 8070224	1	1	1	1	1	Gummitülle f. Batterieträger	Rubber bushing f. battery carrier	Joint caout. d. support d. batterie
	175	12 12 8036163	1	1	1	1	1	Gummitülle	Rubber bushing	Joint caoutchouc
								Kabelschuh	Cable socket	Cosses
	176	61 13 8070138	2	2	2	2	2	Kabelschuh 5,3 lichte Weite	Cable socket 5,3 clear span	Cosse 5,3 larg.
	176	61 13 8070139	1	1	1	1	1	Kabelschuh 6,4 lichte Weite	Cable socket 6,4 clear span	Cosse 6,4 larg.
	177	61 13 8070190	2	2	2	2	2	Kabelschuh f. Leitungsanschluß f. Ladeanzeigeleuchte und Leerlaufleuchte	Cable socket f. connection to charging indicator light and idle running light	Cosse pour raccordement de témoins de point mort et de charge
	177	61 13 8566123	2	2	2	2	2	Kabelschuh	Cable socket	Cosse

Änderung Nr.	Bild Nr.	Teil-Nr.	Bemerkung

Änderung Nr.	Bild Nr.	Teil-Nr.	Stück/E R 50 60	R 50/2 60/2	R 50S	R 69	R 69S	Teil-Benennung	Denomination of parts	Dénomination de pièces
								Geschwindigkeitsmesser f. Solo-Maschinen R 50	Speedometer f. solo motorcycles R 50	Tachymètre pour moto solo R 50
*	178	62 12 8080076	1	–	–	–	–	Geschwindigkeitsm.Wegdrehzahl =0,75 m.Abdichtr.u.Glühlampe	Speedometer ratio = 0,75 with seal ring and bulb	Tachymètre, rapport 0,75, avec joint d'étanchéité et ampoule
*	178	62 12 8080058	–	1	–	–	–	Geschwindigkeitsm.Wegdrehzahl =0,75 m.Abdichtr.u.Glühlampe	Speedometer ratio = 0,75 with seal ring and bulb	Tachymètre, rapport 0,75, avec joint d'étanchéité et ampoule
	178	62 12 8080043	–	–	1	–	–	Geschwindigkeitsm.Wegdrehzahl =0,86 m.Abdichtr.u.Glühlampe	Speedometer ratio = 0,86 with seal ring and bulb	Tachymètre, rapport 0,86, avec joint d'étanchéité et ampoule
*	178	62 12 8080090	1	1	–	–	–	Geschwindigkeitsm.Wegdrehzahl =0,75 m.Abdichtr.u.Glühlampe	Speedometer ratio = 0,75 with seal ring and bulb	Tachymètre, rapport 0,75, avec joint d'étanchéité et ampoule
	178	62 12 8080084	–	–	–	1	–	Geschwindigkeitsm.Wegdrehzahl =0,75 m.Abdichtr.u.Glühlampe	Speedometer ratio = 0,75 with seal ring and bulb	Tachymètre, rapport 0,75, avec joint d'étanchéité et ampoule
	178	62 12 8080045	–	–	–	–	1	Geschwindigkeitsm.Wegdrehzahl =0,75 m.Abdichtr.u.Glühlampe	Speedometer ratio = 0,75 with seal ring and bulb	Tachymètre, rapport 0,75, avec joint d'étanchéité et ampoule
	179	62 12 8080180	1	1	1	1	1	Tachometerwelle m. Gummitülle	Speedometer shaft w. rubber bush	Câble de tachym. av. douille caout.
	180	61 13 8080160	1	1	1	1	1	Gummitülle f. Tachometerwelle	Rubber bush f. speedometer shaft	Douille caout. de câble de tachym.
	181	62 12 8080115	1	1	1	1	1	Abdichtring	Seal ring	Joint d'étanchéité
	182	07 11 9978270	1	1	1	1	1	Glühlampe J 6 V 0,6 W	Bulb J 6 V 0,6 W	Ampoule J 6 V 0,6 W

Änderung Nr.	Bild Nr.	Teil-Nr.	Bemerkung
*	178	62 12 8080058	R 60/2 → Fg 622 354
*	178	62 12 8080090	R 60/2 → Fg 622 353
*	178	62 12 8080076	R 50
*	178	62 12 8080090	R 60

Sonderausstattung

Special Equipment
Equipements Spéciaux

Änderung Nr.	Bild Nr.	Teil-Nr.	Stück/E R 50 60	R 50/2 60/2	R 50S	R 69	R 69S	Teil-Benennung	Denomination of parts	Dénomination de pièces	Änderung Nr.	Bild Nr.	Teil-Nr.	Bemerkung
								Getr. f. Seitenwagen-Maschinen	Transmission f.sidecar motorcyc.	Boîte de vit.p.moto av.side-car				
	–	23 00 1000026	–	1	–	–	–	Getriebe, Kpl.	Transmission, Kpl.	Boîte de vitesses, Kpl.				
	–	23 21 1040027	–	1	–	–	–	Nebenwelle	Intermediary shaft	Arbre intermédiaire				
	–	23 22 1030148	–	1	–	–	–	Stirnrad, 3. Gang	Spur gear, third speed	Pignon de 3e vitesse				
	–	23 22 1030144	–	1	–	–	–	Stirnrad, 2. Gang	Spur gear, second speed	Pignon de 2e vitesse				
	–	23 22 1030243	–	1	–	–	–	Stirnrad, 1. Gang	Spur gear, first speed	Pignon de 1e vitesse				
								Vorderradschwinggabel für Seitenwagen-Maschinen	Front fork for sidecar motorcycles	Fourche oscillante avant pour moto avec side-car				
	–	31 41 2054022	2	2	–	2	–	Federbein	Telescopic leg	Jambe de force coulissante				
	–	31 42 2054023	–	–	2	–	2	Federbein	Telescopic leg	Jambe de force coulissante				
	–	31 41 2054009	2	2	2	2	2	Tragfeder 6,3 Ø	Tension spring 6,3 Ø	Ressort de suspension 6,3 Ø				
								Lenker f. Seitenwagen-Maschinen	Handlebars f. sidecar motorcyc.	Guidon pour moto av. side-car				
	–	32 71 2072200	1	1	1	1	1	Lenker	Handlebar	Guidon				
								Hochgezogene Lenker	High handlebars	Guidon surélevé				
	–	32 71 2072034	1	1	1	1	1	Lenker hochgezogen	High handlebars	Guidon surélevé				
								Lenkergriffe f. Solo- u. Seitenwagen-Exportmasch.o. Blinkl.	Handlebar grips f. solo a.sidecar export motorcycles without blink.	Poignées p.moto solo ou av.side-car, exécut.export sans feux clign.				
	–	61 71 5096154	1	1	1	1	1	Verschlußstopfen für Lenkerrohr 6,7 Ø	Tube end plug f. handlebars tubes 6,7 Ø	Bouchon p. tube de guidon 6,7 Ø				
	–	32 72 2072353	1	1	1	1	1	Vergaserdrehgriff (2zügig) mit Bremshebel	Throttle twist grip (f. two cables) with brake lever	Poignée tournante des gaz (2 câbles) av. levier de frein				
	–	32 72 2072177	1	1	1	1	1	Lenkergriff ↱	Handlebar grip ↱	Poignée de guidon ↱				
	–	32 72 2072179	1	1	1	1	1	Verschlußkappe (Gummi)	Tube end plug (rubber)	Capuchon caoutchouc				
								Bowdenzüge	Bowden cables	Câbles				
								Für hochgezogene Lenker	For high handlebars	Pour guidon surélevé				
	–	21 52 2072322	1	1	1	1	1	Kupplungszug	Clutch control cable	Câble d'embrayage				
	–	34 11 2072346	1	1	1	1	1	Handbremszug	Hand brake cable	Câble de frein à main				
	–	13 21 2072348	2	2	2	2	2	Gaszug	Throttle gas control cable	Câble des gaz				
	–	12 12 2072368	–	–	–	1	–	Zündungszug	Ignition advance cable	Câble d'allumage				

Sonderausstattung – Räder für Seitenwagen-Maschinen • Hinterradantrieb • Bremshebel
Special equipment – Wheels for sidecar motorcycles • Rear wheel drive • Brake lever
Equipement spéciaux – Roues pour motos avec side-car • Transmission • Levier de frein

71.1

2/15 | 1.10.1967

Änderungen
Modifications
Modifications

Änderung Nr.	Bild Nr.	Teil-Nr.	Stück/E R 50 60	R 50/2 60/2	R 50S	R 69	R 69S	Teil-Benennung	Denomination of parts	Dénomination de pièces	Änderung Nr.	Bild Nr.	Teil-Nr.	Bemerkung
								Räder f. Seitenwagen-Maschinen Für R 50 und R 69	Wheels f. sidecar motorcycles For R 50 and R 69	Roues p. motos av. side-car Pour R 50 et R 69	*	–	36 31 4038216	R 50 → Fg 556 241
											*	–	36 31 4038204	R 69 → Fg 652 304
*	–	36 31 4038216	1	–	–	1	–	Stahl-Felge 3 x 18" verchromt, Vorderrad	Steel rim 3 x 18" chrome-plated, front wheel	Jante acier 3 x 18" chromée, roue avant	*	–	36 31 4038217	
											*	–	36 31 4038220	
*	–	36 31 4038204	40	–	–	40	–	Speiche (Vorderrad) 3,5 mm	Spoke (front wheel) 3,5 mm	Rayon (roue avant) 3,5 mm	*	–	36 31 4038222	R 50 Fg 556 242 →
											*	–	36 31 4038209	R 69 Fg 652 305 →
											*	–	36 31 4038226	
								Räder f. Seitenwagen-Maschinen	Wheels f. sidecar motorcycles	Roues p. motos av. side-car	*	–	36 31 4038227	
*	–	36 31 4038217	1	1	1	1	1	Stahl-Felge 3 x 18" verchromt, Vorderrad	Steel rim 3 x 18" chrome-plated, front wheel	Jante acier 3 x 18" chromée, roue avant	*	–	07 11 9930071	
*	–	36 31 4038220	1	1	1	1	1	Stahl-Feldge 4 x 18" verchromt, Hinterrad	Steel rim 4 x 18" chrome-plated, rear wheel	Jante acier 3 x 18" chromée, roue arrière	*	–	33 12 3010181	R 50 u. R 50/2
											*	–	33 12 3010185	R 60 u. R 60/2
*	–	36 31 4038222	40	40	40	40	40	Speiche (Vorderrad) 4mm, verchr.	Spoke (front wheel) 4mm, chr.-plat.	Rayon (roue avant) 4 mm chromée	*	–	33 12 3010173	R 50/2
*	–	36 31 4038209	40	40	40	40	40	Speiche (Hinterrad) 4mm, verchr.	Spoke (rear wheel) 4mm, chr.-plat.	Rayon (roue arr.) 4 mm chromée				
*	–	36 31 4038226	40	40	40	40	40	Speiche, matt verchromt, Vorderrad (Behörden)	Spoke, dull chrome-plated, front wheel (authorities)	Rayon chromée mat, roue avant (motos de l'Etat)				
*	–	36 31 4038227	40	40	40	40	40	Speiche, matt verchromt, Hinterrad (Behörden)	Spoke, dull chrome-plated, rear wheel (authorities)	Rayon chromé mat, roue arrière (motos de l'Etat)				
*	–	07 11 9930071	80	80	80	80	80	Nippel M 4 Ms, matt verchromt (Behörden)	Nipples M 4 brass, dull chrome-plated (authorities)	Embout fileté M 4 Ms chromée mat (motos de l'Etat)				
								Hinterradantrieb Für Seitenwagen-Maschinen	Rear wheel drive For sidecar motorcycles	Transmission Pour motos avec side-car				
*	–	33 12 3010181	1	1	1	1	1	Satz Tellerrad mit Ritzel 26:6 Zähne	Set bevel gear with pinion 26:6 tooths	Jeu de pignon et couronne 26:6 dents				
*	–	33 12 3010185	1	1	–	–	–	Satz Tellerrad mit Ritzel 27:7 Zähne	Set bevel gear with pinion 27:7 tooths	Jeu de pignon et couronne 27:7 dents				
								Für Solo-Maschinen	For solo motorcycles	Pour moto solo				
*	–	33 12 3010173	–	1	–	–	–	Satz Tellerrad mit Ritzel 25:7 Zähne f. Spezialzwecke	Set bevel gear with pinion 25:7 tooths f. special purposes	Jeu de pignon et couronne 25:7 dents p. utilisations spéciales				
								Bremshebel zum Hinterrad Für Seitenwagen-Maschinen	Brake lever for rear wheel For sidecar motorcycles	Levier de frein (sur roue arrière) Pour motos avec side-car				
	–	33 53 3060207	1	1	1	1	1	Bremshebel mit Gewindeauge	Brake lever with threaded eye	Levier de frein av. trou fileté				
	–	71 60 9023050	1	1	1	1	1	Haupt-Bremszylinder	Master brake cylinder	Maître-cylindre de frein				
	–	71 60 9023010	1	1	1	1	1	Rad-Bremszylinder	Wheel brake cylinder	Cylindre de roue				
	–	71 60 9023014	1	1	1	1	1	Rad-Bremszylinder	Wheel brake cylinder	Cylindre de roue				

Sonderausstattung – Federbein zur Hinterradschwinge • Kraftstoffbehälter
Special equipment – Telescopic leg for rear wheel swing arm • Fuel tank
Equipement spéciaux – Jambe de force coulissante arrière • Réservoir de carburant

Änderungen
Modifications
Modifications

Änderung Nr.	Bild Nr.	Teil-Nr.	Stück/E R 50 60	R 50/2 60/2	R 50S	R 69	R 69S	Teil-Benennung	Denomination of parts	Dénomination de pièces	Änderung Nr.	Bild Nr.	Teil-Nr.	Bemerkung
								Federbein z.Hinterradschwinge	Telesc.leg f.rear wheel swing arm	Jambe de force coulissante arr.				
								Für Seitenwagen-Maschinen	For sidecar motorcycles	Pour motos avec side-car				
	–	33 53 3054040	1	1	1	1	1	Federbein ↰	Telescopic leg ↰	Jambe de force ↰				
	–	33 53 3054041	1	1	1	1	1	Federbein ↱	Telescopic leg ↱	Jambe de force ↱				
	–	33 53 3054286	2	2	2	2	2	Tragfeder 7,6 Ø	Suspension spring 7,6 Ø	Ressort de suspension 7,6 Ø				
								Kraftstoffbehälter	Fuel tank	Réservoir de carburant				
	–	16 11 4080048	1	1	1	1	1	Sporttank, schwarz lackiert	Sports tank, black varnished	Réservoir sport, laqué noir				
	–	16 11 4080192	1	1	1	1	1	Kniekissen ↰	Knee pad ↰	Appui-genou ↰				
	–	16 11 4080193	1	1	1	1	1	Kniekissen ↱	Knee pad ↱	Appui-genou ↱				
	–	16 11 4080170	1	1	1	1	1	Werkzeugkastendeckel	Tool chest cover	Couvercle de coffre à outils				
	–	16 11 4080188	1	1	1	1	1	Gummidichtung zwischen Behälter und Deckel	Rubber gasket between tank and cover	Joint caoutchouc entre réservoir et couvercle				
	–	16 11 4080176	2	2	2	2	2	Scharnierstift f. hint. Scharnier	Hinge bolt for rear hinge	Axe de charnière, arrière				
								Für Deckelverschluß A	For cover locking A	Fermeture du couvercle A				
	–	16 11 4080165	1	1	1	1	1	Absperrschraube	Stop screw	Vis de verrouillage				
	–	16 11 4080140	1	1	1	1	1	Gummischeibe	Rubber washer	Rondelle caoutchouc				
	–	16 11 1080172	2	2	2	2	2	Schlüssel z. Absperrschraube	Key for stop screw	Clé de vis de verrouillage				
	–	07 11 9963107	1	1	1	1	1	Dichtring A 10 x 16 St. phr. sw.	Seal ring A 10x16 steel phr. black	Joint annul. A 10x16 acier phr. noir				
	–	07 11 9963108	1	1	1	1	1	Dichtring A 10 x 16 Gummi	Seal ring A 10 x 16 rubber	Joint annul. A 10x16 caoutchouc				
								Beim Neueinbau eines Sporttanks werden benötigt:	For mounting a new sports tank are needed:	Le montage ultérieur d'un réservoir sport nécessité:				
	–	32 71 2072302	2	2	2	2	2	Lenker-Ösenschrauben	Handle eye screws	Vis d'oeillets de guidon				

Sonderausstattung – Halteblech für Kennzeichenschild • Geschwindigkeitsmesser
Special equipment – Retaining plate for license plate • Speedometer
Equipement spéciaux – Tôle support de plaque d'immatriculation • Tachymètre

Änderungen
Modifications
Modifications

Änderung Nr.	Bild Nr.	Teil-Nr.	Stück/E R 50 60	R 50/2 60/2	R 50S	R 69	R 69S	Teil-Benennung	Denomination of parts	Dénomination de pièces
								Nach Bedarf für Englandmaschinen	As required for Great Britain motorcycles	Selon besoin p. exécution Angleterre
	–	51 14 4034248	1	1	1	1	1	Lizenzschild	License plate	Plaquette de licence
	–	07 11 9944609	2	2	2	2	2	Halbrundkerbnagel 1,4 x 6	Half round notched nail 1,4 x 6	Rivet à tête semi-ronde 1,4 x 6
								Geschwindigkeitsmesser f. Solo-Maschinen mit Meilenangabe	Mile-speedometer for solo motorcycles	Tachymètre pour motos solo av. indication en milles
*	–	62 12 8080092	1	1	–	–	–	Geschwindigkeitsmesser (i = 32:11) Wegdrehzahl = 1,12	Speedometer (i = 32:11) ratio = 1,12	Tachymètre (i = 32:11) rapport = 1,12
*	–	62 12 8080093	1	1	–	–	–	Geschwindigkeitsm. (i = 32:11) m. Tageszähler Wegdrehzahl = 1,12	Speedometer (i = 32:11) w. daily trip recorder ratio = 1,12	Tachymètre (i = 32:11) av. compt. kilométr. journ., rapport = 1,12
*		62 12 8080081	1	1	–	–	–	Geschwindigkeitsm. (i = 25:8) Wegdrehzahl = 1,2	Speedometer (i = 25:8) ratio = 1,2	Tachymètre (i = 25:8) rapport = 1,2
*	–	62 12 8080082	1	1	–	–	–	Geschwindigkeitsm. (i = 25:8) m. Tageszähler Wegdrehzahl = 1,2	Speedometer (i = 25:8) w. daily trip recorder ratio = 1,2	Tachymètre (i = 25:8) av. compteur kilométr. journ., rapport = 1,2
*	–	62 12 8080048	–	–	1	–	–	Geschwindigkeitsm. (i = 25:7) m. Tageszähler Wegdrehzahl = 1,38	Speedometer (i = 25:7) w. daily trip recorder ratio = 1,38	Tachymètre (i = 25:7) av. compteur kilométr. journ., rapport = 1,38
*	–	62 12 8080049	–	–	–	1	1	Geschwindigkeitsm. (i = 25:8) m. Tageszähler Wegdrehzahl = 1,2	Speedometer (i = 25:8) w. daily trip recorder ratio = 1,2	Tachymètre (i = 25:8) av. compteur kilométr. journ., rapport = 1,2
								Geschwindigkeitsmesser f. Solo-Maschinen mit km-Angabe	Kilometer-speedometer f. solo motorcycles	Tachymètre pour motos solo av. indication en km
*	–	62 12 8080043	–	1	–	–	–	Geschwindigkeitsm. (i = 25:7) Wegdrehzahl = 0,86	Speedometer (i = 25:7) ratio = 0,86	Tachymètre (i = 25:7) rapport = 0,86

Änderung Nr.	Bild Nr.	Teil-Nr.	Bemerkung
*	–	62 12 8080092	R 60/2 →Fg 622 353
*	–	62 12 8080093	
*	–	62 12 8080081	R 60/2 Fg 622 354→
*	–	62 12 8080082	
*	–	62 12 8080043	R 50/2

Änderung Nr.	Bild Nr.	Teil-Nr.	Stück/E R 50 60	R 50/2 60/2	R 50S	R 69	R 69S	Teil-Benennung	Denomination of parts	Dénomination de pièces	Änderung Nr.	Bild Nr.	Teil-Nr.	Bemerkung
								Geschwindigkeitsm. f. Seitenwagen-Masch. R 50, R 50/2 u. R 50 S	Speedometer f. sidecar motorcycles R 50, R 50/2 and R 50 S	Tachymètre p. motos avec sidecar R 50, R 50/2 et R 50 S				
	–	62 12 8080047	1	1	1	–	–	Geschwindigkeitsm. km-Angabe (i = 26:6) Wegdrehzahl = 1,0	Speedometer w. kilometer calibration (i = 26:6) ratio = 1,0	Tachymètre avec indication en km (i = 26:6) rapport = 1,0				
	–	62 12 8080079	1	1	1	–	–	Geschwindigkeitsm. Meilenangabe (i = 26:6) Wegdrehzahl = 1,6	Speedometer w. mile calibration (i = 26:6) ratio = 1,6	Tachymètre avec indication en milles (i = 26:6) rapport = 1,6				
	–	62 12 8080040	1	1	1	–	–	Geschwindigkeitsm. Meilenangabe m. Tageszähler (i = 26:6) Wegdrehzahl = 1,6	Speedometer w. mile calibration with daily trip recorder (i = 26:6) ratio = 1,6	Tachymètre avec indication en milles et compteur journalier (i = 26:6) rapport = 1,6				
								R 60 und R 60/2	R 60 and R 60/2	R 60 et R 60/2				
	–	62 12 8080094	1	1	–	–	–	Geschwindigkeitsm. km-Angabe (i = 27:7) Wegdrehzahl = 0,9	Speedometer w. kilometer calibration (i = 27:7) ratio = 0,9	Tachymètre avec indication en km (i = 27:7) rapport = 0,9				
	–	62 12 8080095	1	1	–	–	–	Geschwindigkeitsm. Meilenangabe (i = 27:7) Wegdrehzahl = 1,44	Speedometer w. mile calibration (i = 27:7) ratio = 1,44	Tachymètre avec indication en milles (i = 27:7) rapport = 1,44				
	–	62 12 8080096	1	1	–	–	–	Geschwindigkeitsm. Meilenangabe m. Tageszähler (i = 27:7) Wegdrehzahl = 1,44	Speedometer w. mile calibration with daily trip recorder (i = 27:7) ratio = 1,44	Tachymètre avec indication en milles et compteur journalier (i = 27:7) rapport = 1,44				
	–	62 12 8080086	–	–	–	1	1	Geschwindigkeitsm. km-Angabe (i = 26:6) Wegdrehzahl = 1,0	Speedometer w. kilometer calibration (i = 26:6) ratio = 1,0	Tachymètre avec indication en km (i = 26:6) rapport = 1,0				
	–	62 12 8080088	–	–	–	1	1	Geschwindigkeitsm. Meilenangabe (i = 26:6) Wegdrehzahl = 1,6	Speedometer w. mile calibration (i = 26:6) ratio = 1,6	Tachymètre avec indication en milles (i = 26:6) rapport = 1,6				
	–	62 12 8080055	–	–	–	1	1	Geschwindigkeitsm. Meilenangabe m. Tageszähler (i = 26:6) Wegdrehzahl = 1,6	Speedometer w. mile calibration with daily trip recorder (i = 26:6) ratio = 1,6	Tachymètre avec indication en milles et compteur journalier (i = 26:6) rapport = 1,6				
								Seitenstütze	Side stand	Béquille latérale				
	–	46 53 9024012	1	1	1	1	1	Satz Seitenstütze m. Anbauteilen	Side stand w. attachment parts	Béquille lat. Kpl. av. pièces de mont.				
	–	46 53 9024010	1	1	1	1	1	Seitenstütze m. Anschlagstück und Bolzen	Side stand with stop and bolt	Béquille lat. av. axe et butée				
	–	46 53 9024170	1	1	1	1	1	Gummianschlag	Rubber stop	Butée caoutchouc				
	–	46 53 9024178	1	1	1	1	1	Lagerbolzen m. Gewinde M 12x1,5	Bearing bolt w. thread M 12x1,5	Axe avec filetage M 12 x 1,5				
	–	46 53 9024179	1	1	1	1	1	Lagerbolzen m. Gewinde M 14x1,5	Bearing bolt w. thread M 14x1,5	Axe avec filetage M 14 x 1,5				
	–	11 12 0021119	1	1	1	1	1	Scheibe	Washer	Rondelle				
	–	07 11 9945175	1	1	1	1	1	Splint 3 x 25	Cotter pin 3 x 25	Goupille 3 x 25				
	–	46 53 9024174	1	1	1	1	1	Zugfeder	Tension spring	Ressort				

Sonderausstattung – Seitenwagenanschluß - Soziussitz und Fußrasten
Special equipment – Sidecar attachment - Pillion seat and foot rests
Equipement spéciaux – Attache de side-car - Siège et repose-pieds de passager arrière

71.1

6/15 | 1.10.1967

Änderungen
Modifications
Modifications

Änderung Nr.	Bild Nr.	Teil-Nr.	Stück/E R 50 60	R 50/2 60/2	R 50S	R 69	R 69S	Teil-Benennung	Denomination of parts	Dénomination de pièces
								Seitenwagenanschluß	Sidecar attachment	Attache de side-car
	–	71 60 9020172	1	1	1	1	1	Satz Seitenwagenanschluß	Sidecar attachment, Kpl. set	Attache de side-car, jeu Kpl.
	–	46 51 9020184	1	1	1	1	1	Kugelbolzen	Ball bolt	Rotule
	–	07 11 9923445	1	1	1	1	1	Kronenm. M 12 x 1,5–6 S phr. sw.	Castle nut M 12x1,5–6 S phr. black	Ecrou crén. M 12x1,5–6 S phr. noir
	–	71 60 9020182	2	2	2	2	2	Ösenschraube ⩓ und ⩔	Eye screw ⩓ and ⩔	Vis à oeil ⩓ et ⩔
	–	71 60 9020188	2	2	2	2	2	Scheibe	Washer	Rondelle
	–	07 11 9932131	2	2	2	2	2	Federscheibe B 12	Spring washer B 12	Rondelle élastique B 12
	–	07 11 9922136	2	2	2	2	2	Sechskantm. M 12–6 S cad.	Hex. nut M 12–6 S cad.	Ecrou six pans M 12–6 S cad.
								Zusätzl. Teile f. Linksanschluß	Additional parts f. left attachm.	Pièces suppl. p. attache à gauche
	–	07 11 9931672	1	1	1	1	1	Scheibe 13 Stahl	Washer 13 steel	Rondelle 13 acier
	–	11 81 4034224	1	1	1	1	1	Büchse ⩓	Bushing ⩓	Douille ⩓
								Soziussitz und Fußrasten	Pillion seat and foot rests	Siège et repose-pieds de pass. arr.
	–	52 51 9034015	1	1	–	–	–	Soziussattel f. Packtaschenhalter und Gepäckträger mit Befest. Teilen	Pillion seat f. saddle pack holder and luggage carrier with attachment parts	Siège arr. p. support de sacoches et porte-bagages, avec pièces de fixation
								Für Soziussattel an Zwischenbl.	For pillion seat on interm. plate	Fix. du siège arr. à la tôle interm.
	–	52 51 9034211	1	1	–	–	–	Beilage ⩓	Shim ⩓	Semelle ⩓
	–	52 51 9034212	1	1	–	–	–	Beilage ⩔	Shim ⩔	Semelle ⩔
	–	07 11 9912445	3	3	–	–	–	Sechskantschraube M 8 x 28–8 G phr. schwarz	Hex. screw M 8 x 28–8 G phr. black	Vis six pans M 8 x 28–8 G phr. noire
	–	07 11 9932091	3	3	–	–	–	Federscheibe B 8	Spring washer B 8	Rondelle élastique B 8
	–	07 11 9922082	3	3	–	–	–	Sechskantm. M 8–6 S phr. sw.	Hex. nut M 8–6 S phr. black	Ecrou six pans M 8–6 S phr. noir
								Für Zwischenblech an Packtaschen-Gepäckträger	For shim on saddle pack luggage carrier	Fix. de la tôle interméd. au support de sacoches et porte-bagages
	–	72 60 9034210	1	1	–	–	–	Zwischenblech	Shim	Tôle intermédiaire
	–	07 11 9932091	3	3	–	–	–	Federscheibe B 8	Spring washer B 8	Rondelle élastique B 8
	–	07 11 9913621	3	3	–	–	–	Sechskantschr. M 8x15–8 G phr. sw.	Hex. screw M 8x15–8 G phr. black	Vis six pans M 8x15–8 G phr. noire
	–	52 51 9034017	1	1	–	–	–	Soziussattel m. Befest.-Teilen (direkt an Hinterradschutzblech)	Pillion seat w. attachment parts (direct on rear fender)	Siège arr. av. pièces de fixation (directe. au garde-boue arrière)
	–	46 53 4034150	2	2	–	–	–	Zusätzl. Fußrasten siehe Tafel 8	Additional foot rests see figur 8	Repose-pieds supplém. voir tableau 8

Änderung Nr.	Bild Nr.	Teil-Nr.	Bemerkung

Sonderausstattung – Doppelsitzbank - Schutzbügel für Zylinder - Batterie für Polizei-Masch.
Special equipment – Double seat - Crash bars for cylinder - Battery f. Police motorcycl.
Equipement spéciaux – Double siège - Etrier de protection des cylindres - Batterie, exécution pour la police

71.1

7/15 | 1.10.1967

Änderungen
Modifications
Modifications

Änderung Nr.	Bild Nr.	Teil-Nr.	Stück/E R 50 60	R 50/2 60/2	R 50S	R 69	R 69S	Teil-Benennung	Denomination of parts	Dénomination de pièces	Änderung Nr.	Bild Nr.	Teil-Nr.	Bemerkung
								Doppelsitzbank	Double seat	Double siège				
	–	52 53 9034028	1	1	1	1	1	Doppelsitzbank, superbreite Ausführung (USA)	Double seat, extra large style (USA)	Double siège, super-large (USA)				
	–	52 53 9034020	1	1	1	1	1	Doppelsitzbank, breite Ausf. (USA)	Double seat, large style (USA)	Double siège, large (USA)				
	–	52 53 9034021	1	1	1	1	1	Doppelsitzbank, ohne Anbauteile	Double seat, without attach.parts	Double siège, sans pièces de mont.				
	–	52 53 9034111	1	1	1	1	1	Lasche ⚠	Shackle ⚠	Support ⚠				
	–	52 53 9034110	1	2	2	1	2	Lasche, seitlich	Shackle, lateral	Support, latéral				
								Für vordere Befest. am Rahmen	For front attachment on frame	Fixation avant au cadre				
	–	07 11 9913470	2	2	2	2	2	Sechskantschr. M 6x18–8 G cad.	Hex. screw M 6x18–8 G cad.	Vis six pans M 6x18–8 G cad.				
	–	07 11 9932071	2	2	2	2	2	Federscheibe B 6	Spring washer B 6	Rondelle élastique B 6				
	–	07 11 9922054	2	2	2	2	2	Sechskantm. M 6–6 S cad.	Hex. nut M 6–6 S cad.	Ecrou six pans M 6–6 S cad.				
								Schutzbügel für Zylinder	Crash bars for cylinder	Etrier de protect. des cylindres				
	–	71 60 9024159	–	1	1	–	1	Schutzbügel, verchromt	Crash bars, chrome-plated	Etrier de protection, chromé				
	–	71 60 9024182	2	2	2	2	2	Befestigungsbügel, unten	Attachment bow, upper	Etrier de fixation, inf.				
	–	71 60 9024186	2	2	2	2	2	Befestigungsbügel, oben	Attachment bow, lower	Etrier de fixation, sup.				
		07 11 9922081	8	8	8	8	8	Sechskantm. M 8–6 S cad.	Hex. nut M 8–6 S cad.	Ecrou six pans M 8–6 S cad.				
	–	07 11 9932090	8	8	8	8	8	Federscheibe B 8 cad.	Spring washer B 8 cad.	Rondelle élastique B 8 cad.				
	–	71 60 9024190	1	1	1	1	1	Bolzen f. Motorbefestigung ⚠	Bolt f. engine mounting ⚠	Tige filetée de fix. au moteur ⚠				
	–	07 11 9931065	8	8	8	8	8	Scheibe 8,4	Washer 8,4	Rondelle 8,4				
								Batterie (f. Polizei-Maschinen)	Battery (f. Police motorcycles)	Batterie (exécution p. la police)				
	–	61 21 8042027	1	1	1	1	1	Batterie 6 V 16 Ah	Battery 6 V 16 A hours	Batterie 6 V 16 Ah				
	–	61 21 8042213	1	1	1	1	1	Unterlegplatte	Shim	Semelle				
	–	61 21 8042211	1	1	1	1	1	Unterlage	Pad	Support				

Sonderausstattung – Sirene - Signalanlage für Polizei-Maschinen
Special equipment – Siren - Signalling equipment for Police motorcycles
Equipement spéciaux – Sirène - Avertisseur pour exécution Police

71.1

8/15 | 1.10.1967

Änderungen
Modifications
Modifications

Änderung Nr.	Bild Nr.	Teil-Nr.	Stück/E R 50 60	R 50/2 60/2	R 50S	R 69	R 69S	Teil-Benennung	Denomination of parts	Dénomination de pièces	Änderung Nr.	Bild Nr.	Teil-Nr.	Bemerkung
								Sirene	Siren	Sirène				
	–	71 60 9088100	1	1	1	1	1	Sirene 6 Volt	Siren 6 Volts	Sirène 6 Volts				
	–	71 60 9088101	1	1	1	1	1	Sirene 12 Volt	Siren 12 Volts	Sirène 12 Volts				
	–	61 31 9088110	1	1	1	1	1	Schaltschütz 6 Volt	Switch contactor 6 Volts	Disjoncteur 6 Volts				
	–	71 60 9088111	1	1	1	1	1	Schaltschütz 12 Volt	Switch contactor 12 Volts	Disjoncteur 12 Volts				
	–	61 33 9088170	1	1	1	1	1	Sirenenträger m. Anbauteilen	Siren bracket w.attachment parts	Supp.de sirène av.pièces de mont.				
	–	32 72 2072409	1	1	1	1	1	Horndruckknopf, Kpl.	Horn push button, Kpl.	Bouton de sirène, Kpl.				
	–	61 11 9088129	1	1	1	1	1	Masseband	Ground strap	Tresse de masse				
	–	07 11 9922054	6	6	6	6	6	Sechskantm. M 6 phr. schwarz	Hex. nut M 6 phr. black	Ecrou six pans M 6 phr. noir				
	–	07 11 9932071	6	6	6	6	6	Federscheibe B 6	Spring washer B 6	Rondelle élastique B 6				
	–	07 11 9913221	2	2	2	2	2	Sechskantschr.M 5x10–8G phr. sw.	Hex. screw M 5x10–8 G phr. black	Vis six pans M 5x10-8G phr.noire				
	–	07 11 9922036	2	2	2	2	2	Sechskantm.M 5–8 S phr. sw.	Hex. nut M 5–6 S phr. black	Ecrou six pans M 5–6 S phr. noire				
	–	07 11 9931034	2	2	2	2	2	Scheibe 5,3	Washer 5,3	Rondelle 5,3				
	–	07 11 9932045	2	2	2	2	2	Federscheibe B 5	Spring washer B 5	Rondelle élastique B 5				
	–	07 11 9913655	2	–	–	2	–	Innensechskantschraube M 8x25 –8 G phr. sw.	Allenhead screw M 8x25–8 G phr. black	Vis six pans int. M 8x25–8 G phr. noire				
	–	07 11 9932091	2	–	–	2	–	Federring B 8	Spring ring B 8	Rondelle élastique B 8				
								Signalanlage f. Polizei-Masch.	Signall.equip.f.Police motorcycl.	Avertisseur p.exécution Police				
	–	71 60 9088145	–	1	1	–	1	Signalhorn, tiefer Ton	Signal horn, low pitch	Avertisseur, son grave				
	–	71 60 9088146	–	1	1	–	1	Signalhorn, hoher Ton	Signal horn, high pitch	Avertisseur, son aigu				
	–	71 60 9088177	–	1	1	–	1	Tonfolgeschaltgerät	Tone sequence instrument	Déclencheur de mélodie				
	–	71 60 9088148	–	1	–	–	–	Schaltrelais } alte Ausführ.	Switch relay } obsolete type	Relais } ancienne exécution				
	–	71 60 9088149	–	1	–	–	–	Schaltrelais } alte Ausführ.	Switch relay } obsolete type	Relais } ancienne exécution				
	–	71 60 9088175	–	1	1	–	1	Schaltrelais	Switch relay	Relais				
	–	71 60 9088181	–	1	1	–	1	Alarmschalter	Alarm switch	Interrupteur d'alarme				
	–	71 60 9088141	–	1	–	–	–	Abblendschalter (alte Ausf.)	Dimmer switch (obsolete type)	Interrupteur code (ancienne exéc.)				
	–	61 13 8061776	–	1	1	–	1	Fliegende Sicherung m.Schmelzeinsatz 25	Movable safety fuse w.fusible piece 25	Fusible volant avec élément fusible 25				
	–	07 11 9978830	–	1	1	–	1	Schmelzeinsatz 25	Fusible piece 25	Elément fusible 25				
	–	61 33 9088171	–	1	1	–	1	Träger f. Tonfolgeanlage mit Relaisträger	Support f.tone sequence instrument with relay support	Support de déclencheur avec support de relais				

Änderung Nr.	Bild Nr.	Teil-Nr.	Stück/E R 50 60	R 50/2 60/2	R 50S	R 69	R 69S	Teil-Benennung	Denomination of parts	Dénomination de pièces	Änderung Nr.	Bild Nr.	Teil-Nr.	Bemerkung
								Für Tonfolgeschaltgeräte an Befestigungs-Gehäuse	For tone sequence switch instruments on attachment housing	Liaison du déclencheur de mélodie à son boîtier de fixation				
	–	07 11 9913439	–	2	2	–	2	Sechskantschr. M6x12-8G phr.sw.	Hex. screw M6x12-8 G phr. black	Vis six pans M6x12-8G phr. noire				
	–	07 11 9900106	–	1	1	–	1	Senkschraube AM 6 x 10–4 S phr. schwarz	Countersunk screw AM 6 x 10–4 S phr. black	Vis à tête noyée AM 6 x 10–4 S phr. noire				
	–	07 11 9932071	–	3	3	–	3	Federscheibe B 6	Spring washer B 6	Rondelle élastique B 6				
	–	07 11 9922054	–	3	3	–	3	Sechskantm. M 6–6 G phr. sw.	Hex. nut M 6–6 G phr. black	Ecrou six pans M6–6 G phr. noir				
								Für Befest.-Gehäuse m. Tonfolgeschaltgerät an Rahmen	For attachment housing w. tone sequence instrument on frame	Liaison du boîtier de fixation de déclencheur au cadre				
	–	07 11 9913457	–	2	2	–	2	Sechskantschr. M6x15-8G phr.sw.	Hex. screw M6x15-8G phr. black	Vis six pans M6x15-8G phr. noire				
	–	07 11 9932071	–	2	2	–	2	Federscheibe B 6	Spring washer B 6	Rondelle élastique B 6				
	–	07 11 9922054	–	2	2	–	2	Sechskantm. M 6–6 G phr. sw.	Hex. nut M 6–6 G phr. black	Ecrou six pans M6–6 G phr. noir				
								Für Signalhörner an Träger für Tonfolgeanlage	For signal horns on support for tone sequence equipment	Liaison de l'avertisseur au support de déclencheur				
	–	07 11 9913832	–	2	2	–	2	Sechskantschraube M 10 x 25–8 G phr. schwarz	Hex. screw M 10 x 25–8 G phr. black	Vis six pans M 10 x 25–8 G phr. noire				
	–	07 11 9922111	–	2	2	–	2	Sechskantm. M10–6 S phr. sw.	Hex. nut M10–6 S phr. black	Ecrou six pans M10–6 S phr. noir				
	–	07 11 9932110	–	2	2	–	2	Federscheibe B 10	Spring washer B 10	Rondelle élastique B 10				
								Suchscheinwerfer	Adjustable spot light	Phare chercheur				
	–	71 60 9086100	1	1	1	1	1	Suchscheinwerfer	Adjustable spot light	Phare chercheur				
	–	63 12 9086116	1	1	1	1	1	Träger ⊤ m. Tragbolzen	Spot light carrier ⊤ w. supp. bolt	Support ⊤ av. axe de fixation				
	–	63 12 9086117	1	1	1	1	1	Nach Bedarf: Träger ⌐ mit Tragbolzen	As required: Carrier ⌐ with support bolts	Selon besoin: support ⌐ av. axe de fixation				
	–	71 60 9086123	1	1	1	1	1	Frontring f. Suchscheinwerfer	Front ring f. adjustable spot light	Anneau de phare chercheur				
	–	71 60 9086104	1	1	1	1	1	Reflektor	Reflector	Réflecteur				
	–	71 60 9086105	1	1	1	1	1	Haltering für Reflektor	Supporting ring for reflector	Jonc de retenue de réflecteur				
	–	71 60 9086120	1	1	1	1	1	Glas, klar	Glass, clear	Verre, blanc				
	–	71 60 9086119	1	1	1	1	1	Glas, blau	Glass, blue	Verre, bleu				
	–	71 60 9086121	1	1	1	1	1	Glas, rot	Glass, red	Verre, rouge				
	–	71 60 9086122	1	1	1	1	1	Glas, grün	Glass, green	Verre, vert				
	–	07 11 9978366	1	1	1	1	1	Glühlampe R 6 V 18 W	Bulb R 6 V 18 W	Ampoule R 6 V 18 W				
	–	07 11 9978368	1	1	1	1	1	Glühlampe R 12 V 18 W	Bulb R 12 V 18 W	Ampoule R 12 V 18 W				

Sonderausstattung – Scheinwerfer f. Frankreich - Asym. Scheinwerfer - Kofferträger - Gepäcktr.
Special equipment – Headlight f. France - Asym. headlight - Luggage carrier - Suitcase rack
Equipement spéciaux – Phare, exécution p. la France - Phare asym. - Porte-valise - Porte-bagages

Änderungen
Modifications
Modifications

Änderung Nr.	Bild Nr.	Teil-Nr.	Stück/E R 50 60	R 50/2 60/2	R 50S	R 69	R 69S	Teil-Benennung	Denomination of parts	Dénomination de pièces
								Scheinwerfer f. Frankreich	Headlight for France	Phare, exécution pour la France
	–	62 12 8050026	1	1	1	1	1	Scheinwerfer, Kpl., o. Biluxlampe	Headlight, Kpl., without bilux bulb	Phare, Kpl., sans ampoule Bilux
	–	63 12 8050150	1	1	1	1	1	Scheinwerferglas	Headlight lens	Verre de phare
	–	63 12 8050132	1	1	1	1	1	Reflektor	Reflector	Réflecteur
	–	63 12 8050161	1	1	1	1	1	Lampensockel f. 3-Stiftsockel	Lamp base f. three pin socket	Socle de lampe p. ampoule à 3 erg.
	–	63 12 8050169	1	1	1	1	1	Biluxlampe-Gelbglas B 6 V 35/35 W	Bilux bulb (yellow glass) B 6 V 35/35 W	Ampoule Bilux à verre jaune B 6 V 35/35 W
								Asymmetrischer Scheinwerfer	Asymmetric headlight	Phare asymétrique
	–	63 12 8050164	1	1	1	1	1	Asym. Scheinw., Kpl. o. Lampen	Asym. headlight, Kpl. without bulb	Phare asym., Kpl., sans lampe
	–	63 12 8050151	1	1	1	1	1	Streuscheibe	Beam spread disc	Verre de dispersion
	–	63 12 8050165	1	1	1	1	1	Reflektor	Reflector	Réflecteur
	–	63 12 8050167	1	1	1	1	1	Lampenfassung	Lamp holder	Socle de lampe
	–	63 12 8050166	1	1	1	1	1	Frontring mit Schraube	Front ring with screw	Anneau de phare avec vis
	–	07 11 9978008	1	1	1	1	1	Biluxlampe A 6 V–45/40 W	Bilux bulb A 6 V–45/40 W	Ampoule Bilux A 6 V–45/40 W
	–	07 11 9978243	3	3	3	3	3	Glühlampe H 6 V 2 W f. Standlicht, Ladekontrolle und Leerlaufanzeige	Bulb H 6 V 2 W f. parking light, charging control and idle running indicator	Ampoule H 6 V 2 W de veilleuse, de témoin de charge et de témoin de point mort
								Kofferträger	Luggage carrier	Porte-valise
	–	72 60 9034144	1	1	1	1	1	Kofferträger, verchromt	Luggage carrier, chrome-plated	Porte-valise, chromée
	–	07 11 9931066	2	2	2	2	2	Scheibe 8,4 pho. ge. f. d. Kofferträger am Rahmen-Federhülse	Washer 8,4 pho. ge. f. luggage carrier on frame spring sleeve	Rondelle 8,4 phosph. de fix. du porte-valise au tube de ressort
								Für den Kofferträger am Hinterrad-Schutzblech	For luggage carrier on rear fender	Fixation du porte-valise au garde-boue
	–	07 11 9913444	2	2	2	2	2	Sechskantschr. M 6 x 12–8 G verchr.	Hex. screw M 6 x 12–8 G chrome-pl.	Vis six pans M 6 x 12–8 G chromée
	–	07 11 9936135	2	2	2	2	2	Zahnscheibe J 6,4	Star washer J 6,4	Rondelle éventail J 6,4
	–	07 11 9922054	2	2	2	2	2	Sechskantm. M 6–6 S phr. sw.	Hex. nut M 6–6 S phr. black	Ecrou six pans M 6–6 S phr. noir
								Gepäckträger	Suitcase rack	Porte-bagages
	–	46 54 5096214	1	1	1	1	1	Gepäckträger, Kpl.	Suitcase rack, Kpl.	Porte-bagages, Kpl.
								Für den Gepäckträger am Hinterrad-Schutzblech	For suitcase rack on rear fender	Fixation du porte-bagages au garde-boue
	–	07 11 9913457	4	4	4	4	4	Sechskantschr. M 6 x 15–8 G phr. sw	Hex. screw M 6 x 15–8 G phr. black	Vis six pans M 6 x 15–8 G phr. noire
	–	07 11 9936135	4	4	4	4	4	Zahnscheibe J 6,4	Star washer J 6,4	Rondelle éventail J 6,4
	–	07 11 9922054	4	4	4	4	4	Sechskantm. M 6–6 S phr. sw.	Hex. nut M 6–6 S phr. black	Ecrou six pans M 6–6 S phr. noir
	–	07 11 9913457	4	4	4	4	4	Sechskantschraube M 6 x 15–8 G phr. sw, seitlich am Rahmen	Hex. screw M 6 x 15–8 G phr. black, lateral on frame	Vis six pans M 6 x 15–8 G phr. noire de fixation latérale au cadre

Änderung Nr.	Bild Nr.	Teil-Nr.	Bemerkung

Sonderausstattung – Lichtmaschine 6 V 75 W - Lichtanlage 12 Volt
Special equipment – Generator 6 V 75 W - Light equipment 12 Volts
Equipement spéciaux – Dynamo 6 V 75 W - Installation électr. 12 Volts

71.1

11/15 | 1.10.1967

Änderungen
Modifications
Modifications

Änderung Nr.	Bild Nr.	Teil-Nr.	Stück/E R 50 60	R 50/2 60/2	R 50S	R 69	R 69S	Teil-Benennung	Denomination of parts	Dénomination de pièces	Änderung Nr.	Bild Nr.	Teil-Nr.	Bemerkung
								Lichtmaschine 6 V 75 W	Generator 6 V 75 W	Dynamo 6 V 75 W				
	–	12 31 8002032	–	1	1	–	1	Lichtmaschine 6 V 75 W, Kpl.	Generator 6 V 75 W, Kpl.	Dynamo 6 V 75 W, Kpl.				
	–	11 14 0002178	–	1	–	–	–	Motor-Schutzhaube	Engine protecting cap	Capot de protection				
	–	11 11 0002195	–	2	2	–	2	Sechskantm. f. Motorschutzhaube	Hex. nut f. engine protect. cap	Ecrou de fix. de capot de protect.				
	–	12 31 8002302	–	1	1	–	1	Feldspule 1	Field coil 1	Bobine inductrice 1				
	–	12 31 8002303	–	1	1	–	1	Feldspule 2	Field coil 2	Bobine inductrice 2				
	–	11 14 0002177	–	1	–	–	–	Motorschutzhaube ohne Schw.-Dämpfer	Engine protecting cap without silencer	Capot de protection sans amortisseur de vibrations				
	–	12 31 8002304	–	1	1	–	1	Feldspule 3	Field coil 3	Bobine inductrice 3				
	–	12 31 8002305	–	1	1	–	1	Feldspule 4	Field coil 4	Bobine inductrice 4				
	–	12 31 8002310	–	2	2	–	2	Kohlebürste + und –	Carbon brushes + and –	Balais (charbons) + et –				
	–	12 31 8002315	–	1	1	–	1	Anker	Armature	Induit				
	–	12 31 8002314	–	1	1	–	1	Innensechskantschraube für Ankerbefestigung	Allenhead screw for armature attachment	Vis six pans int. de fixation d'induit				
								Lichtanlage 12 Volt	Light equipment 12 Volts	Installation électrique 12 Volts				
	–	12 31 8002033	–	1	1	–	1	Lichtmasch. 12 V 100 W, Kpl.	Electr. generator 12 V 100 W, Kpl.	Dynamo 12 V 100 W, Kpl.				
	–	11 14 0002181	–	1	–	–	–	Motorschutzhaube	Engine protection cap	Capot de protection				
	–	11 14 0002187	–	–	1	–	1	Motorschutzhaube	Engine protecting cap	Capot de protection				
	–	61 11 8066045	1	1	1	1	1	Kabelbaum	Wiring harness	Faisceau de câbles				
								Beim Einbau eines Drehzahlmess.	For mount of a speedometer	Pour le mont. d'un compte-tours				
	–	11 14 0002185	–	–	1	–	1	Motorschutzhaube	Engine protecting cap	Capot de protection				
	–	12 31 8004101	–	–	1	–	1	Sechskantschraube f. Magnetläuferbefestigung	Hex. screw for magnet rotor attachment	Vis six pans de fixation de rotor de magnéto				
	–	12 31 8002332	–	4	4	–	4	Kohlebürsten	Carbon brushes	Balais				
	–	12 41 8002532	–	4	4	–	4	Druckfeder f. Kohlebürsten	Pressure spring f. carbon brushes	Ressort des balais				
	–	12 31 8002340	–	1	1	–	1	Feldspule 1	Field coil 1	Bobine inductrice 1				
	–	12 31 8002341	–	1	1	–	1	Feldspule 2	Field coil 2	Bobine inductrice 2				
	–	12 31 8002342	–	1	1	–	1	Feldspule 3	Field coil 3	Bobine inductrice 3				
	–	12 31 8002343	–	1	1	–	1	Feldspule 4	Field coil 4	Bobine inductrice 4				
	–	12 31 8002330	–	1	1	–	1	Anker	Armature	Induit				
	–	12 31 8002314	–	1	1	–	1	Innensechskantschraube für Ankerbefestigung	Allenhead screw for armature mount	Vis six pans int. de fixation d'induit				
	–	12 31 8002339	–	1	1	–	1	Anschlußplatte, Kpl.	Terminal plate, Kpl.	Plaque de liaison, Kpl.				

Sonderausstattung – Lichtanlage 12 Volt
Special equipment – Light equipment 12 Volts
Equipement spéciaux – Installation électrique 12 Volts

71.1

12/15 | 1.10.1967

Änderungen
Modifications
Modifications

Änderung Nr.	Bild Nr.	Teil-Nr.	Stück/E R 50 60	R 50/2 60/2	R 50S	R 69	R 69S	Teil-Benennung	Denomination of parts	Dénomination de pièces
								Lichtmaschine an Räderkastendeckel	Electric generator on gear housing cover	Fixation de la dynamo au couvercle de distribution
	–	07 11 9919966	–	2	2	–	2	Innensechskantschr. M 6 x 80 –8 G phr.	Allenhead screw M 6 x 80–8 G phr.	Vis six pans int. M 6 x 80–8 G phr.
	–	11 23 0070141	–	–	1	–	1	Schwingungsdämpfer	Vibration absorber	Amortisseur de vibration
	–	11 23 0070147	–	–	1	–	1	Abschlußscheibe	Terminal plate	Rondelle de fermeture
								Für Schwingungsdämpfer an vorderen Kurbelzapfen m. Ankerbef.	For vibration absorber on front crank pin w. armature attachment	Fix. de l'amort. de vibrations et de l'induit en bout de vilebrequin
	–	11 23 0070148	–	–	1	–	1	Innensechskantschraube	Allenhead screw	Vis six pans int.
	–	07 11 9932090	–	–	1	–	1	Federscheibe B 8	Spring washer B 8	Rondelle élastique B 8
	–	12 32 8002325	–	1	1	–	1	Reglerschalter	Regulating switch	Régulateur
	–	07 11 9919358	–	4	4	–	4	Zylinderschraube AM 4 x 5	Cyl. screw AM 4 x 5	Vis à tête cylindrique AM 4 x 5
	–	07 11 9932060	–	4	4	–	4	Federscheibe A 6	Spring washer A 6	Rondelle élastique A 6
	–	65 12 8002335	–	1	1	–	1	Bef.-blech m. Anschweißmutter	Attachment plate w. welding nut	Tôle de fix. av. écrou prisonnier
								Für Spannungsregler mit Schutzkappe an Befestigungsblech	For tension regulator w. protect. cap on attachment plate	Fixation du régulateur avec capuchon
	–	12 31 8008115	–	1	1	–	1	Schutzkappe	Protection cap	Capuchon
	–	07 11 9913228	–	1	1	–	1	Sechskantschr. M 5 x 12–8 G cad.	Hex. screw M 5 x 12–8 G cad.	Vis six pans M 5 x 12–8 G cad.
	–	07 11 9931404	–	2	2	–	2	Scheibe R 5,8 cad.	Washer R 5,8 cad.	Rondelle R 5,8 cad.
	–	61 21 8042028	–	2	2	–	2	Batterie 6 V 12 Ah	Battery 6 V 12 A hours	Batterie 6 V 12 Ah
	–	61 21 8042140	–	2	2	–	2	Batteriespannband	Battery tension strap	Bande de fixation
	–	61 21 8042111	–	2	2	–	2	Unterlage für Batterie	Spacer shim f. battery	Semelle
	–	61 21 8042181	–	2	2	–	2	Gummiring für Batterie	Rubber ring for battery	Anneau caoutchouc de batterie
	–	61 21 8042230	–	1	1	–	1	Batteriehalter	Battery holder	Support de batterie
	–	61 21 8042234	–	1	1	–	1	Spannleiste f. Batterieträger	Tension gib for battery support	Languette de support de batterie
								Für Batteriehalter an Rahmen Batterieträger	For battery holder on frame Battery support	Fixation du support de batterie Au cadre
	–	07 11 9919464	–	1	1	–	1	Zylinderschr. AM 6 x 12–5 S cad.	Cyl. screw AM 6 x 12–5 S cad.	Vis à tête cyl. AM 6 x 12–5 S cad.
	–	07 11 9936136	–	1	1	–	1	Zahnscheibe J 6,4	Star washer J 6,4	Rondelle éventail J 6,4
	–	07 11 9922053	–	1	1	–	1	Sechskantm. M 6–6 G cad.	Hex. nut M 6–6 G cad.	Ecrou six pans M 6–6 G cad.
	–	61 33 8046040	–	1	1	–	1	Signalhorn 12 Volt	Signal horn 12 Volts	Avertisseur 12 Volts

Änderung Nr.	Bild Nr.	Teil-Nr.	Bemerkung

Sonderausstattung – Glühlampen 12 Volt - Stecker zur Steckdose - Dichtungssatz
Special equipment – Bulbs 12 Volts - Plug for adapter - Gasket set
Equipement spéciaux – Ampoules 12 Volts - Fiche - Garnitures de joints

71.1

13/15 | 1.10.1967

Änderungen
Modifications
Modifications

Änderung Nr.	Bild Nr.	Teil-Nr.	Stück/E R 50 60	R 50/2 60/2	R 50S	R 69	R 69S	Teil-Benennung	Denomination of parts	Dénomination de pièces	Änderung Nr.	Bild Nr.	Teil-Nr.	Bemerkung
								Im Scheinwerfer	In headlight	Dans le phare				
	–	61 31 8048146	–	1	1	–	1	Blinkgeber 12 Volt	Blinker transmitter 12 Volts	Centrale clignotante 12 Volts				
								Glühlampen 12 Volt	Bulbs 12 Volts	Ampoules 12 Volts				
	–	07 11 9978025	–	1	1	–	1	Biluxlampe B 12 V 35/35 W	Bilux bulb B 12 V 35/35 W	Ampoule Bilux B 12 V 35/35 W				
	–	07 11 8878026	–	1	1	–	1	Biluxlampe B 12 V 35/35 W (Gelbglas)	Bilux bulb B 12 V 35/35 W (yellow glass)	Ampoule Bilux B 12 V 35/35 W (verre jaune)				
	–	07 11 9978254	–	3	3	–	3	Glühlampe H 12 V 2 W f. Standlicht, Ladekontrolle und Leerlaufanzeige	Bulb H 12 V 2 W f. parking light, charging control and idle running indication	Ampoule H 12 V 2 W p. veilleuse, témoin de charge et témoin de point mort				
	–	07 11 9978279	–	1	1	–	1	Glühlampe J 12 V 2 W f. Tachometerbeleuchtung	Bulb J 12 V 2 W f. speedometer light	Ampoule J 12 V 2 W d'éclairage de tachymètre				
	–	07 11 9978311	–	2	2	–	2	Glühlampe K 12 V 18 W f. Blinkl.	Bulb K 12 V 18 W f. blinker light	Ampoule K 12 V 18 W de clignot.				
	–	07 11 9978227	–	1	1	–	1	Glühlampe G 12 V 5 W f. Kennzeichenbeleuchtung	Bulb G 12 V 5 W f. license plate light	Ampoule G 12 V 5 W d'éclairage de plaque d'immatriculation				
	–	63 21 8554152	–	1	1	–	1	Glühlampe 12 V 20/5 W f. Bremsschlußleuchte	Bulb 12 V 20/5 W for stop light	Ampoule 12 V 20/5 W de feux de stop				
	–	61 11 8066045	–	1	1	–	1	Kabelbaum 12 Volt, Kpl.	Wiring harness 12 Volts, Kpl.	Faisceau de câbles 12 Volts, Kpl.				
	–	61 11 8066047	–	1	–	–	–	Kabelbaum 12 V, Kpl. } f. Al-	Wiring harn. 12 V, Kpl. } f. Al-	Faisc. de câbles 12 V, Kpl. } p. Al-				
	–	61 11 8066048	–	1	–	–	–	Kabelbaum 12 V, Kpl. } gerien	Wiring harn. 12 V, Kpl. } geria	Faisc. de câbles 12 V, Kpl. } gérie				
	–	62 13 8080150	–	1	1	–	1	Drehzahlmesser	Speedometer	Compte-tours				
	–	62 13 8080152	–	1	1	–	1	Winkeltrieb	Bell crank drive	Renvoi d'angle				
	–	62 13 8080154	–	1	1	–	1	Antriebsspirale	Drive spiral	Spirale d'entraînement				
	–	07 11 9932111	–	1	1	–	1	Federscheibe B 10	Spring washer B 10	Rondelle élastique B 10				
	–	34 32 4066130	–	1	1	–	1	Kabelband 180 mm lang	Cable ribbon 180 mm long	Collier de fix. 180 mm de long.				
								Für Hornbefestigung	For signal horn attachment	Fixation d'avertisseur				
	–	62 13 8080155	–	–	1	–	1	Haltewinkel	Attachment angle	Equerre				
	–	07 11 9913626	–	–	1	–	1	Sechskantschr. M 8x18–8 G cad.	Hex. screw M 8x18–8 G cad.	Vis six pans M 8x18–8 G cad.				
	–	23 51 1056122	–	1	1	–	1	Kickstarterhebel	Kickstarter lever	Levier de kick-starter				
								Stecker zur Steckdose	Plug for adapter	Fiche				
	–	61 13 8060106	1	1	1	1	1	Stecker für Anschlußkabel des Seitenwagens	Plug for connecting cable of sidecar	Fiche de raccord pour câble de side-car				
								Dichtungssatz	Gasket set	Garnitures de joints				
	–	11 00 9090267	1	1	–	–	–	Dichtungssatz	Gasket set	Garniture de joints				
	–	11 00 9090269	–	–	–	1	–	Dichtungssatz	Gasket set	Garniture de joints				
	–	11 00 9090272	–	–	1	–	1	Dichtungssatz	Gasket set	Garniture de joints				

Sonderausstattung – Windschutzscheibe · Werkzeug
Special equipment – Wind shield · Tools
Équipement spéciaux – Pare-brise · Outillage

71.1

14/15 | 1.10.1967

Änderungen
Modifications
Modifications

Änderung Nr.	Bild Nr.	Teil-Nr.	Stück/E R 50 60	R 50/2 60/2	R 50S	R 69	R 69S	Teil-Benennung	Denomination of parts	Dénomination de pièces	Änderung Nr.	Bild Nr.	Teil-Nr.	Bemerkung
								Windschutzscheibe	Wind shield	Pare-brise				
	–	71 60 9038111	1	1	1	1	1	Windschutzscheibe o.Sehschlitz	Wind shield without eye slit	Pare-brise sans lucarne				
	–	71 60 9038115	1	1	1	1	1	Windschutzscheibe m.Sehschlitz	Wind shield with eye slit	Pare-brise av. lucarne (fente)				
	–	71 60 9038116	1	1	1	1	1	Windschutzscheibe o.Sehschlitz (f. Maschinen o.Blinkleuchten)	Wind shield without eye slit (f.motorc.without blinker light)	Pare-brise sans lucarne (p.motos sans feux clignotants)				
								Werkzeug	Tool	Outillage				
	–	71 11 9090030	1	1	1	1	1	Werkzeugtasche m.Werkzeug u. Putzlappen	Tool bag w. tool and cleaning rag	Trousse à outils avec outillage et chiffon				
	–	71 11 9090140	1	1	1	1	1	Schlüssel zum Vergaser	Wrench for carburetor	Clé de carburateur				
	–	71 11 9090108	1	1	1	1	1	Maulschlüssel 8x10 SW	Open ended wrench 8x10 SW	Clé à fourche 8x10 SW				
	–	71 11 9090112	1	1	1	1	1	Maulschlüssel 9x11 SW	Open ended wrench 9x11 SW	Clé à fourche 9x11 SW				
	–	71 11 9690009	1	1	1	1	1	Maulschlüssel 13x14 SW	Open ended wrench 13x14 SW	Clé à fourche 13x14 SW				
	–	71 11 9090117	1	1	1	1	1	Maulschlüssel 14x17 SW	Open ended wrench 14x17 SW	Clé à fourche 14x17 SW				
	–	71 11 9090122	1	1	1	1	1	Maulschlüssel 19x22 SW	Open ended wrench 19x22 SW	Clé à fourche 19x22 SW				
	–	71 11 9090123	1	1	1	1	1	Maulschlüssel 36x41 SW	Open ended wrench 36x41 SW	Clé à fourche 36x41 SW				
	–	71 11 9090157	1	1	1	1	1	Ringschlüssel 12x14 SW	Ring spanner 12x14 SW	Clé à oeil 12x14 SW				
	–	71 11 9090125	1	1	1	1	1	Steckschlüssel 21x22 SW	Socket wrench 21x22 SW	Clé à douille 21x22 SW				
	–	71 11 9090127	1	1	1	1	1	Steckschlüssel 14x19 SW	Socket wrench 14x19 SW	Clé à douille 14x19 SW				
	–	71 11 9090147	1	1	1	1	1	Schraubenzieher	Screw driver	Tournevis				
	–	71 11 9090149	1	1	1	1	1	Schraubenzieher	Screw driver	Tournevis				
	–	71 11 9090104	1	1	1	1	1	Dorn zur Steckachse	Rod to remove wheel axle	Barre pour axe de roue				
	–	71 11 9090133	2	2	2	2	2	Montagehebel	Tire iron	Levier de montage				
	–	71 11 9090135	1	1	1	1	1	Kombinationszange	Universal pliers	Pince universelle				
	–	71 11 9090139	1	1	1	1	1	Ringmutterschlüssel	Ring spanner for nuts	Clé à oeil				
	–	71 11 9090154	1	1	1	1	1	Fühllehre	Feeler gauge	Jauge				
	–	71 11 9090156	1	1	1	1	1	Ringmaulschlüssel 17 x 27 SW	Ring spanner w.one open end 17x27 SW	Clé à fourche 17x27 SW				
	–	71 11 9090170	1	1	1	1	1	Motorradluftpumpe	Motorcycle tire pump	Pompe à air				
	–	71 11 9090172	1	1	1	1	1	Abdeckkappe (Gummi) f. Luftp.	Rubber cap for tire pump	Capuchon (caout.) p.pompe à air				
	–	71 11 9090174	1	1	1	1	1	Gummieinsatz für Luftpumpe	Rubber insert for tire pump	Caoutchouc de pompe à air				
	–	71 11 9090176	1	1	1	1	1	Gummiring für Luftpumpe	Rubber ring for tire pump	Rond. de caout. p. pompe à air				
	–	71 11 9090178	1	1	1	1	1	Uberwurfmutter f. Luftpumpe	Cap nut for tire pump	Ecrou envelopp. de pompe à air				

Sonderausstattung – Schlössersatz - BMW-Plakette - Zum Drehzahlmesser
Special equipment – Set of locks - BMW-badge - Belonging to revolution counter
Equipement spéciaux – Jeu de serrures - Plaquette BMW - Appartenant au compte-tour

71.1

15/15 | 1.10.1967

Änderungen
Modifications
Modifications

Änderung Nr.	Bild Nr.	Teil-Nr.	Stück/E R 50 60	R 50/2 60/2	R 50S	R 69	R 69S	Teil-Benennung	Denomination of parts	Dénomination de pièces	Änderung Nr.	Bild Nr.	Teil-Nr.	Bemerkung
								Schlössersatz	Set of locks	Jeu de serrures				
	–	32 32 9016009	1	1	1	1	1	Schlössersatz f. Lenkung u. Werkzeugkasten mit 2 Schlüsseln (nicht für Sporttank)	Set of locks f. steering and tool chest with two keys (not for sports tank)	Jeu de serrures p. direct. et coffre à outils avec 2 clés (pas pour réservoir sport)				
	–	32 32 9016007	1	1	1	1	1	Schloß zur Lenkung	Lock for steering	Serrure de direction				
	–	32 32 9016105	2	2	2	2	2	Schlüssel m. eingeschl. Fabrik-Nr.	Key with stamped-on key number	Clé av. No de fabrique frappé				
	–	32 32 9016104	1	1	1	1	1	Druckfeder	Pressure spring	Ressort				
	–	32 32 9016101	1	1	1	1	1	Abschlußdeckel	Closing cover	Couvercle				
	–	07 11 9933035	1	1	1	1	1	Federscheibe B 4 cad.	Spring washer B 4 cad.	Rondelle élastique B 4 cad.				
	–	07 11 9944650	1	1	1	1	1	Kerbnagel 4x10, matt verchromt	Notched nail 4x10, dull chr.-pladet	Rivet 4 x 10, chromé mat				
								BMW-Plakette für Schutzblechverzierung	BMW-badge with fender ornament	Plaquette BMW de décoration de garde-boue				
	–	07 11 9922026	2	2	2	2	2	Sechskantm. M 4–6 S phr. sw.	Hex. nut M 4–6 S phr. black	Ecrou six pans M 4–6 S phr. noir				
	–	07 11 9936040	2	2	2	2	2	Zahnscheibe J 4,3	Star washer J 4,3	Rondelle éventail J 4,3				
								Handleuchte in Tasche	Inspection lamp in bag	Lampe de poche de trousse				
	–	07 11 9978220	1	1	1	1	1	Glühlampe G 6 V 5 W	Bulb G 6 V 5 W	Ampoule G 6 V 5 W				
								Zum Drehzahlmesser	Belonging to revolution counter	Appartenant au compte-tour				
	–	11 14 0002030	–	1	1	–	1	Räderkastendeckel	Gear housing cover	Couvercle de boîtier				
	–	11 41 0052169	–	–	–	–	–	Zahnrad	Gear	Pignon				
	–	11 14 0002170	–	1	1	–	1	Deckel	Cover	Couvercle				
	–	11 14 0002171	–	1	1	–	1	Dichtung	Gasket	Joint				
	–	07 11 9942161	–	–	–	–	1	Zylinderstift 3m 6 x 8 DIN 7	Cylindrical pin 3m 6 x 8 DIN 7	Ergot cylindrique 3m 6x8 DIN 7				
	–	11 41 0052165	–	–	–	–	1	Sechskantmutter	Hex. nut	Ecrou six pans				
	–	62 13 8080151	–	1	1	–	1	Drehzahlmesser	Revolution counter	Compte-tour				
	–	62 13 8080153	–	1	1	–	1	Drehzahlmesser-Satz, Kpl.	Revolution counter set, Kpl.	Compte-tour jeu, Kpl.				
	–	62 13 8080156	–	1	1	–	1	Antriebsspirale	Drive spiral	Spirale de commande				

KAUER

35€

BMW
ERSATZTEIL

BMW R 50 R 50 S
R 60 R 69 S

Ersatzteilkatalog
Parts catalogue
Catalogue pièces détachées